SDH125T-31维修手册

1. 一般信息

2. 燃油&发动机

3. 车架&底盘

4. 电气系统

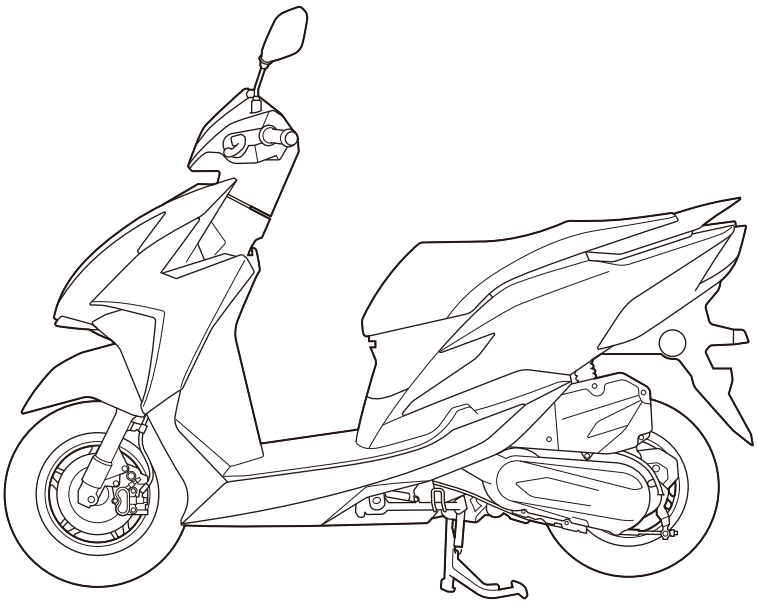

Spec

本手册为SDH125T-31专用手册。
有关基本和常用的保养说明，请参考其他相关车型的维修手册。

63K80AC1SH
2017年3月

1. 一般信息

安全注意事项 ····· 1-2

如何使用本手册 ····· 1-3

车型标识 ····· 1-5

技术参数 ····· 1-6

扭矩值 ····· 1-11

专用工具列表 ····· 1-15

拉线和线束布线 ····· 1-16

技术特点 ····· 1-39

保养周期表 ····· 1-42

安全注意事项

维修和保养信息

本手册内的维修和保养信息仅供合格的专业技师使用。

如果未经过合格的培训、无相关工具和设备进行维修和保养，可能导致您本人或他人受伤，还可能损坏车辆或给车辆带来安全隐患。

本手册介绍执行维修、保养和修理的正确的方法和步骤。一些步骤需要使用专门指定的工具和专用设备。任何人如果要使用非新大洲本田建议使用的更换部件、维修步骤或工具，必须明确随之带来的个人安全及车辆安全操作的风险。

如果您要更换部件，请根据正确的部件号，使用新大洲本田原厂部件或等效部件。我们强烈建议您不要使用质量较差的更换部件。

为了您的客户的安全

适当的维修和保养对客户的安全以及车辆的可靠性至关重要。如果维修车辆时出现任何错误或疏忽，那么可能会导致车辆运行故障，从而造成车辆损坏或人身伤害。

⚠ 警 告

不正确的维修或保养可能会带来安全隐患，致使您的客户重伤或死亡。

请仔细遵照本手册内的步骤和注意事项。

为了您的安全

因为本手册仅供专业的维修技师使用，因此我们不再提供和许多基本的维修店安全守则相关的警告（如处理炙热部件要佩戴手套）。如果您未曾接受过维修店安全培训，或者对您的安全维修操作知识没有信心，我们建议您不要试图执行本手册内介绍的步骤。

下面给出了一些最重要的一般维修安全注意事项。但是我们无法对维修和保养步骤过程中可能出现的所有危险给出警告。只有您自己才能决定是否应该执行保养维修。

⚠ 警 告

未能正确遵照下列说明和注意事项可能导致您重伤或死亡。

请仔细遵照本手册内的步骤和注意事项。

重要安全注意事项

请确保您清楚地了解所有的维修店安全守则，并且确保您穿戴合适的衣服、使用安全的设备。当进行任何维修工作时，尤其要注意下列事项：

- 进行工作前，请阅读手册内的所有说明，并且确保您有工具、更换或修理部件，以及安全、完全地进行该工作所需的技巧。
- 当您进行捶打、钻孔、打磨、撬动或者在有压气体或液体、弹簧或其他储能部件周围工作时，任何时间均需佩戴合格的安全镜、护目镜或者面罩保护您的眼睛。如果您觉得不放心，请戴上护目镜。
- 必要时应使用其他劳保用品，如手套或安全靴。处理炙热或锋利的部件会导致严重的灼伤或划伤。在抓握那些会伤害到您的物体之前，应停下佩戴好手套。
- 当您将车辆竖直悬空放置时，请保护好您自己和他人。任何时候您支起车辆时（通过升降台或千斤顶），请确保车辆始终被牢固支撑。请使用千斤顶底座。

在您进行任何维修步骤之前，请确保发动机已关闭，除非说明书另有规定。这有助于避免多种潜在危险：

- 来自发动机排气管的一氧化碳中毒。任何情况下运行发动机时请确保通风良好。
- 被炙热的部件或冷却液灼伤。处理发动机以及排气系统前，请等待其完全冷却。
- 被旋转部件致伤。如果说明手册要求您运行发动机，请确保您的手、手指以及衣服远离旋转部件。

雾化汽油和蓄电池内的氢气会爆炸。为减少火灾或爆炸的可能，当您在汽油或蓄电池附近工作时要小心谨慎。

- 请仅使用非易燃的溶剂而不是汽油来清洁部件。
- 切勿将汽油排放或存放在开口的容器中。
- 请保持香烟、火花和火焰远离蓄电池以及所有与燃油相关的部件。

如何使用本手册

本手册为 “ 专用 ” 维修手册。本手册会专门介绍该型号的维修和保养信息。有关基本 / 常用的维修信息和说明，请参阅 “ 基本 ” 维修手册。

请遵照保养表中建议的要求操作，以确保车辆处于最佳运行状态。
进行第一次定期保养非常重要。它可补偿在磨合期内出现的初始磨损。

在本页中查找您需要的章节，然后转到该章节第一页上的目录。

您和他人的安全十分重要。为帮助您做出正确的决定，我们在本手册内提供了相关的安全信息和其他的信息。当然，对维修本车辆相关的所有危险给出警告是不现实也是不可能的。
您必须自行作出正确判断。
您将会看到各种形式的重要安全信息，其中包括：
- 摩托车车身上的安全标签
- 安全信息，其前面带有安全警示符号 ⚠ 和以下三种警示语之一：：危险、警告或小心。三种警示语的含义如下所示：

⚠ 危 险 若不遵照指示，将会造成严重的人员伤亡。

⚠ 警 告 若不遵照指示，可能会造成严重的人员伤亡。

⚠ 小 心 若不遵照指示，您可能会受伤。

- 说明 – 如何正确、安全地维修本车辆。

阅读本手册时，您将会发现以 **NOTICE** 符号开头的信息。该信息的目的是帮助您避免车辆、其他财产的损坏或环境污染。

本书内的所有信息、图示、指示或规格都是根据本书付印前可掌握的最新产品信息编写而成的。新大洲本田摩托有限公司保留随时修改规格、设计而不事先通知的权利，并且也不就此承担任何责任。未经书面许可，不得擅自复制或复印本手册的任何部分。本手册为那些已经掌握新大洲本田摩托车、小型摩托车或 ATVS 的基本保养知识的人员编写。

© 新大洲本田摩托有限公司
售后服务课

发行日期：2017 年 3 月

符号

本手册内使用的这些符号表示特定的维修步骤。如果需要和这些符号相关的附加信息，则会专门在文字中予以解释且不会使用这些符号。

指示符号

	拆卸或拆解步骤。 断开接头。		安装或装配步骤。 连接接头。
1	拆卸 / 拆解的顺序和注意点	1	安装 / 装配的顺序和注意点
	拧紧至指定扭矩。	New	安装前更换新的零件。
	检查零件。		测量零件。
OFF	将点火开关转至 OFF 位置。		将点火开关转至 ON 位置。
	起动发动机。	Ω	测量电阻或检查导通性。
V	测量电压。	A	测量电流。
SPtool	使用本田的专用工具。	Basic	有关指示说明，请参阅 “ 基本 ” 维修手册。

润滑和密封符号

Oil	使用建议的发动机机油。	Mo Oil	涂抹钼溶液 （发动机机油 和钼油脂的混合物，两者的混合比为 1:1）。
Grease	涂抹指定的润滑脂。除非另有规定，否则应使用多用途润滑脂。	Seal	涂抹密封剂。
Lock	涂抹紧固剂。除非另有规定，否则应使用中等强度的紧固剂。	BF	使用 DOT 3 或 DOT 4 制动液。
Fork	使用指定的前叉或减震液。		

简写

本手册使用以下简称，标识不同的部件或系统

序号	缩写	中文解释	序号	缩写	中文解释
1	PGM-FI	程序控制燃油喷射系统	10	IACV	怠速空气控制阀
2	ACC	12V 充电接口	11	MCS	摩托车诊断系统（诊断仪）
3	CKP	曲轴位置传感器	12	MIL	故障指示灯
4	DLC	数据线接头	13	O_2	氧传感器
5	DTC	故障 （诊断）代码	14	PAIR	脉冲二次补气系统
6	ECM	发动机控制模块	15	PCSV	脱附控制阀
7	EVAP	燃油蒸发控制系统	16	SCS	服务检查短路接头
8	EOT	发动机机油温度传感器	17	TP	节气门位置传感器
9	IAT	进气温度传感器	18	VS	后轮车速传感器

车型标识

- 型号名称：SDH125T-31
- 目的地：中国

代码 / 类型	前鼓制动	前碟制动	CBS	后手柄制动	后脚踏制动
SDH125T-31	-	○	-	○	-
(B1)SDH125T-31	○	-	-	○	-
(B2)SDH125T-31	-	○	-	-	○
(B3)SDH125T-31	○	-	-	-	○
(B4)SDH125T-31 (B5)SDH125T-31	-	○	○	○	-

图示为后手柄制动型：

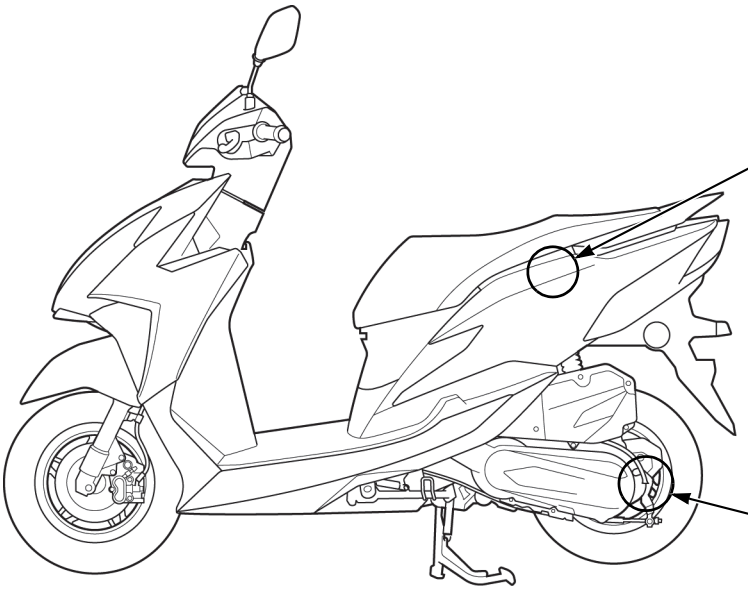

车辆识别代码

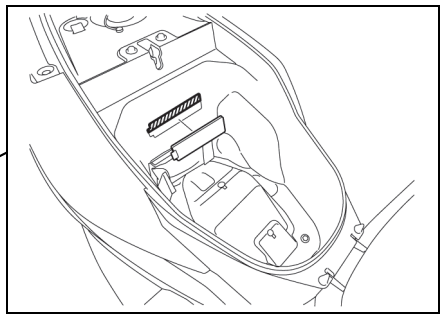

发动机序列号

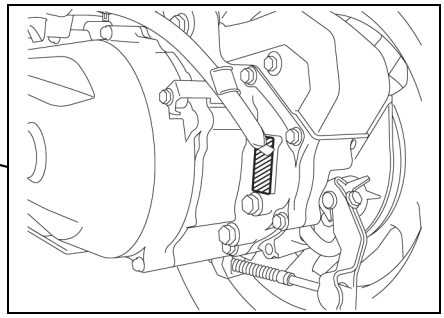

颜色标签

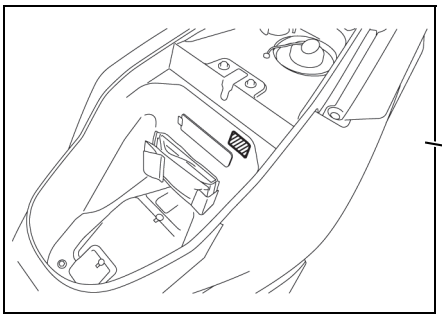

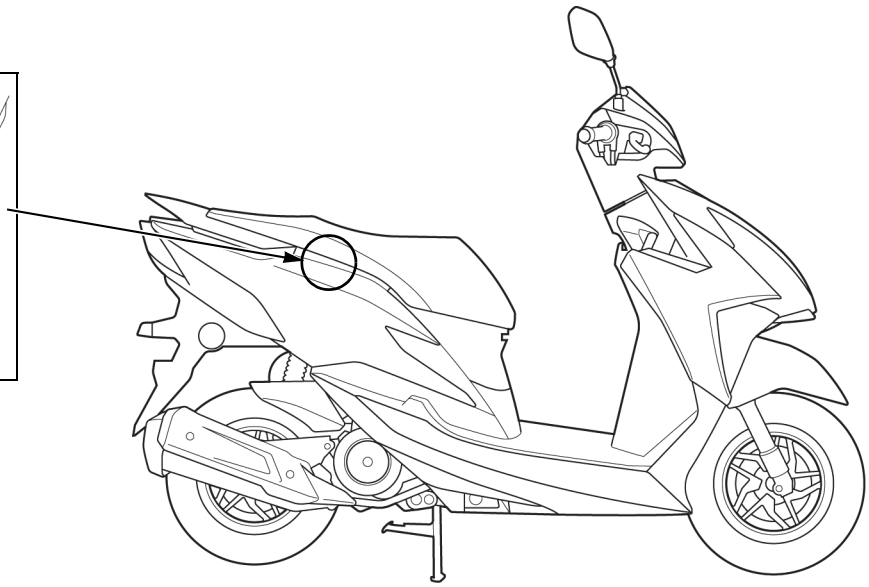

技术参数

一般技术参数

项目			技术参数
尺寸	总长		1,737 mm
	车宽	SDH125T-31	686 mm
		(B1)SDH125T-31/ (B4)SDH125T-31/ (B5)SDH125T-31	692 mm
		(B2)SDH125T-31	683 mm
		(B3)SDH125T-31	689 mm
	车高		1,120 mm
	轴距		1,228 mm
	鞍座高度		770 mm
	离地间隙		132 mm
	整备重量	SDH125T-31/ (B1)SDH125T-31	110 kg
		(B2)SDH125T-31/ (B3)SDH125T-31/ (B4)SDH125T-31/ (B5)SDH125T-31	111 kg
	最大载重		174 kg
车架	车架类型		弯梁式
	前悬挂		伸缩式
	前轮行程		80 mm
	后悬挂		摆动式
	后轮行程		70 mm
	前轮胎尺寸		100/90 - 10 56J
	后轮胎尺寸		100/90 - 10 56J
	前轮胎品牌		CY104R (CORDIAL)
	后轮胎品牌		CY104R (CORDIAL)
	前制动	鼓制动型	机械领从蹄式制动
		碟制动型	液压单盘制动
	后制动		机械领从蹄式制动
	前伸角		26° 42’
	前伸距		96 mm
	燃油箱容积		6.4 升
发动机	气缸排列		单缸，与垂直地面方向成 80 度角
	缸径和冲程		52.4 x 57.9 mm
	排量		124.9 cm^3
	压缩比		9.8 :1
	气门机构		链传动，OHC
	进气门	打开	10° BTDC，提升 1 mm 时
		关闭	25° ABDC，提升 1 mm 时
	排气门	打开	25° BBDC，提升 1 mm 时
		关闭	5° ATDC，提升 1 mm 时
	润滑系统		强制压力与飞溅
	机油泵类型		旋轮线泵
	冷却系统		风冷式
	空滤器		粘性纸滤芯式滤清器
	发动机净重		22.7 kg
	排放控制系统		曲轴箱排放控制系统 三元氧化触媒转化器 燃油蒸发控制系统
燃油系统	类型		PGM-FI （程序控制燃油喷射）
	油门孔径		22 mm
传动系统	离合器系统		干式，自动离心式离合器
	末级传动比		8.615 (42/15 x 40/13)

项目		技术参数
电气系统	点火系统	全晶体管点火
	起动系统	电起动系统
	充电系统	三相磁电机
	稳压整流器	可控硅短路，三相全波整流
	照明系统	蓄电池

燃油 & 发动机技术参数

燃油系统

项目	技术参数
节气门体识别代码	GQREB
怠速速度	1,700 ± 100 rpm
油门转把自由行程	2 - 6 mm
怠速空气螺钉初始开度	拧到底后回转 1-7/8 圈
怠速时的燃油压力	263 - 316 kPa
燃油泵流量	最小 82 cm^3/10 秒

润滑系统

单位：mm

项目		标准值	界限值
发动机机油容量	放油后	0.7 升	-
	拆解后	0.8 升	-
建议使用的发动机机油		本田 “ 四冲程摩托车机油 ” 或 等效汽车机油。 API 维修类别： SG 或更高 JASO T903 标准：MB 粘度：SAE 10W-30	-
机油泵转子	齿顶间隙	0.15	0.20

气缸头 / 气门

单位：mm

项目			标准值	维修界限值
气缸压缩气压			转速为 550 时压力为 1,050 kPa	-
气门间隙		进气	0.16 ± 0.02	-
		排气	0.25 ± 0.02	-
凸轮轴	凸轮突出高度	进气	32.305 - 32.545	32.275
		排气	31.725 - 31.965	31.695
摇臂， 摇臂轴	摇臂轴外径	进气 / 排气	9.972 - 9.987	-
	摇臂轴内径	进气 / 排气	10.000 - 10.015	10.055
气门， 气门导管	气门杆外径	进气	4.975 - 4.990	4.965
		排气	4.955 - 4.970	4.945
	气门导管内径	进气 / 排气	5.000 - 5.012	5.042
	气缸头上方的气门导管突起部分	进气 / 排气	8.9 - 9.1	-
	气门座宽度	进气 / 排气	1.0	1.5
气门弹簧自由长度		内部	31.06	30.44
		外部	31.56	30.93
气缸头平面度			-	0.10

气缸 / 活塞

单位：mm

项目			标准值	维修界限值
气缸	内径		52.400 - 52.410	52.51
	平面度		-	0.10
活塞	活塞外径		52.370 - 52.390，距底部 8 mm 处测量	52.28
	活塞销孔内径		13.002 - 13.008	13.03
	活塞销外径		12.994 - 13.000	12.98
活塞环	活塞环端隙	顶环	0.10 - 0.25	0.35
		第二环	0.10 - 0.25	0.35
		油环（侧轨）	0.20 - 0.45	0.65
	活塞环和活塞环槽间的间隙	顶环	0.030 - 0.065	-
		第二环	0.015 - 0.050	-

驱动滑轮 / 从动滑轮 / 离合器

单位：mm

项目		标准值	维修界限值
离合器	衬片厚度	-	2.0
	离合器主动盘内径	125.0 - 125.2	125.5
传动皮带宽度		20.0	19.0
活动主动面	轴衬内径	22.035 - 22.085	-
	轴套外径	22.010 - 22.025	-
	负重滚轮外径	19.92 - 20.08	19.4
从动滑轮	端面弹簧自由长度	121.1	118.7
	从动端面外径	33.965 - 33.985	-
	可移动从动端面内径	34.000 - 34.025	-

末级传动

项目		标准值	维修界限值
末级传动比机油容量	放油后	0.10 升	-
	拆解后	0.12 升	-
建议使用的末级传动机油		本田 “ 四冲程摩托车机油 ” 或等效汽车机油。 API 维修类别： SG 或更高 JASO T903 标准：MB 粘度：SAE 10W-30	-

曲轴箱 / 曲轴

单位：mm

项目		标准值	维修界限值
连杆	端面间隙	0.10 - 0.35	0.45
	径向间隙	0 - 0.01	0.05
	小头端内径	13.010 - 13.028	13.038
曲轴	偏摆	-	➔2-32

车架 & 底盘技术参数

前轮 / 前悬挂 / 转向装置

单位：mm

项目			标准值	维修界限值
冷态胎压	仅驾驶员一人		175 kPa	-
	驾驶员和乘客		175 kPa	-
车轴偏摆			-	0.2
轮圈偏摆	径向		-	2.0
	轴向		-	2.0
前叉	弹簧自由长度	上部	110	107.8
		下部	115.5	113.2
	建议使用的油液		本田 Ultra Cushion Oil 10W	-
	液位高度		60	-
	液体容量		85 ± 2.5 cm^3	-

后轮 / 后悬挂

单位：mm

项目		标准值	维修界限值
冷态胎压	仅驾驶员一人	200 kPa	-
	驾驶员和乘客	225 kPa	-
轮圈偏摆	径向	-	2.0
	轴向	-	2.0

制动系统

单位：mm

项目		标准值	维修界限值
前鼓制动	制动杆自由行程	10 - 20	-
	制动鼓内径	110.0 - 110.2	111.0
前碟制动（CBS 型除外）	指定的制动液	DOT 3 或 DOT 4	-
	制动碟厚度	3.3 - 3.7	3.0
	制动碟偏摆	-	0.30
	制动泵内径	14.000 - 14.043	-
	制动泵活塞外径	13.957 - 13.984	-
	制动钳缸内径	27.000 - 27.050	-
	制动钳活塞外径	26.918 - 26.968	-
前碟制动（CBS 型）	指定的制动液	DOT 3 或 DOT 4	-
	制动碟厚度	3.3 - 3.7	3.0
	制动碟偏摆	-	0.30
	制动泵内径	12.700 - 12.743	-
	制动泵活塞外径	12.657 - 12.684	-
	制动钳缸内径	27.000 - 27.050	-
	制动钳活塞外径	26.918 - 26.968	-
后制动（手柄制动型）	制动杆自由行程	10 - 20	-
	制动鼓内径	130.0 - 130.2	131.0
后制动（脚踏制动型）	踏板自由行程	20 - 30	-
	制动鼓内径	130.0 - 130.2	131.0

电气系统技术参数

PGM-FI 系统

项目	技术参数
IAT 传感器电阻 （40° C）	1.0 - 1.3 kΩ
EOT 传感器电阻 （20° C）	2.5 - 2.8 kΩ
喷油器电阻 （24° C）	11 - 13 Ω
快速怠速电磁阀电阻 （24 ° C）	24 - 27 Ω

点火系统

项目	技术参数
火花塞	CPR7EA-9 （NGK）
火花塞间隙	0.8 - 0.9 mm
点火线圈峰值电压	最小 100 V
CKP 传感器峰值电压	最小 0.7 V
点火正时 （“F” 标记）	转速为 1,700 时压力为 10° BTDC

蓄电池 / 充电系统

项目			技术参数
蓄电池	类型		YTX7L-BS
	功率		12 V - 6 Ah (10HR)
	电压	充满电时	最小 12.8 V
		待充电时	12.3 V 以下
	充电电流	正常	0.6 A/5 - 10 h
		快速充电	3.0 A/1.0 h
漏电电流			0.25 mA
磁电机	功率		0.17 kW/5,000 rpm
	充电线圈电阻 (20° C)		0.1 - 1.0 Ω

照明 / 仪表 / 开关

项目			技术参数
灯泡	前照灯 （远光 / 近光）		LED
	位置灯		LED
	制动灯 / 尾灯		12 V - 21/5 W
	尾灯		12 V - 5 W x 2
	牌照灯		12 V - 5 W
	转向信号灯		12 V - 10 W x 4
	照明灯		LED
	转向信号指示灯		LED
	MIL		LED
	远光指示灯		LED
保险丝	主保险丝		20 A
	副保险丝		10 A x 3
燃油油位传感器电阻		满油位	6 - 10 Ω
		空油位	90 - 100 Ω

扭矩值

• 除非为该紧固件指定了扭矩值，否则请将紧固件拧紧至标准的扭矩值。
• Q’TY：数量，DIA：螺纹直径 （mm），TRQ：紧固扭矩 （N • m）

标准紧固扭矩

紧固件类型	紧固扭矩 （N • m）	紧固件类型	紧固扭矩 （N • m）
5 mm 六角螺栓和螺母	5.2	5 mm 螺钉	4.2
6 mm 六角螺栓和螺母	10	6 mm 螺钉	9.0
8 mm 六角螺栓和螺母	22	6 mm 凸缘螺栓	12
10 mm 六角螺栓和螺母	34	8 mm 凸缘螺栓和螺母	27
12 mm 六角螺栓和螺母	54	10 mm 凸缘螺栓和螺母	39

燃油系统

项目	数量	直径 （mm）	紧固扭矩 （N • m）	备注
燃油泵安装板螺母	4	6	12	➔2-4
空滤器壳盖螺钉	7	5	1.1	
空滤器连接软管卡箍螺钉	1	4	2.1	
进气管双头螺栓	2	6	6.0	➔2-8
油门拉线 A/B 锁紧螺母（节气门体侧）	2	8	8.5	
快速怠速电磁阀固定内梅花头螺钉	2	5	3.4	
油门拉线支架螺钉	1	5	3.4	

润滑系统

项目	数量	直径 （mm）	紧固扭矩 （N • m）	备注
发动机机油泄油螺塞	1	12	24	
发动机机油滤网盖	1	30	20	
油泵板螺钉	1	4	3.0	
油泵安装螺栓	2	6	10	

气缸头 / 气门

项目	数量	直径 （mm）	紧固扭矩 （N • m）	备注
气缸头盖专用螺栓	2	6	12	
气门调节螺钉锁紧螺母	2	5	10	使用发动机机油。
气缸头螺母	4	7	18	使用发动机机油。
凸轮链轮螺栓	2	5	9.0	使用发动机机油。
凸轮止动器垫圈螺栓	1	6	10	
凸轮链条张紧板推板螺钉	1	6	4.0	
进气罩螺钉	3	5	0.8	
排气罩安装螺栓	1	6	7.0	

气缸 / 活塞

项目	数量	直径 （mm）	紧固扭矩 （N • m）	备注
气缸双头螺栓	4	7	6.5	➔2-23

驱动滑轮 / 从动滑轮 / 离合器

项目	数量	直径 （mm）	紧固扭矩 （N • m）	备注
驱动滑轮端面螺母	1	14	116	使用发动机机油。
离合器 / 从动滑轮螺母	1	28	54	
离合器主动盘螺母	1	12	49	

末级传动

项目	数量	直径 （mm）	紧固扭矩 （N • m）	备注
末级传动机油检查螺栓	1	8	13	
末级传动机油泄油螺塞	1	8	13	

磁电机 / 起动器

项目	数量	直径 （mm）	紧固扭矩 （N・m）	备注
定子安装螺栓	2	5	6	
飞轮螺母	1	10	39	
冷却风扇安装螺栓	3	6	10	

发动机的拆卸 / 安装

项目	数量	直径 （mm）	紧固扭矩 （N・m）	备注
发动机吊架连接枢轴螺母（车架侧）	1	10	69	
发动机吊架连接枢轴螺母（发动机侧）	1	10	49	

车架 / 车身部件 / 排气系统

项目	数量	直径 （mm）	紧固扭矩 （N・m）	备注
排气管接头螺母	2	7	29	➔3-12
消声器安装螺栓	2	10	59	➔3-12
排气管双头螺栓	2	7	7.5	➔3-12
消声器保护装置盖罩螺钉	2	6	9.5	
冷却风扇盖罩螺钉	2	5	0.8	
冷却风扇盖罩螺栓	2	6	9.0	
侧支架枢轴螺栓	1	10	10	
侧支架枢轴螺母	1	10	29	
中心支架弹簧螺栓	1	8	22	

前轮 / 前悬挂 / 转向装置

项目	数量	直径 （mm）	紧固扭矩 （N・m）	备注
前轮轴螺母	1	12	59	自锁螺母
前制动碟内六角螺栓（前碟制动型）	3	8	42	预涂 （ALOC）螺栓；更换新零件。
车把柱螺母	1	10	39	
前叉内六角螺栓	2	8	20	涂抹紧固剂。
前叉平头螺栓	2	26	22	
前叉夹紧螺栓	4	10	30	
方向柱锁紧螺母	1	BC1	-	➔3-20

后轮 / 后悬挂

项目	数量	直径 （mm）	紧固扭矩 （N・m）	备注
后轮轴螺母	1	16	118	自锁螺母 使用发动机机油。

制动系统

项目		数量	直径 （mm）	紧固扭矩 （N・m）	备注
前鼓制动	支臂螺母	1	6	10	
	前制动手柄 枢轴螺栓	1	5	1.0	
	前制动手柄 枢轴螺母	1	5	4.5	
后鼓制动	支臂螺栓	1	6	10	预涂 （ALOC）螺栓；更换新零件。
	后制动手柄 枢轴螺栓	1	5	1.0	
	后制动手柄 枢轴螺母	1	5	4.5	自锁螺母
前碟制动	补偿器连接 线缆锁紧螺母 （仅限 CBS 型）	1	8	6.5	
	制动钳安装螺栓	2	8	30	预涂 （ALOC）螺栓；更换新零件。
	制动片销	2	10	18	
	制动片销螺塞	2	10	2.5	
	制动钳排气阀	1	8	8.0	
	软管过油螺栓	2	10	34	
	制动泵 支架螺栓	2	6	12	
	制动泵 储液盒平头螺钉	2	4	1.5	
	灯开关螺钉	1	4	1.0	
	前制动手柄 枢轴螺栓	1	6	1.0	
	前制动手柄 枢轴螺母	1	6	6.0	
	前制动手柄 枢轴螺母 （仅限 CBS 型）	1	6	5.9	
	后制动手柄 枢轴螺钉 （仅限 CBS 型）	1	5	1.0	
	后制动手柄 枢轴螺母 （仅限 CBS 型）	1	5	4.5	自锁螺母
	补偿器杆枢轴螺钉 （仅限 CBS 型）	1	5	1.0	
	补偿器杆枢轴 螺母 （仅限 CBS 型）	1	5	4.5	自锁螺母
	前制动软管固定夹	2	6	12	
	制动锁摆臂枢轴 螺钉 （仅限 CBS 型）	1	5	4.2	
	补偿器盖罩螺钉 （仅限 CBS 型）	2	5	4.2	

PGM-FI 系统

项目	数量	直径 （mm）	紧固扭矩 （N・m）	备注
EOT 传感器	1	10	14.5	
O_2 传感器	1	12	25	

点火系统

项目	数量	直径 （mm）	紧固扭矩 （N・m）	备注
火花塞	1	10	16	

起动电机

项目	数量	直径 （mm）	紧固扭矩 （N·m）	备注
起动电机端子螺钉	1	4	2.0	

照明系统

项目	数量	直径 （mm）	紧固扭矩 （N·m）	备注
前照灯安装螺钉	7	5	1.1	
前转向信号灯安装螺钉	12	4	1.0	
尾灯／制动灯安装螺钉	8	4	1.0	
速度表安装螺钉	3	5	1.1	

其他

项目		数量	直径 （mm）	紧固扭矩 （N·m）	备注
油门拉线 A 锁紧螺母（车把侧）	碟型	1	10	3.0	
	鼓型	1	10	5.0	
油门拉线 B 锁紧螺母（车把侧）	碟型	1	10	3.0	
	鼓型	1	12	5.0	
油门拉线 A 调节器锁紧螺母		1	7	3.8	
中心支架弹簧螺栓		1	8	22	
反射器安装螺母		1	5	1.7	自锁螺母
侧反射器安装螺母		2	6	1.5	自锁螺母

专用工具列表

项目	工具编号	工具名称
燃油 & 发动机	07746-0010700	附件，24 x 26 mm
	07946-1870100	附件，28 x 30 mm
	07746-0010600	附件，72 x 75 mm
	07965-GM00100	装配衬环
	07931-KF00100	装配衬环
	07965-VM00100	装配衬环
	07965-GM00200	装配衬环附件
	07965-1660200	装配轴
	07965-VM00200	装配轴
	07WMF-KFF0200	装配轴适配器
	07936-3710600	轴承拆卸器，20 mm
	070MG-0010100	凸轮链条张紧板推板止动器
	07724-0050002	离合器从动盘支架
	07LME-GZ40201	离合器弹簧压具
	07SMC-0010001	曲轴箱拉拔器
	07749-0010000	装卸器
	07406-0040004	油压计
	070MJ-K260100	油压计附件
	07733-0010000	飞轮拉拔器
	07725-0040001	飞轮支架
	07947-KF00100	前叉密封件装卸器附件，41.2 mm
	07965-KE80200	油封装卸器，40 mm
	07746-0040500	导向头，20 mm
	07746-0041100	导向头，28 mm
	07746-0040800	导向头，35 mm
	07936-3710100	拆卸器手把
	07741-0010201	拆卸器滑锤
	070PZ-ZY30100	SCS 接头
	07GMA-KS40100	套筒扳手，39 x 41 mm
	07725-0030000	通用支架
	07631-0010000	通用轴承拉拔器
	07908-KE90000	气门调节扳手
	07757-0010000	气门弹簧压具
	07959-KM30101	气门弹簧压具附件
	07984-MA60001	气门导管铰刀，5.0 mm
	07942-MA60000	气门导管装卸器，5.0 mm
	07743-0020000	气门导管调节装卸器
车架 & 底盘	07746-0010100	附件，32 x 35 mm
	07746-0010300	附件，42 x 47 mm
	07946-6920100	附件，45 x 50 mm
	07916-1870101	调节螺母扳手
	07JAC-PH80100	可调节拆卸器头
	07JAC-PH80200	可调节拆卸器轴
	07746-0050100	轴承拆卸器轴
	07749-0010000	装卸器
	07747-0010400	前叉密封件装卸器附件
	07747-0010100	前叉密封件装卸器
	07746-0030300	内装卸器，30 mm
	07748-0010001	油封拆卸器
	07746-0040200	导向头，12 mm
	07741-0010201	拆卸器滑锤
	07746-0050300	拆卸器头，12 mm
	07916-KM10000	套筒扳手
	07914-SA50001	卡簧钳

拉线和线束布线

前碟 / 后手柄制动型：

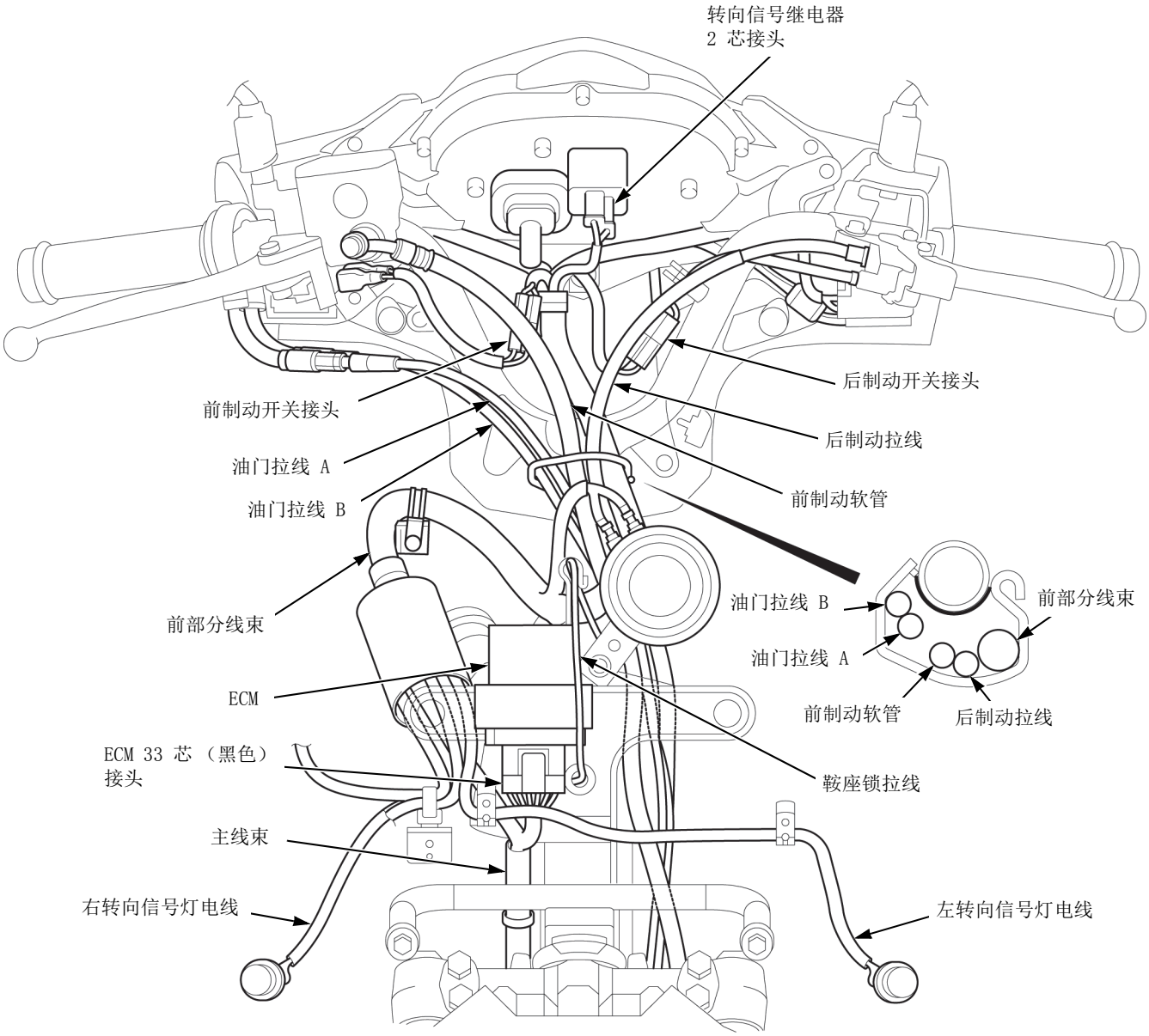

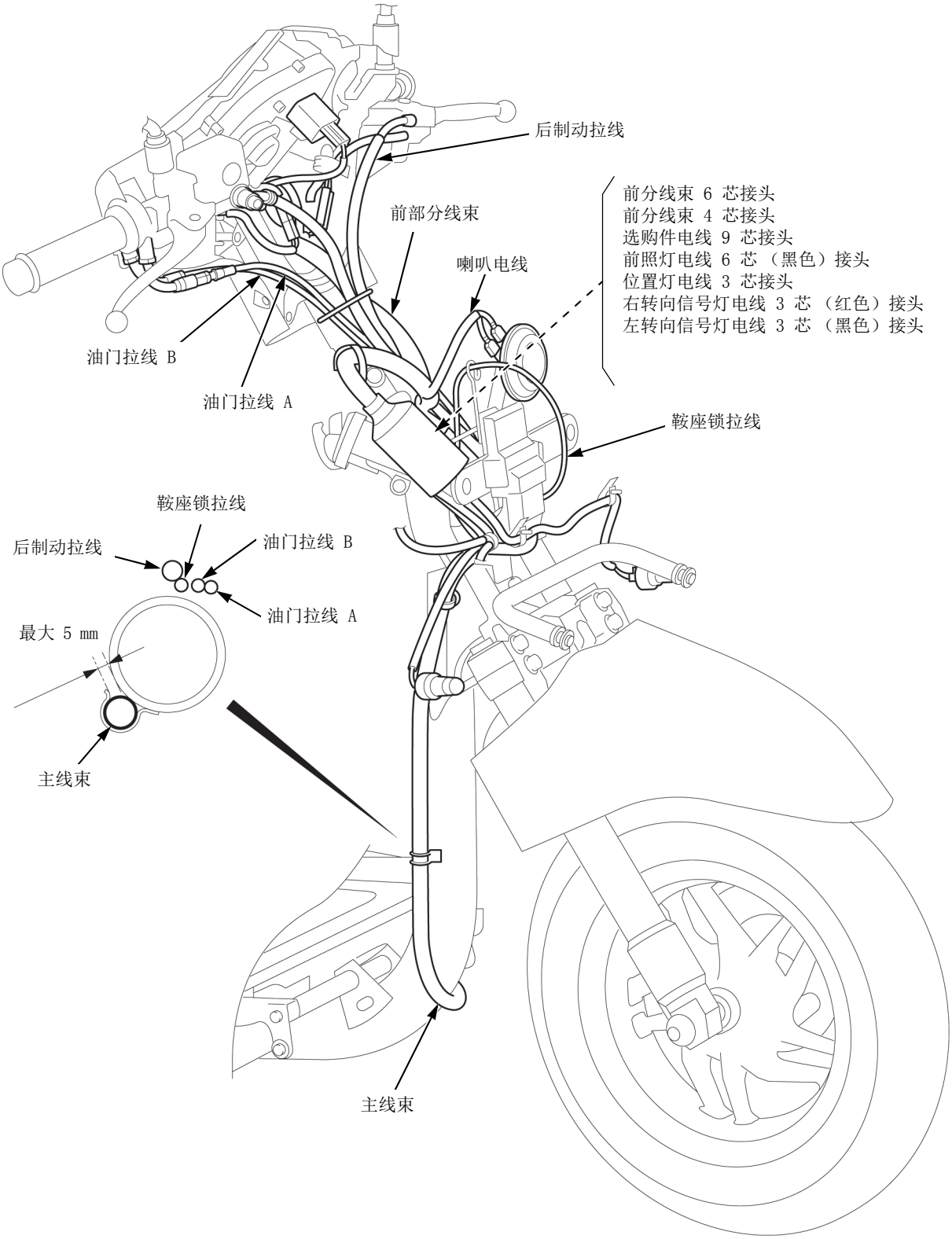
后制动拉线
前分线束 6 芯接头
前分线束 4 芯接头
选购件电线 9 芯接头
前照灯电线 6 芯 （黑色）接头
位置灯电线 3 芯接头
右转向信号灯电线 3 芯 （红色）接头
左转向信号灯电线 3 芯 （黑色）接头
前部分线束
喇叭电线
油门拉线 B
油门拉线 A
鞍座锁拉线
鞍座锁拉线
后制动拉线
油门拉线 B
油门拉线 A
最大 5 mm
主线束
主线束

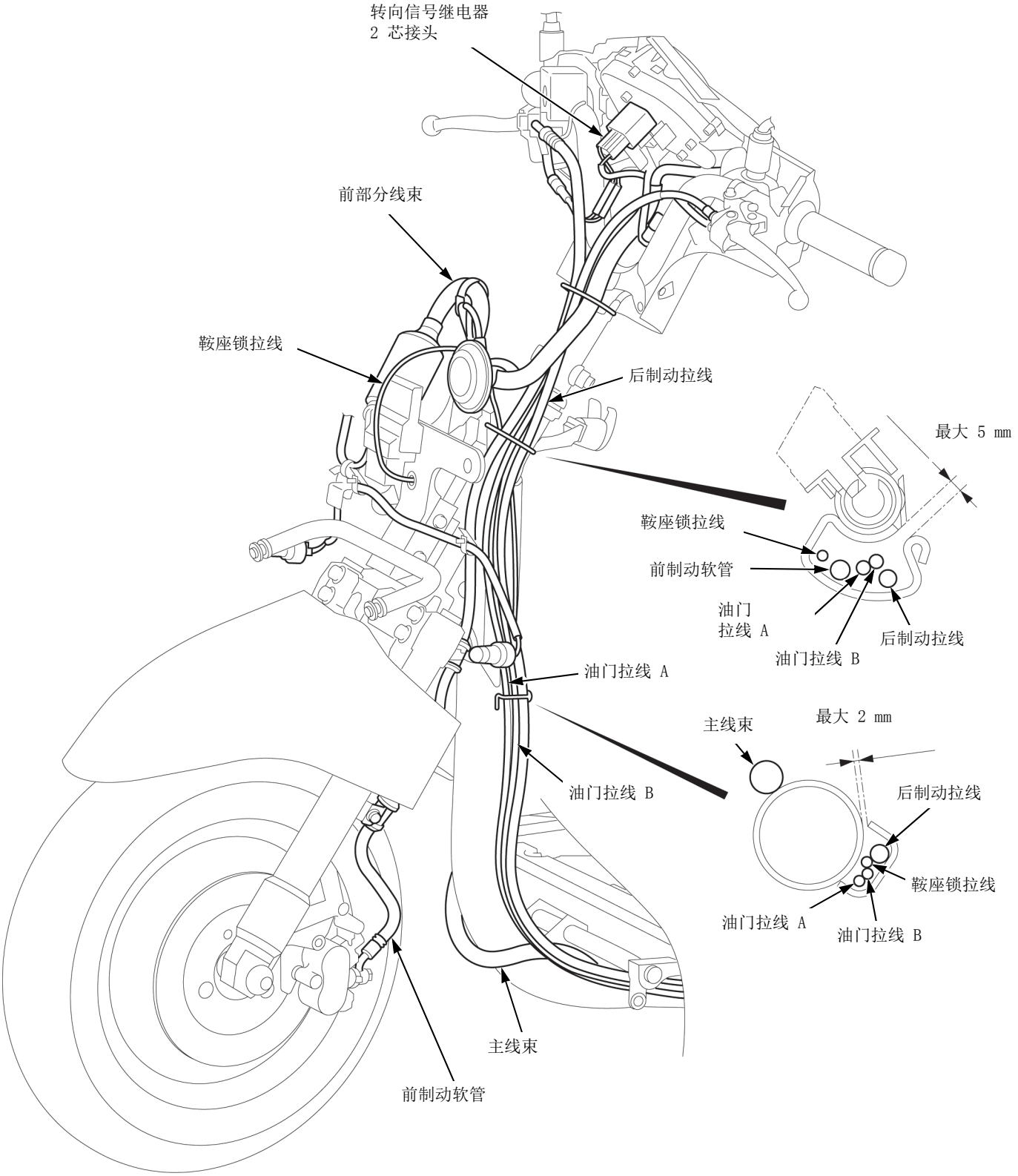
转向信号继电器
2 芯接头
前部分线束
鞍座锁拉线
后制动拉线
最大 5 mm
鞍座锁拉线
前制动软管
油门
拉线 A
油门拉线 B
后制动拉线
油门拉线 A
主线束
最大 2 mm
油门拉线 B
后制动拉线
鞍座锁拉线
油门拉线 A
油门拉线 B
主线束
前制动软管

前鼓 / 后手柄制动型：

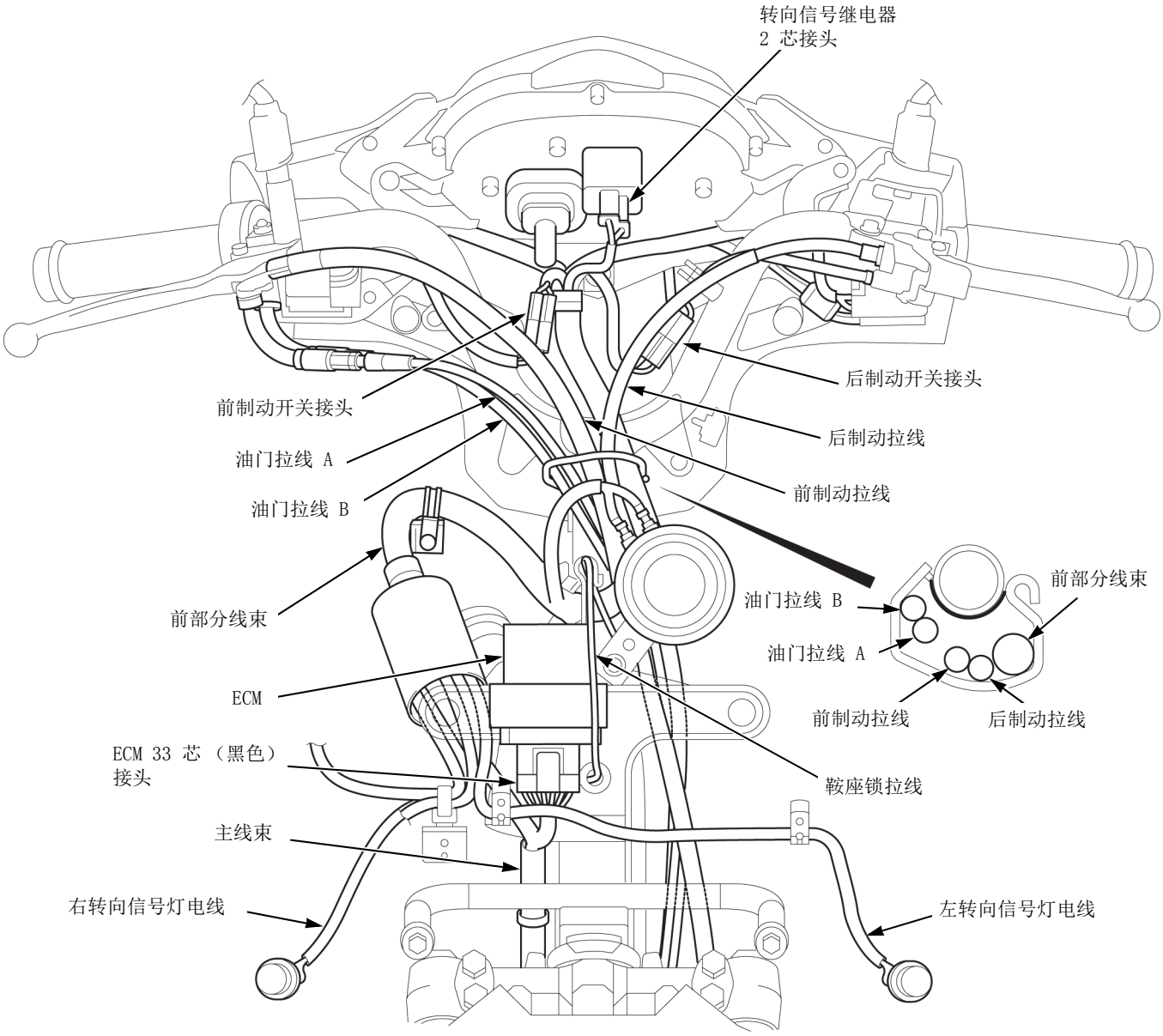
转向信号继电器
2 芯接头
后制动开关接头
前制动开关接头
后制动拉线
油门拉线 A
前制动拉线
油门拉线 B
前部分线束
油门拉线 B
油门拉线 A
前部分线束
ECM
前制动拉线
后制动拉线
ECM 33 芯（黑色）
接头
鞍座锁拉线
主线束
右转向信号灯电线
左转向信号灯电线

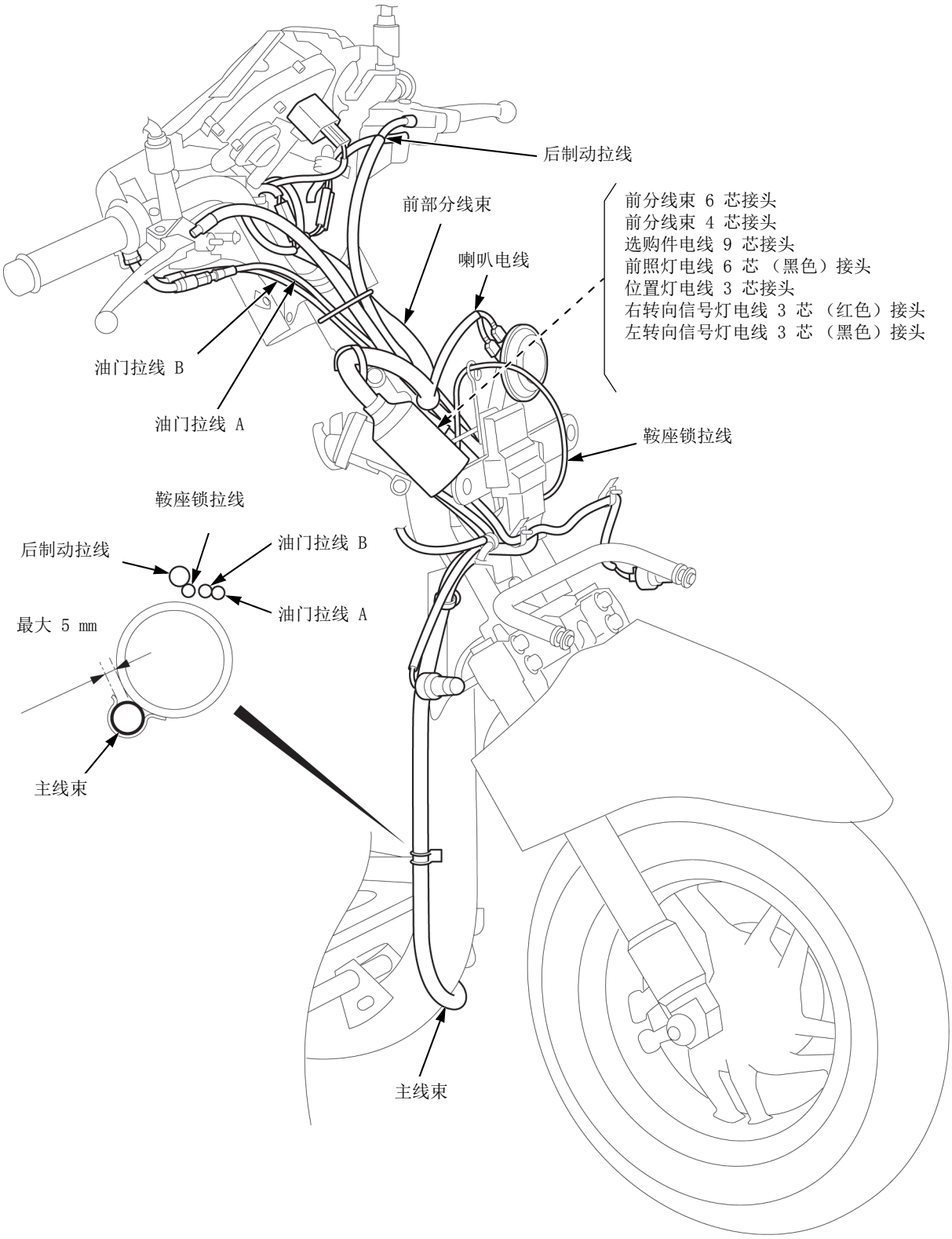
后制动拉线
前部分线束
喇叭电线
前分线束 6 芯接头
前分线束 4 芯接头
选购件电线 9 芯接头
前照灯电线 6 芯（黑色）接头
位置灯电线 3 芯接头
右转向信号灯电线 3 芯（红色）接头
左转向信号灯电线 3 芯（黑色）接头
油门拉线 B
油门拉线 A
鞍座锁拉线
鞍座锁拉线
后制动拉线
油门拉线 B
油门拉线 A
最大 5 mm
主线束
主线束

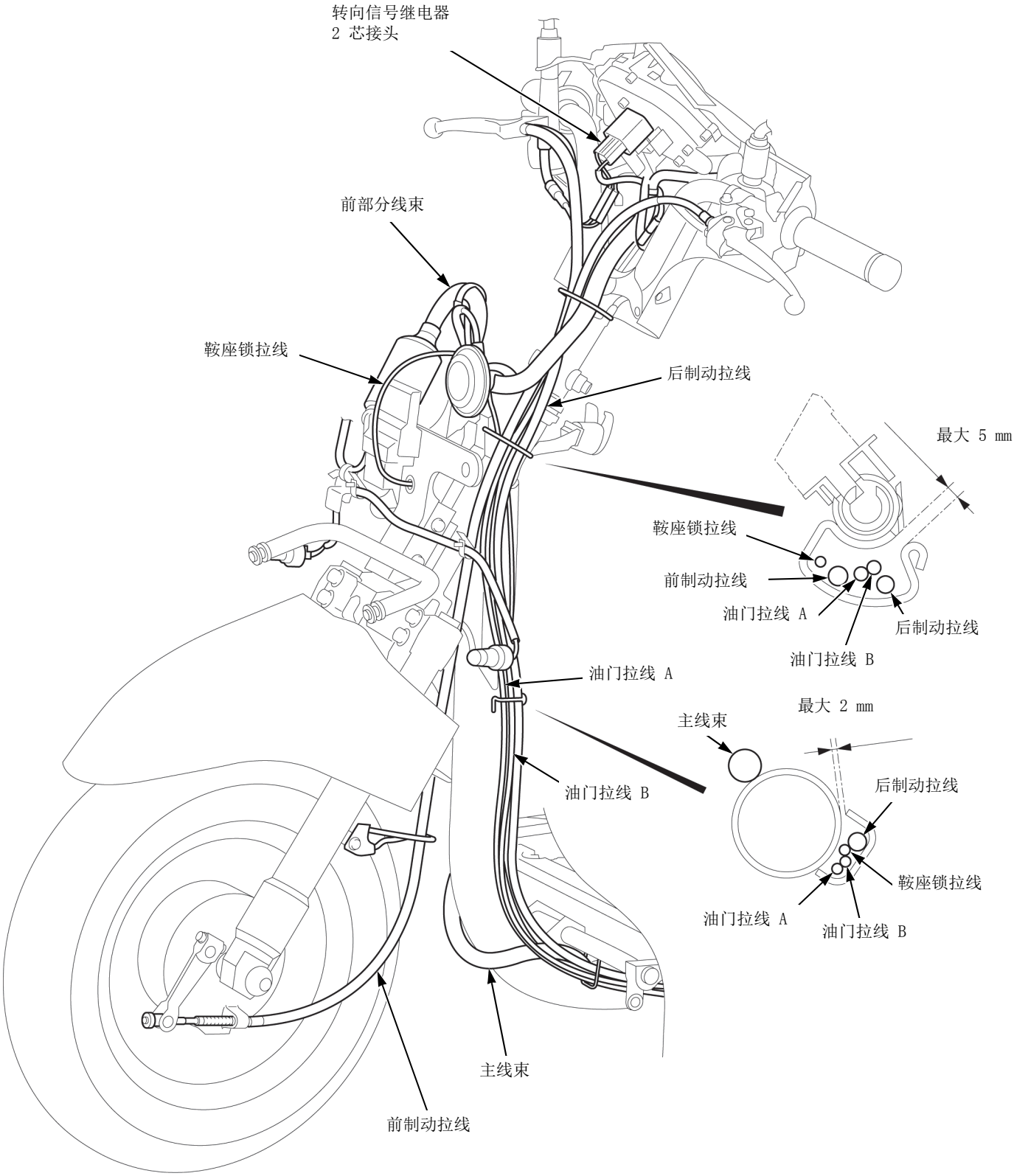
转向信号继电器
2 芯接头
前部分线束
鞍座锁拉线
后制动拉线
最大 5 mm
鞍座锁拉线
前制动拉线
油门拉线 A
后制动拉线
油门拉线 B
油门拉线 A
最大 2 mm
主线束
油门拉线 B
后制动拉线
鞍座锁拉线
油门拉线 A
油门拉线 B
主线束
前制动拉线

前碟 / 后脚踏制动型：

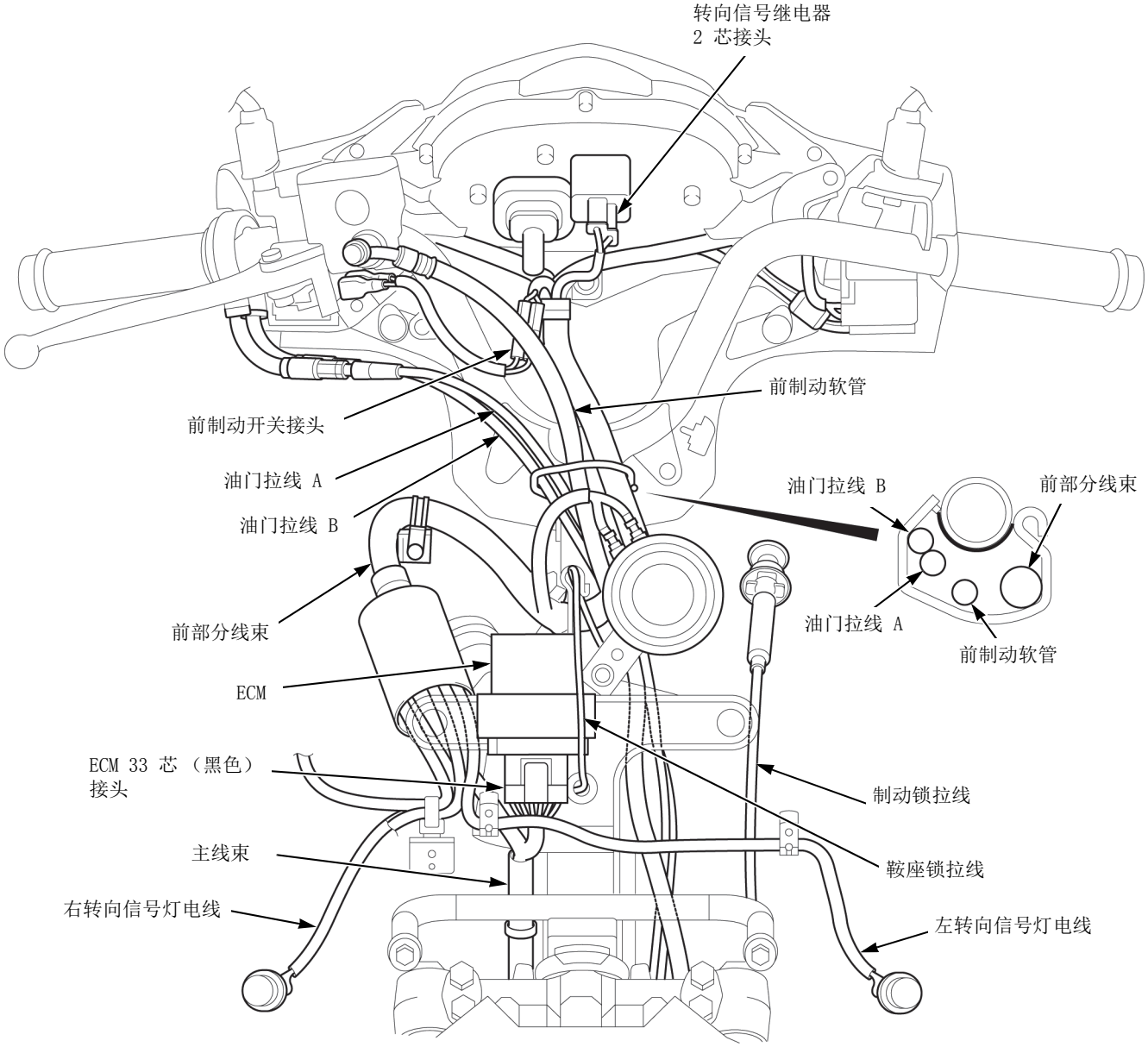
转向信号继电器
2 芯接头
前制动软管
前制动开关接头
油门拉线 A
油门拉线 B
油门拉线 B
前部分线束
油门拉线 A
前制动软管
前部分线束
ECM
ECM 33 芯（黑色）
接头
制动锁拉线
主线束
鞍座锁拉线
右转向信号灯电线
左转向信号灯电线

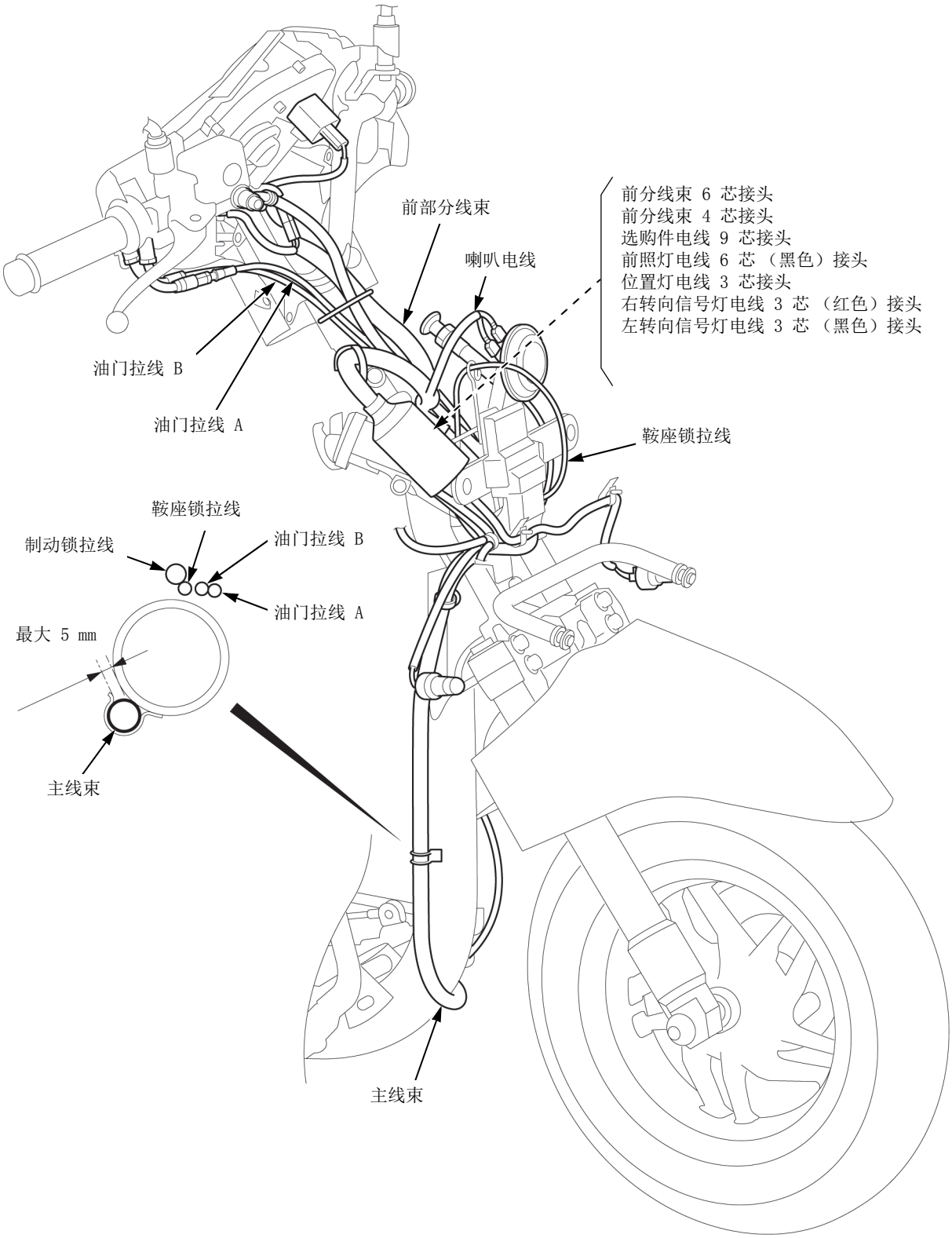
前分线束 6 芯接头
前分线束 4 芯接头
选购件电线 9 芯接头
前照灯电线 6 芯 （黑色）接头
位置灯电线 3 芯接头
右转向信号灯电线 3 芯 （红色）接头
左转向信号灯电线 3 芯 （黑色）接头
前部分线束
喇叭电线
油门拉线 B
油门拉线 A
鞍座锁拉线
鞍座锁拉线
制动锁拉线
油门拉线 B
油门拉线 A
最大 5 mm
主线束
主线束

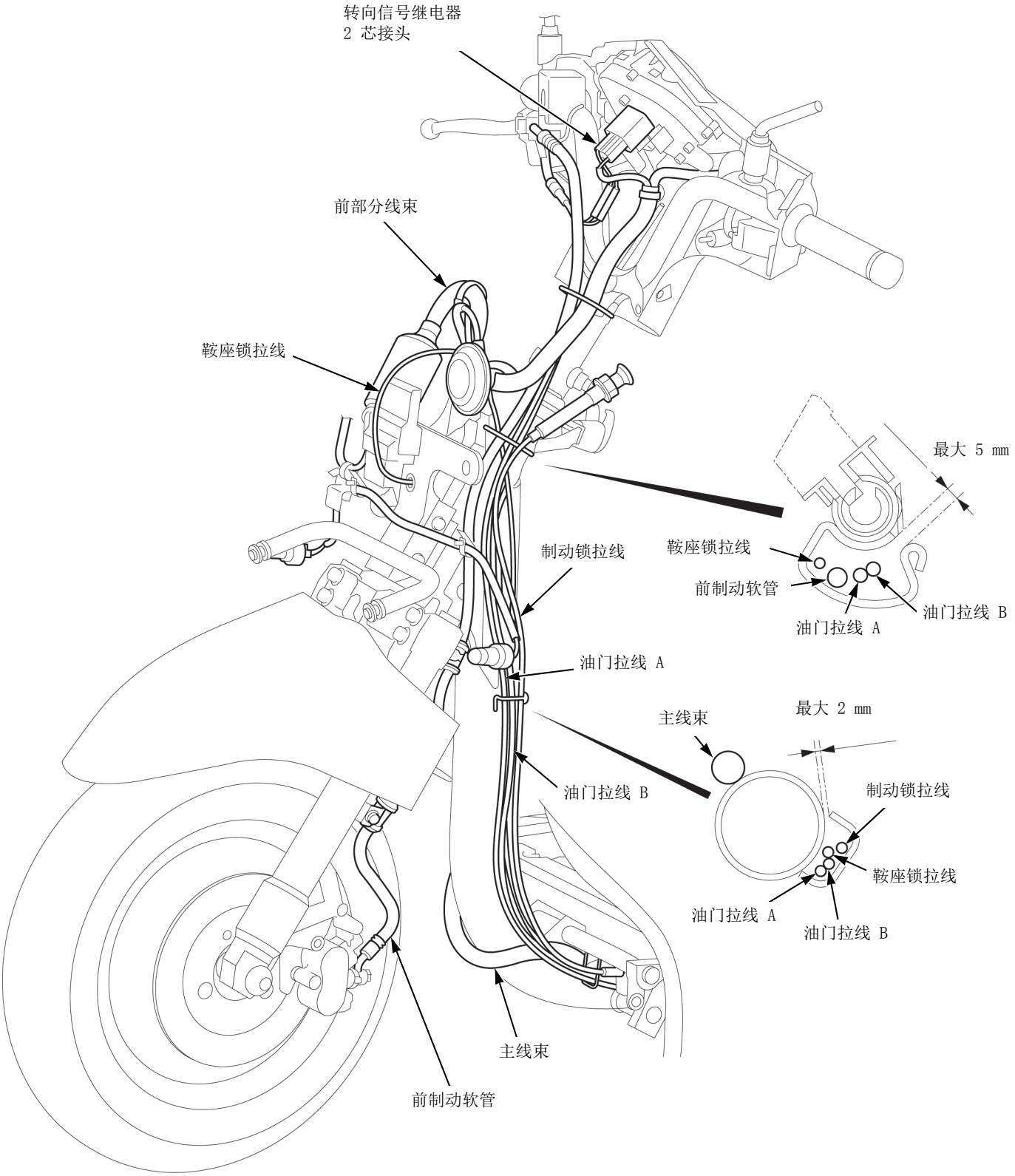
转向信号继电器
2 芯接头
前部分线束
鞍座锁拉线
制动锁拉线
油门拉线 A
油门拉线 B
主线束
前制动软管
最大 5 mm
鞍座锁拉线
前制动软管
油门拉线 A
油门拉线 B
最大 2 mm
主线束
制动锁拉线
鞍座锁拉线
油门拉线 A
油门拉线 B

前鼓 / 后脚踏制动型：

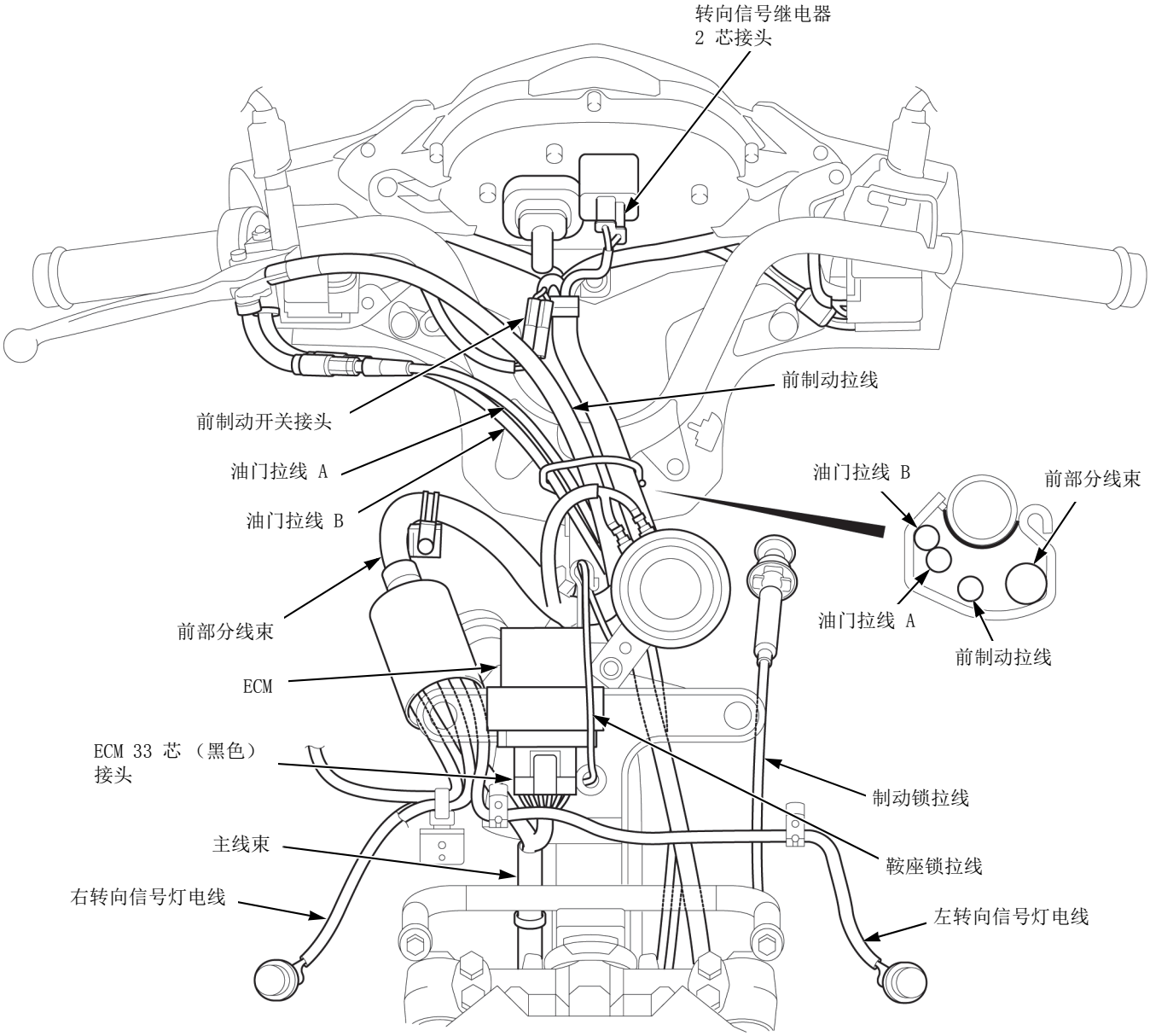
转向信号继电器
2 芯接头
前制动拉线
前制动开关接头
油门拉线 A
油门拉线 B
油门拉线 B
前部分线束
油门拉线 A
前制动拉线
前部分线束
ECM
ECM 33 芯（黑色）
接头
制动锁拉线
主线束
鞍座锁拉线
右转向信号灯电线
左转向信号灯电线

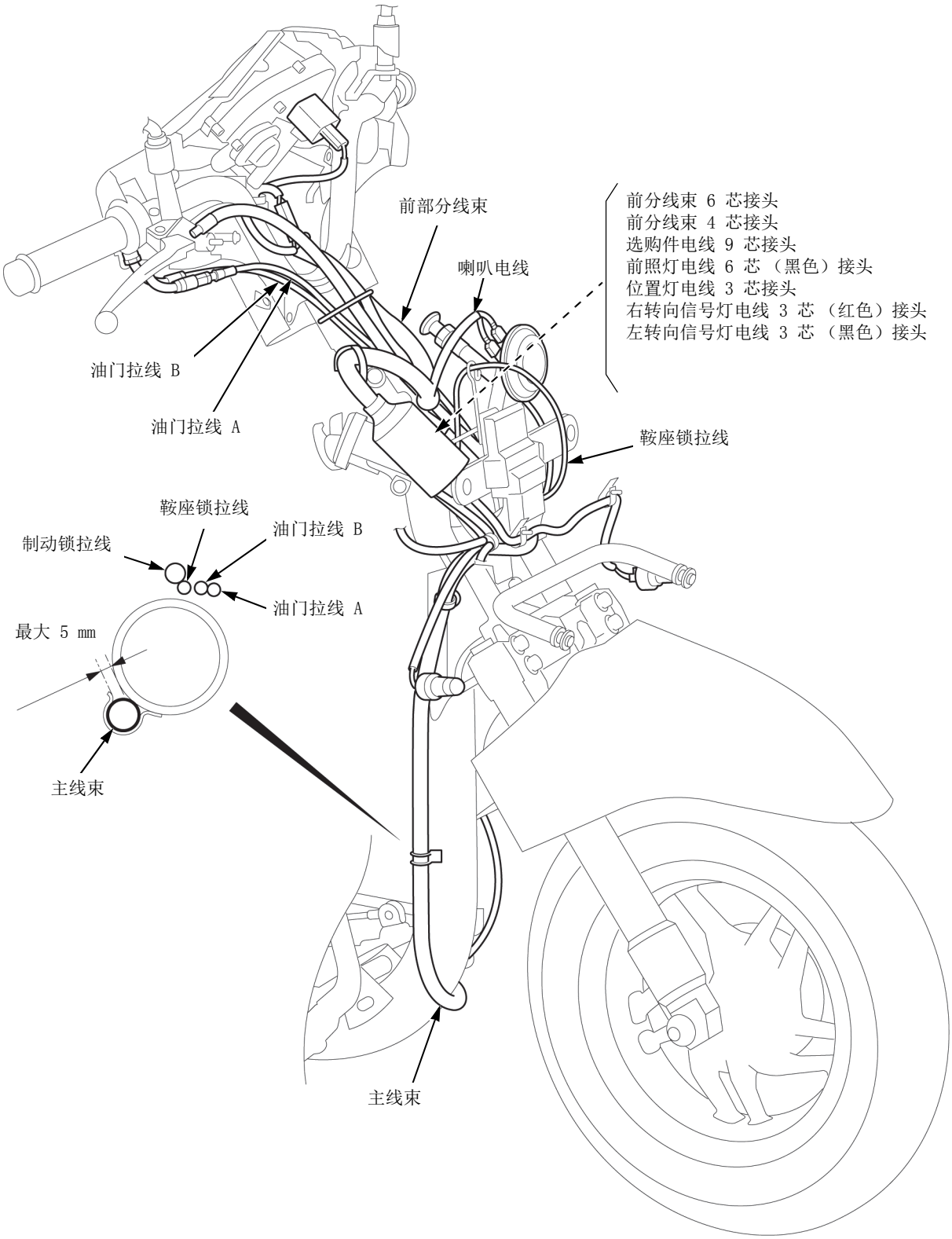
前部分线束
喇叭电线
前分线束 6 芯接头
前分线束 4 芯接头
选购件电线 9 芯接头
前照灯电线 6 芯 （黑色）接头
位置灯电线 3 芯接头
右转向信号灯电线 3 芯 （红色）接头
左转向信号灯电线 3 芯 （黑色）接头
油门拉线 B
油门拉线 A
鞍座锁拉线
鞍座锁拉线
制动锁拉线
油门拉线 B
油门拉线 A
最大 5 mm
主线束
主线束

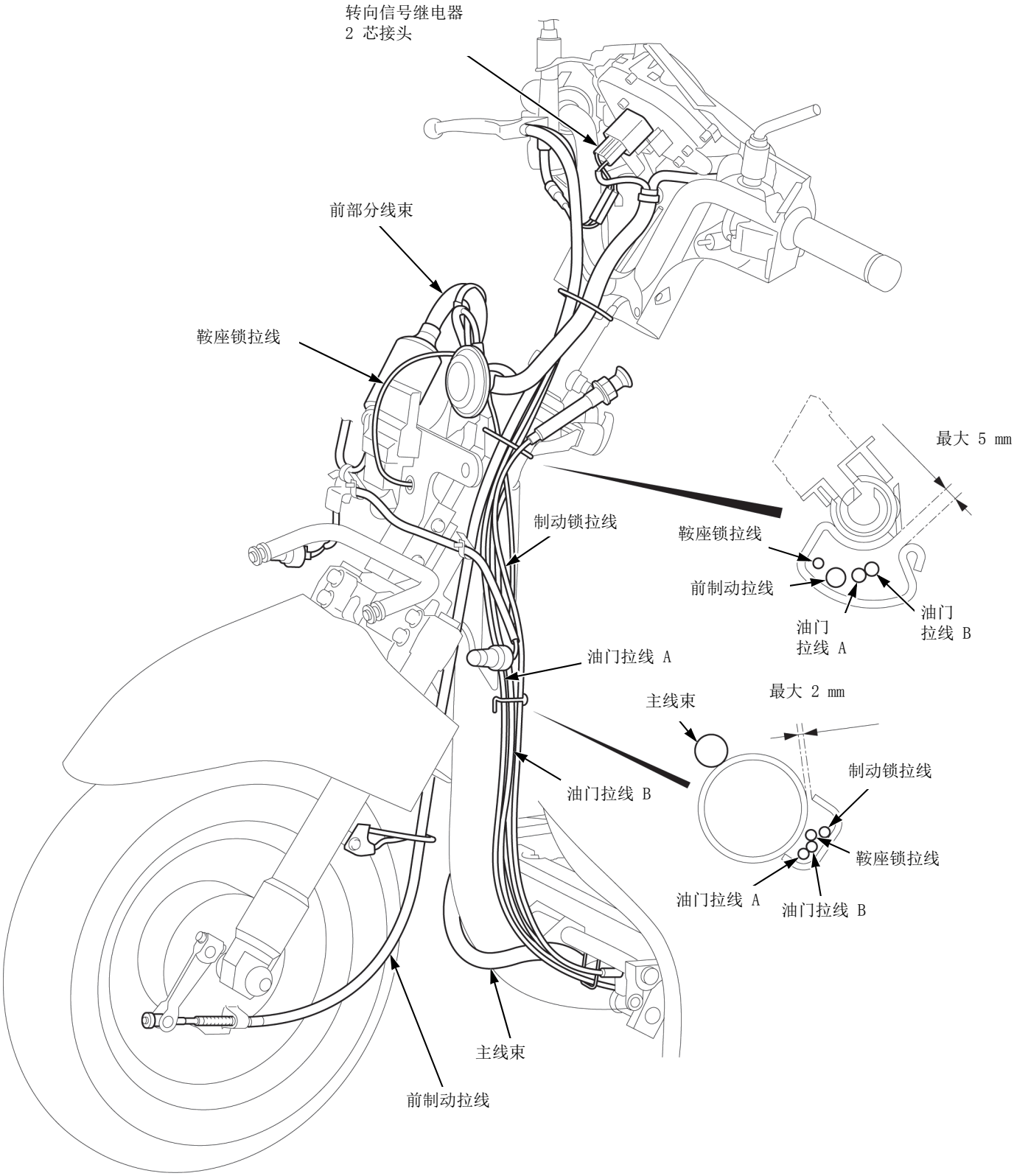
转向信号继电器
2 芯接头
前部分线束
鞍座锁拉线
制动锁拉线
油门拉线 A
油门拉线 B
主线束
前制动拉线
最大 5 mm
鞍座锁拉线
前制动拉线
油门
拉线 A
油门
拉线 B
最大 2 mm
主线束
制动锁拉线
鞍座锁拉线
油门拉线 A
油门拉线 B

前碟 / 后手柄 CBS 制动型：

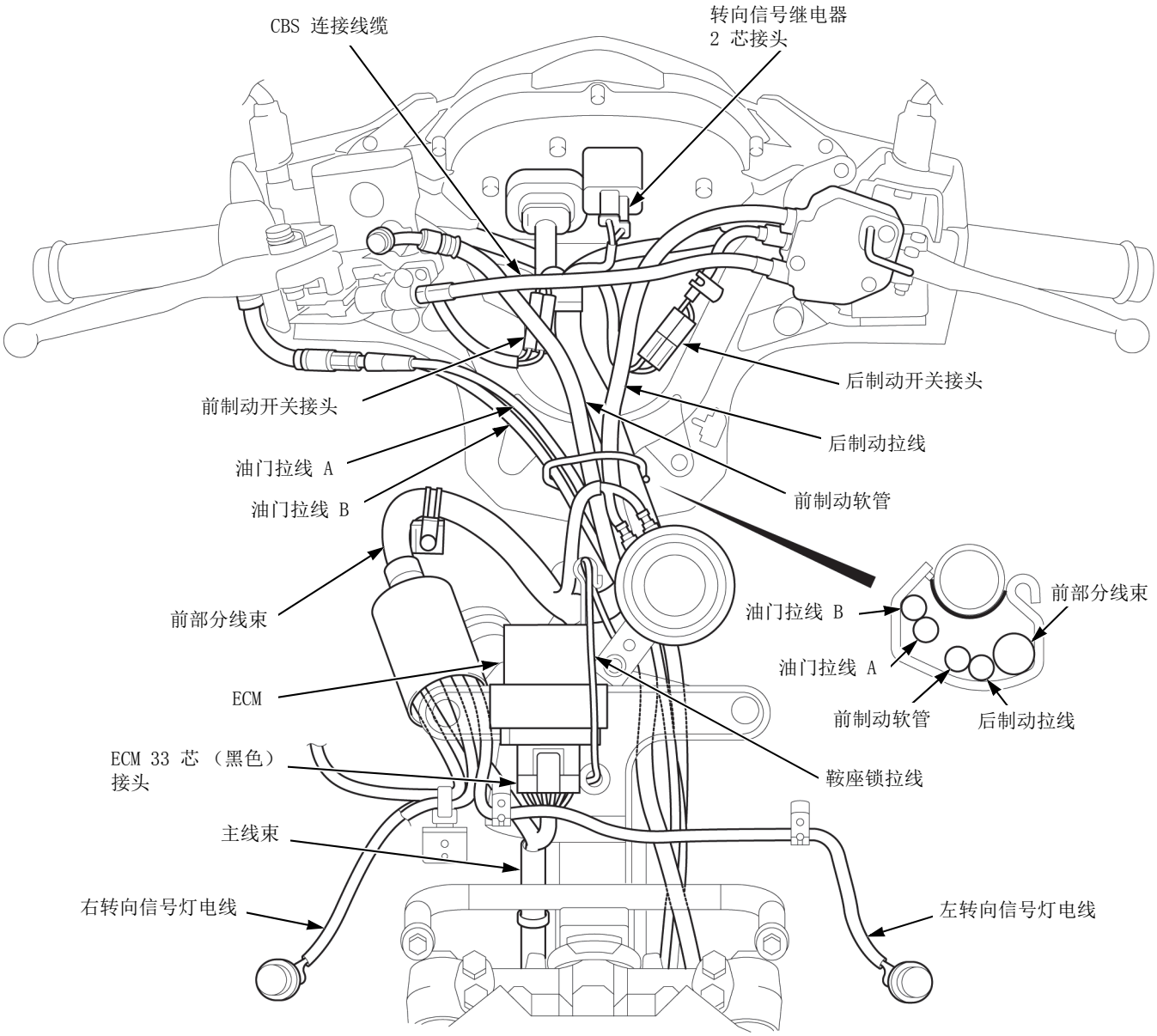

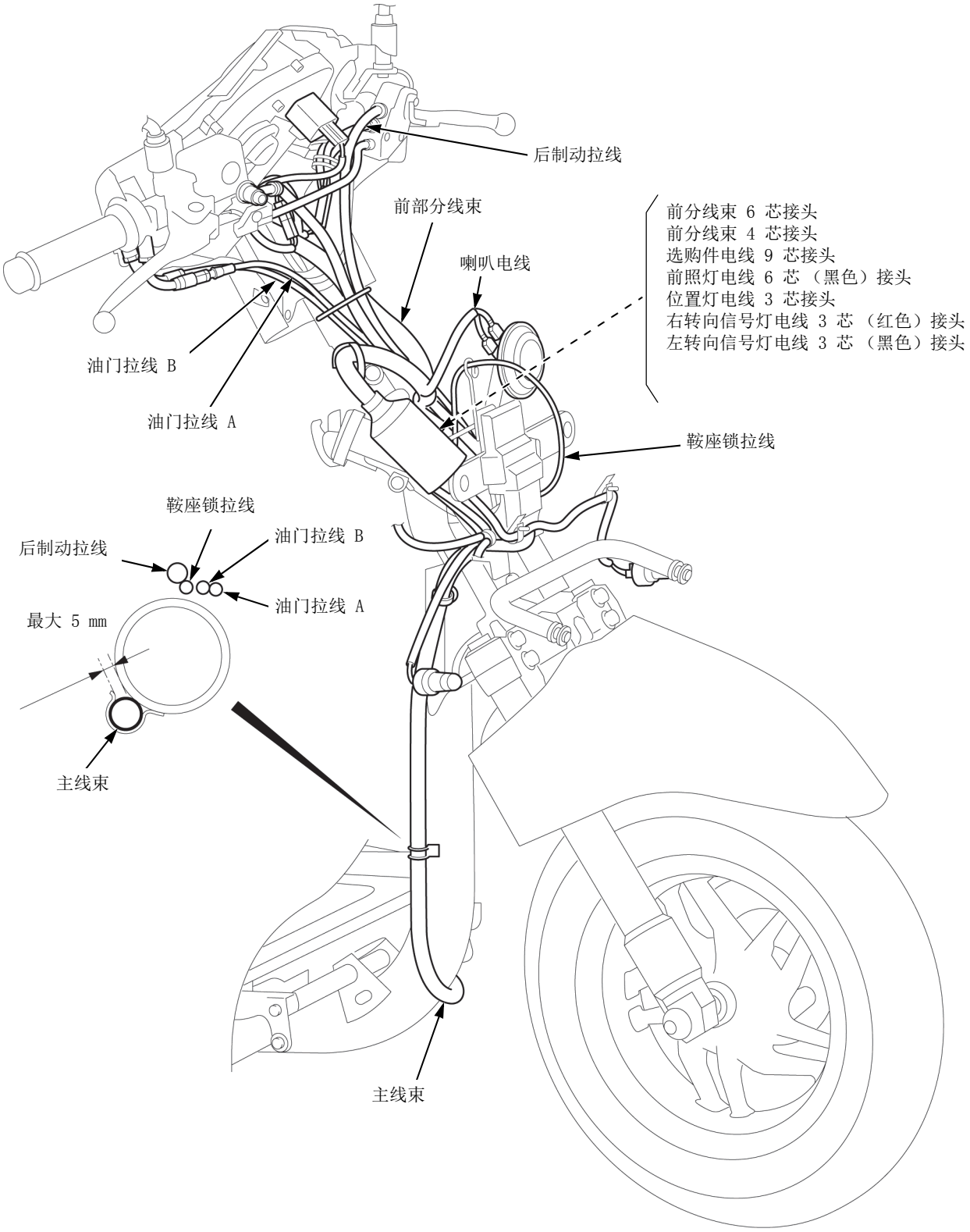
后制动拉线
前部分线束
喇叭电线
前分线束 6 芯接头
前分线束 4 芯接头
选购件电线 9 芯接头
前照灯电线 6 芯 （黑色）接头
位置灯电线 3 芯接头
右转向信号灯电线 3 芯 （红色）接头
左转向信号灯电线 3 芯 （黑色）接头
油门拉线 B
油门拉线 A
鞍座锁拉线
鞍座锁拉线
后制动拉线
油门拉线 B
油门拉线 A
最大 5 mm
主线束
主线束

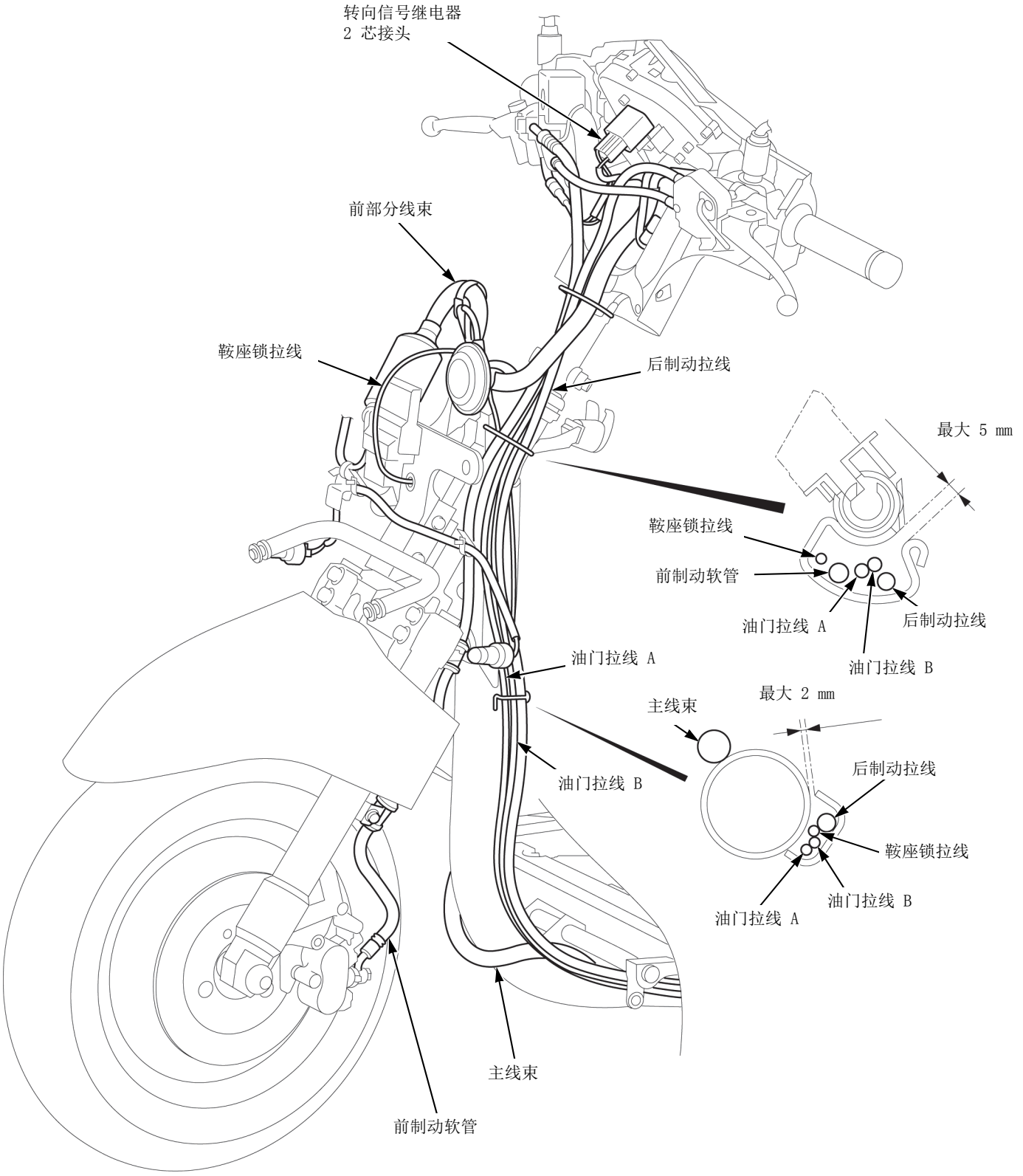
转向信号继电器
2 芯接头
前部分线束
鞍座锁拉线
后制动拉线
最大 5 mm
鞍座锁拉线
前制动软管
油门拉线 A
后制动拉线
油门拉线 B
油门拉线 A
最大 2 mm
主线束
油门拉线 B
后制动拉线
鞍座锁拉线
油门拉线 B
油门拉线 A
主线束
前制动软管

后手柄制动 /CBS 制动型：

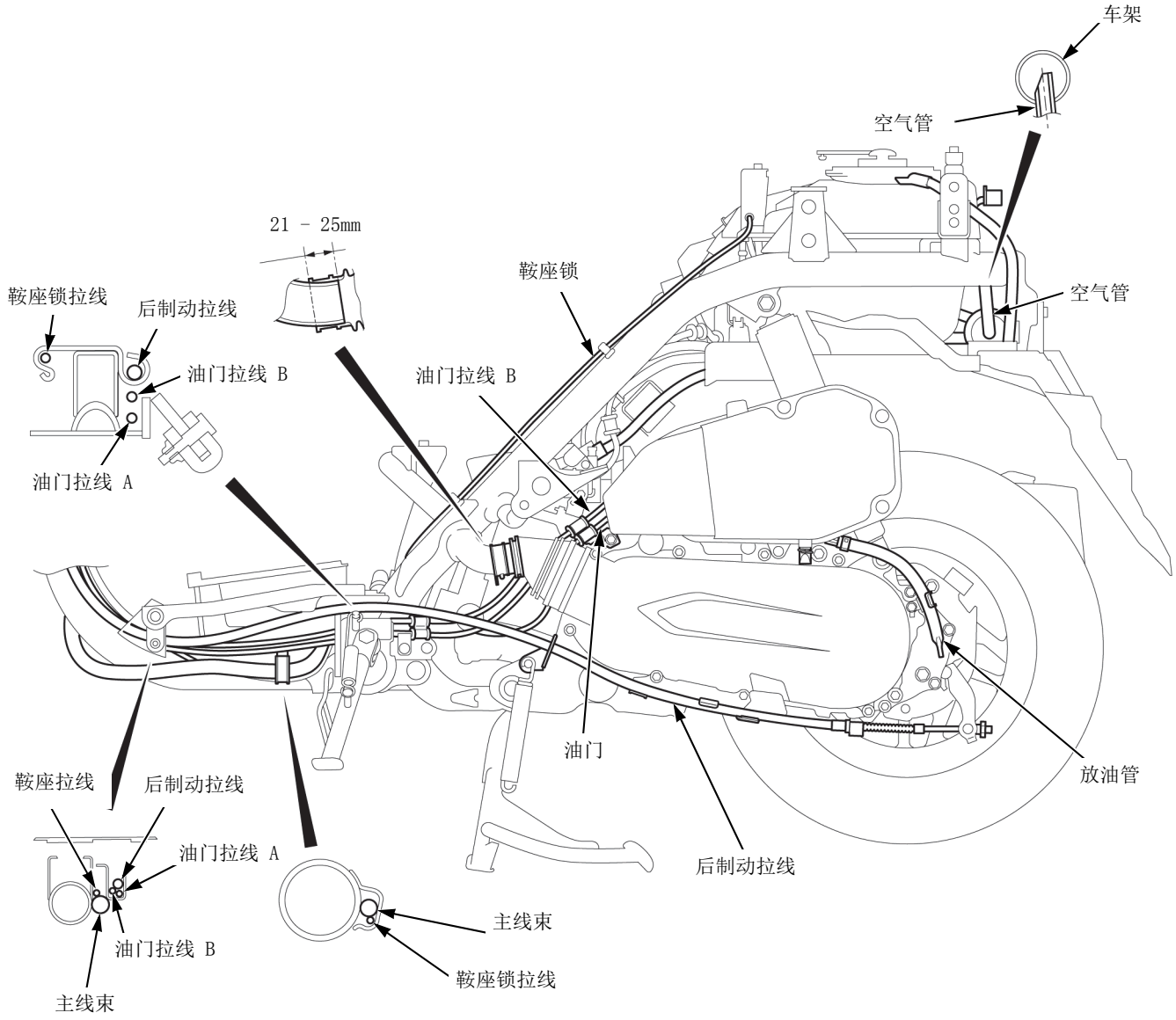

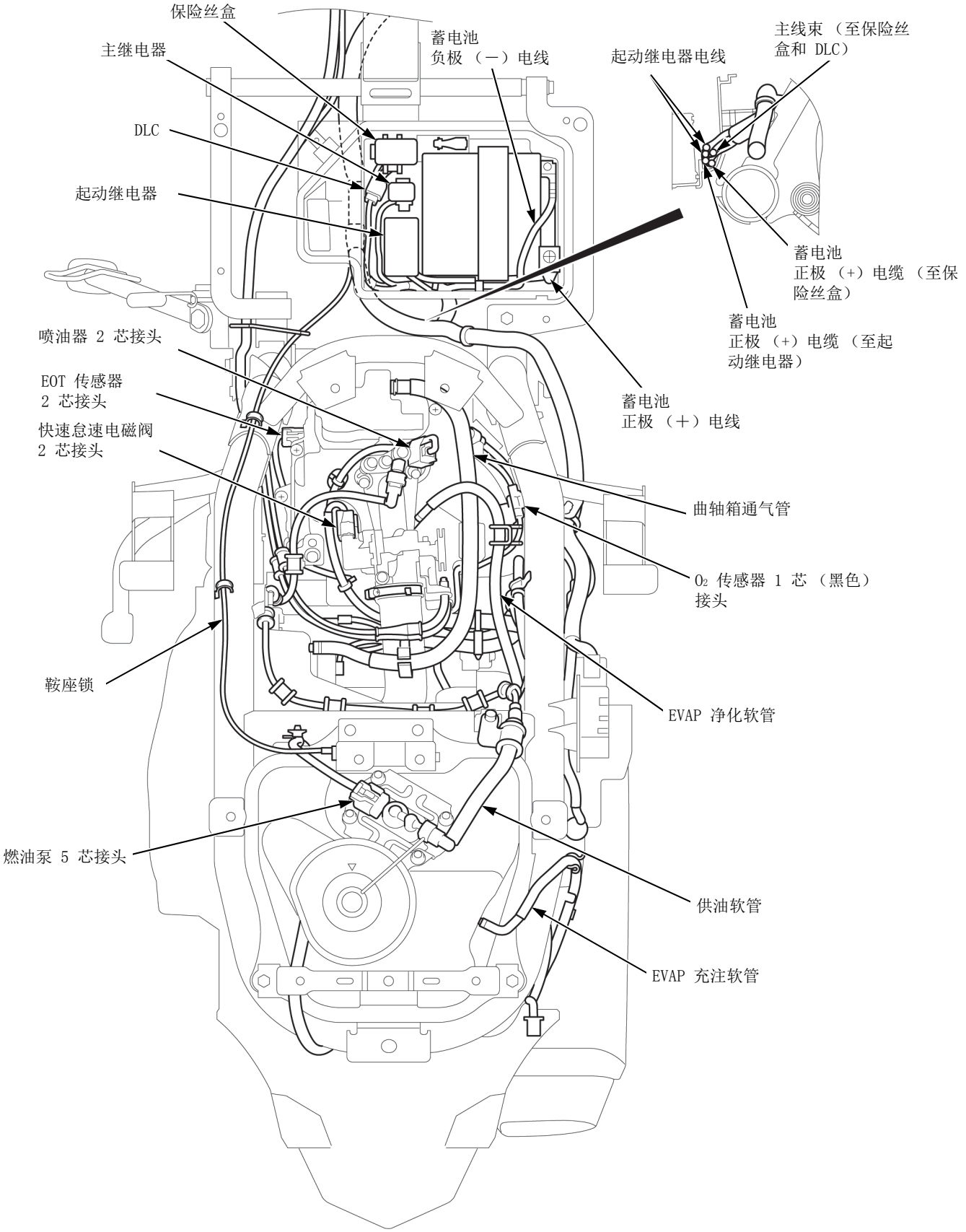
保险丝盒
主继电器
DLC
起动继电器
蓄电池
负极（－）电线
起动继电器电线
主线束（至保险丝盒和 DLC）
蓄电池
正极（+）电缆（至保险丝盒）
蓄电池
正极（+）电缆（至起动继电器）
蓄电池
正极（＋）电线
喷油器 2 芯接头
EOT 传感器
2 芯接头
快速怠速电磁阀
2 芯接头
曲轴箱通气管
O_2 传感器 1 芯（黑色）
接头
鞍座锁
EVAP 净化软管
燃油泵 5 芯接头
供油软管
EVAP 充注软管

仅后部脚踏制动型：

空气管
车架
后制动拉线
21 - 25mm
鞍座锁拉线
鞍座锁
油门拉线 A
空气管
油门
拉线 B
主线束
油门拉线 B
油门拉线 B
油门拉线 A
鞍座锁
拉线
油门
放油管
鞍座锁拉线
制动锁拉线
后制动开关线束
后制动拉线
主线束
油门拉线 A
主线束
油门拉线 B
鞍座锁拉线

制动锁拉线
油门拉线 B
油门拉线 A
后制动灯开关 2 芯接头
后制动开关
鞍座锁拉线
后制动拉线
主线束

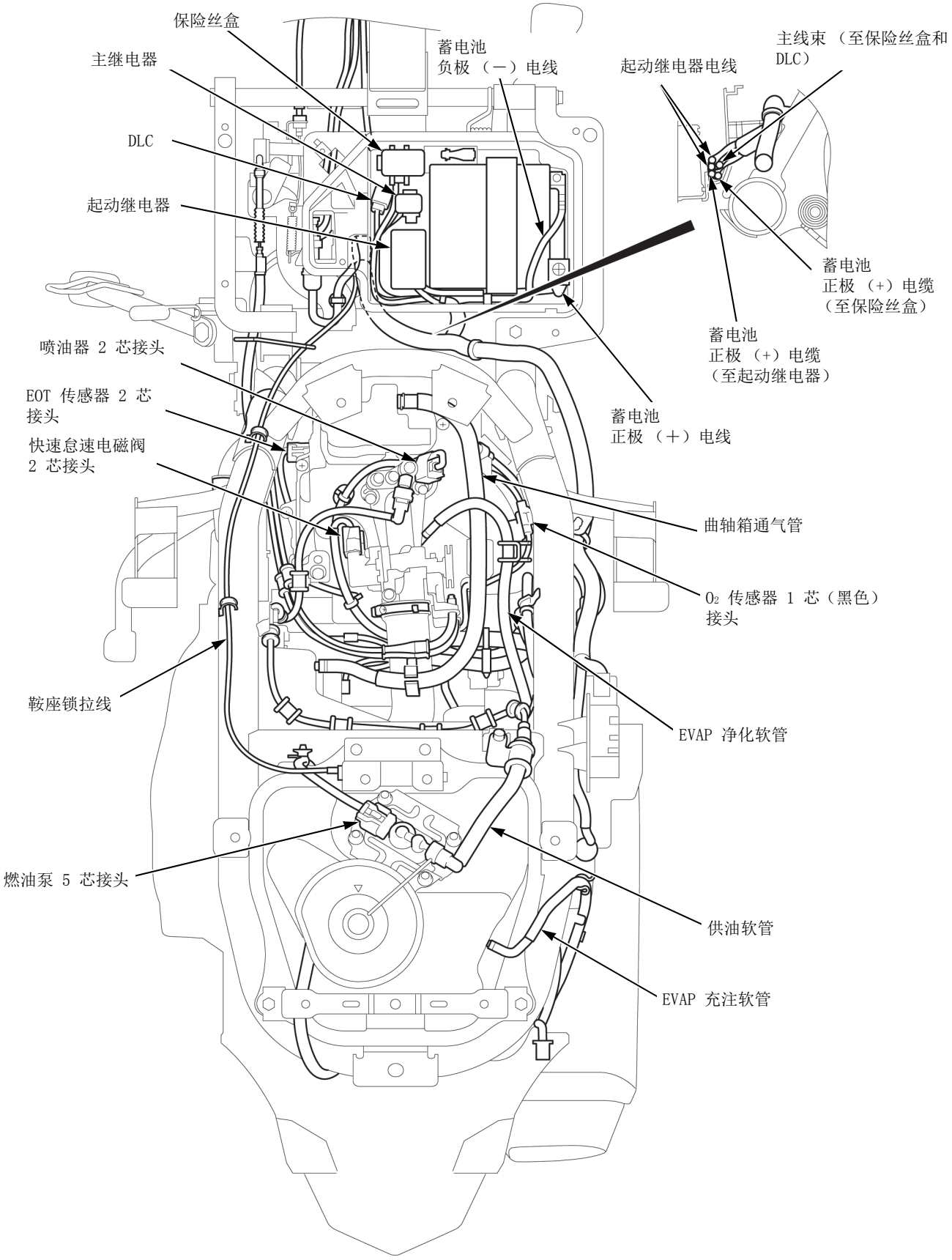
保险丝盒
主继电器
DLC
起动继电器
蓄电池
负极（－）电线
起动继电器电线
主线束（至保险丝盒和
DLC）
蓄电池
正极（+）电缆
（至保险丝盒）
蓄电池
正极（+）电缆
（至起动继电器）
蓄电池
正极（＋）电线
喷油器 2 芯接头
EOT 传感器 2 芯
接头
快速怠速电磁阀
2 芯接头
曲轴箱通气管
O_2 传感器 1 芯（黑色）
接头
鞍座锁拉线
EVAP 净化软管
燃油泵 5 芯接头
供油软管
EVAP 充注软管

所有类型：

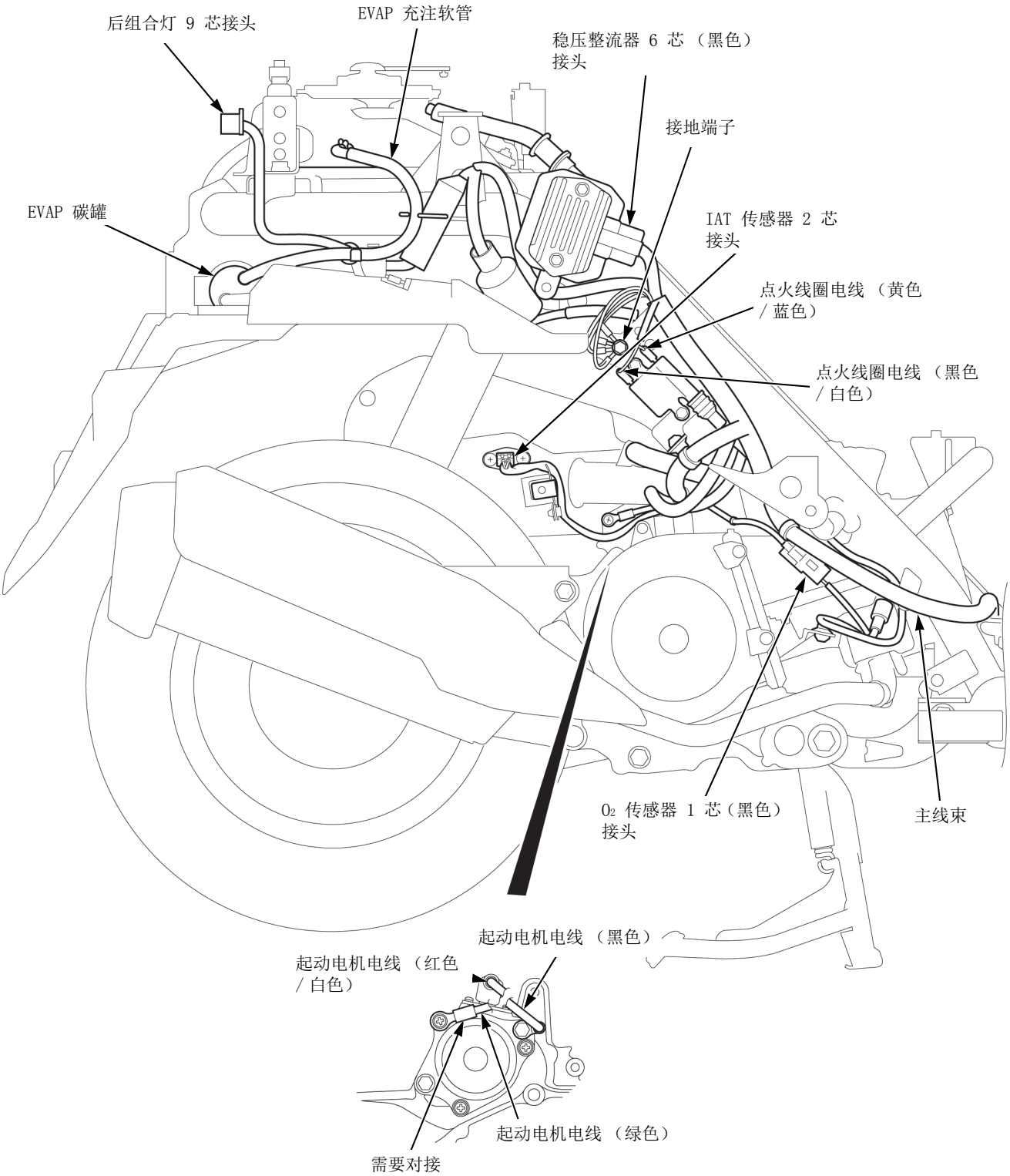
后组合灯 9 芯接头
EVAP 充注软管
稳压整流器 6 芯（黑色）接头
接地端子
EVAP 碳罐
IAT 传感器 2 芯接头
点火线圈电线（黄色 / 蓝色）
点火线圈电线（黑色 / 白色）
O_2 传感器 1 芯（黑色）接头
主线束
起动电机电线（黑色）
起动电机电线（红色 / 白色）
起动电机电线（绿色）
需要对接

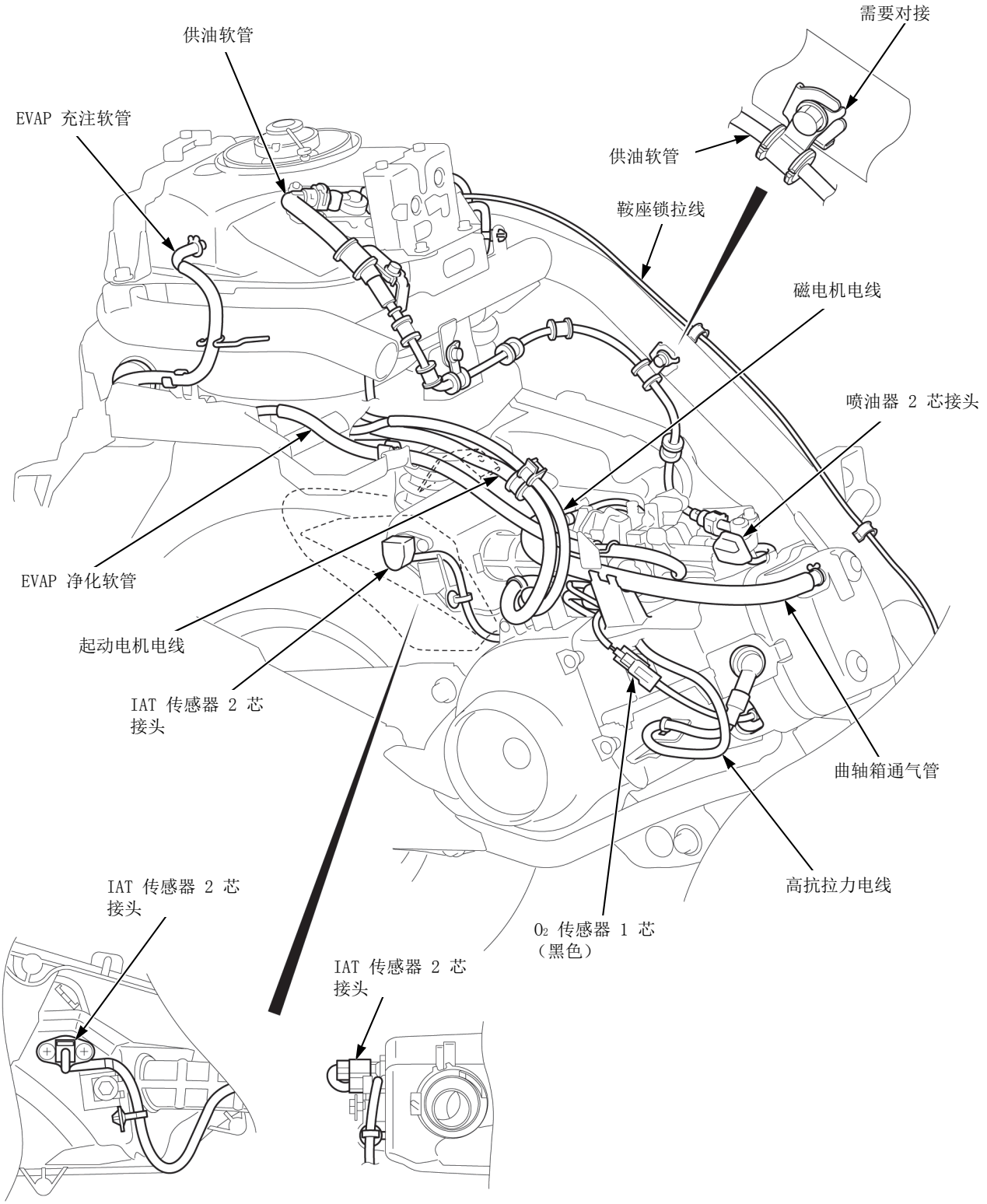
需要对接
供油软管
EVAP 充注软管
供油软管
鞍座锁拉线
磁电机电线
喷油器 2 芯接头
EVAP 净化软管
起动电机电线
IAT 传感器 2 芯
接头
曲轴箱通气管
高抗拉力电线
IAT 传感器 2 芯
接头
O_2 传感器 1 芯
（黑色）
IAT 传感器 2 芯
接头

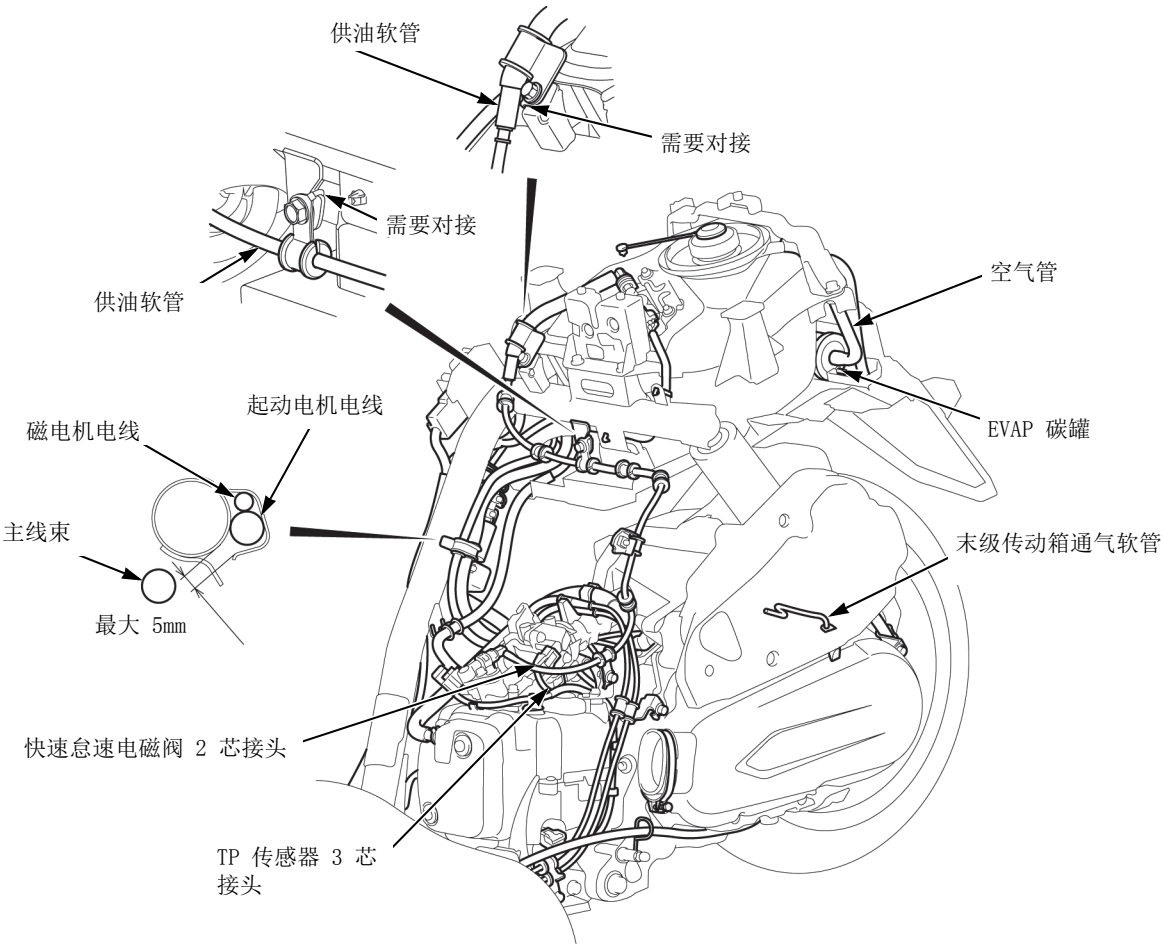
供油软管
需要对接
需要对接
供油软管
空气管
EVAP 碳罐
起动电机电线
磁电机电线
主线束
最大 5mm
末级传动箱通气软管
快速怠速电磁阀 2 芯接头
TP 传感器 3 芯
接头

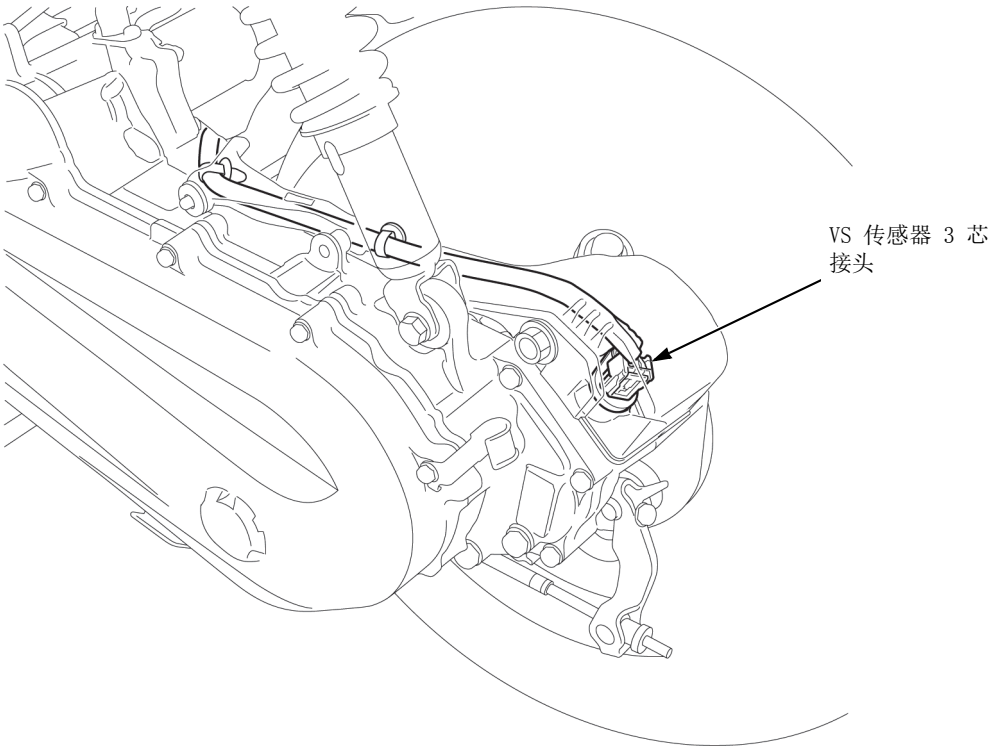
VS 传感器 3 芯
接头

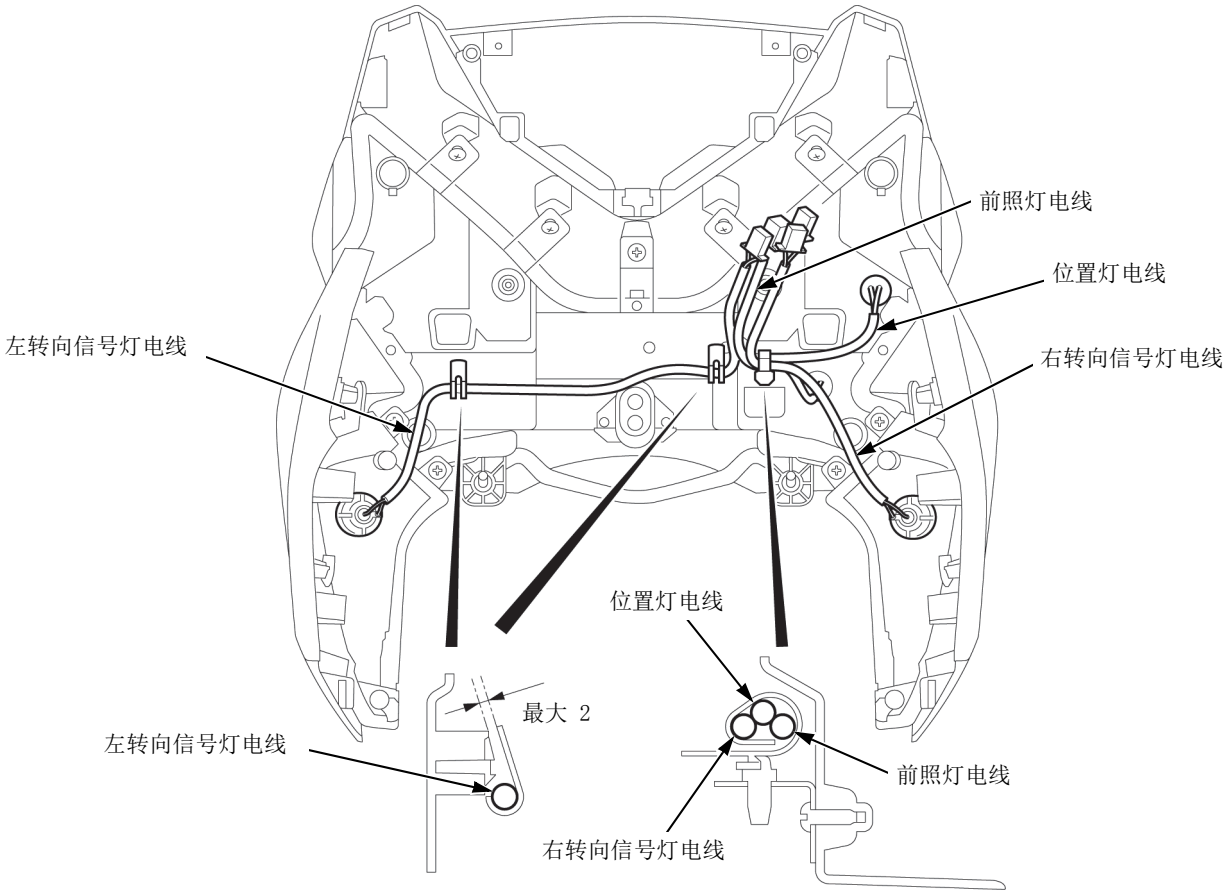
前照灯电线
位置灯电线
左转向信号灯电线
右转向信号灯电线
位置灯电线
最大 2
左转向信号灯电线
前照灯电线
右转向信号灯电线

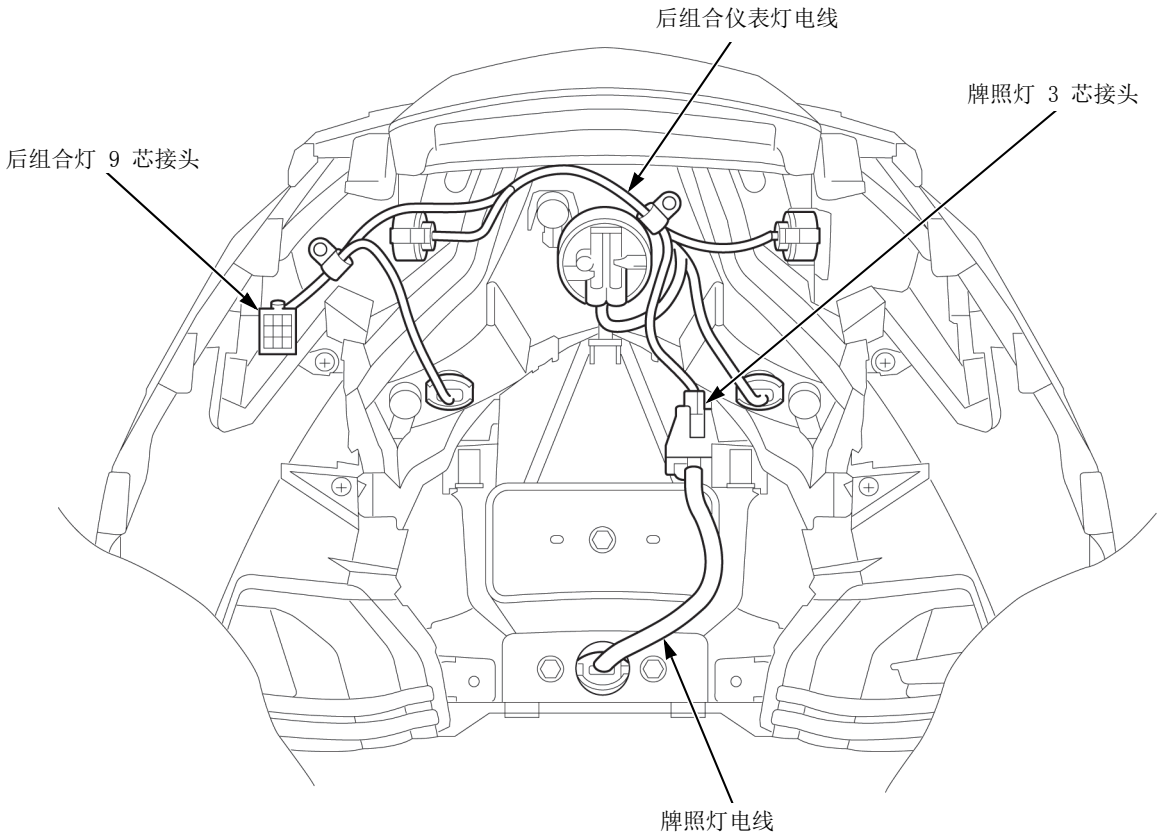
后组合仪表灯电线
牌照灯 3 芯接头
后组合灯 9 芯接头
牌照灯电线

技术特点

燃油蒸发控制系统，带单向阀 （通过进气真空压力操作）

油箱 [A] 产生的雾化汽油进入燃油蒸发 （EVAP）碳罐 [B]，并且在发动机停止运转时在这里被吸收并储藏。发动机运转且燃油蒸发 （EVAP）单向阀 [C] 被进气真空压力打开时，会通过进气管 [E] 将 EVAP 碳罐中的雾化汽油吸入节气门体的净化端口 [D] 并进入发动机。

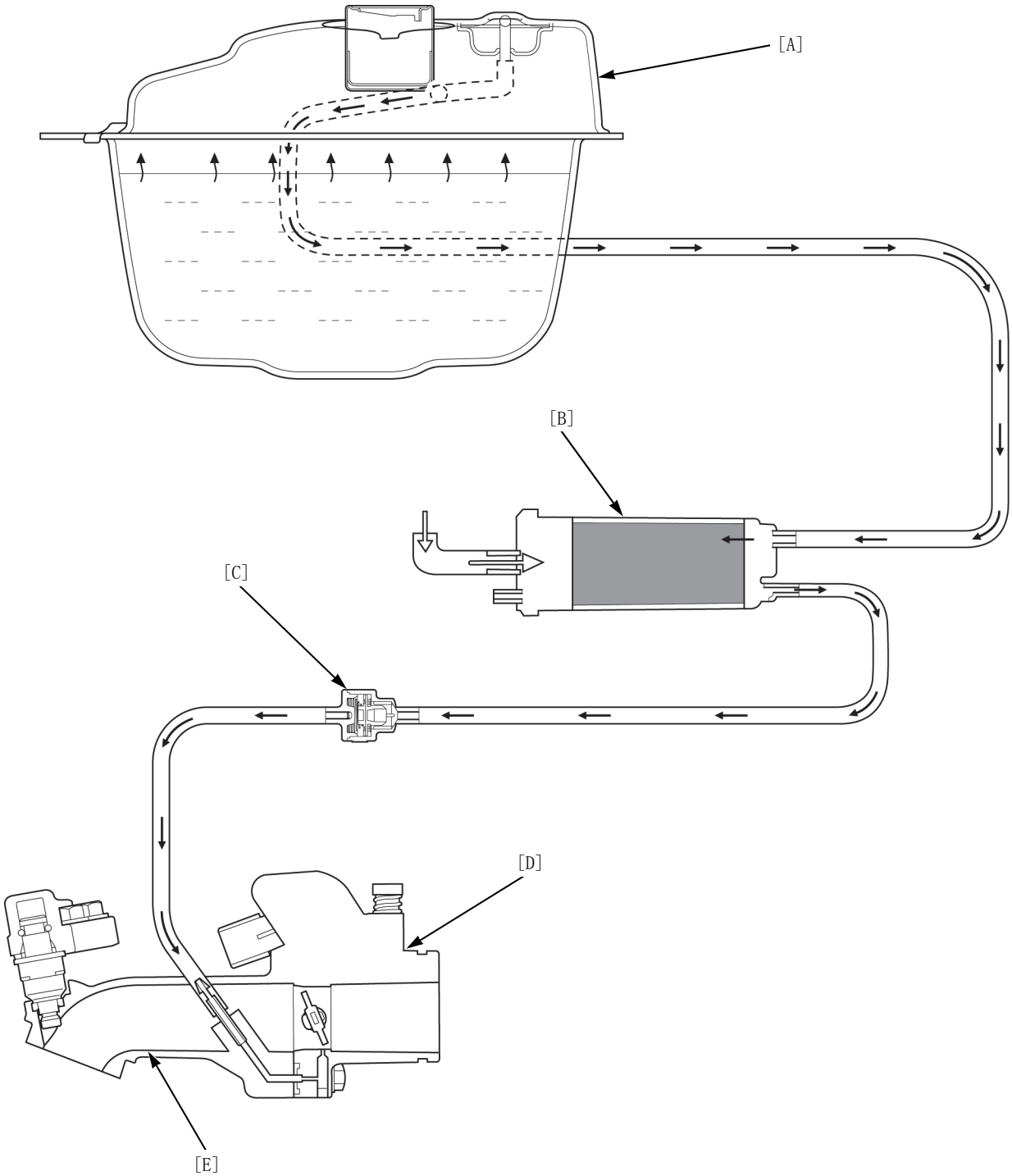

带燃油滤清器堵塞提醒功能的燃油泵系统

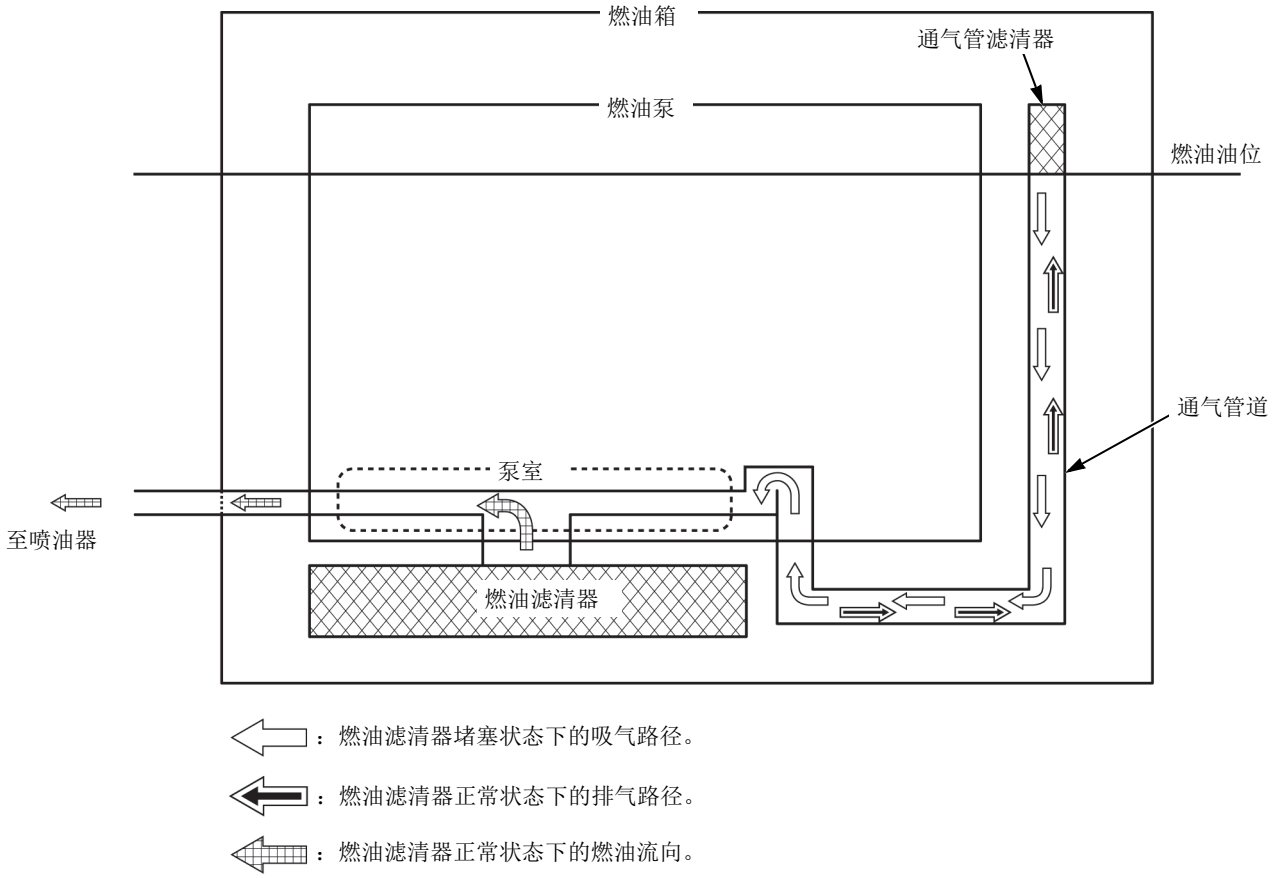

本车型的燃油泵系统由以下组件组成：

- 燃油泵室
- 燃油滤清器
- 通气管道
- 通气管滤清器

正常状态下，燃油泵室会吸入穿过了燃油滤清器的燃油，然后将其供至喷油器。

燃油滤清器堵塞时，燃油会穿过通气管道，然后被吸入泵室，以保证车辆的运转。通气管滤清器位于燃油箱的内部上侧。如果燃油消耗到一定程度，使得通气管滤清器暴露在燃油油位之上，则会有一定量的空气通过通气管滤清器和通气管道进入泵室。进入的空气会造成 “ 缺油 ” 的状况，这样会影响发动机的性能，从而让驾驶员知晓燃油滤清器堵塞的情况。这种症状可以视作滤清器更换提醒。

得益于该系统，驾驶员会在使用车辆期间感受到上述症状并注意到滤清器的堵塞情况，因此无需定期更换燃油滤清器。

只要油箱中的燃油油位保持在通气管滤清器的上方，即使燃油滤清器堵塞，空气也不会进入泵室，因此驾驶性能依然可以保持正常。

如果油箱中的燃油足够，但是存在发动机性能不佳、燃油不足或发动机起动故障等症状，请执行燃油供应测试 ➔2-3。

如果更换了燃油滤清器，则必须初始化 ECM，以免出现富油状况。

MIL 系统

MIL 指示

在现有的 PGM-FI 系统中，当发动机怠速或侧支架开关打开时，如果 PGM-FI 系统检测到存在故障，则 MIL 会闪烁显示故障代码指示的次数。但是在该 PGM-FI 系统中，如果系统检测到故障，则 MIL 会在不闪烁的情况下直接亮起，除非用 SCS 短路 DLC （读故障码）。

	现有的 PGM-FI			该 PGM-FI		
	怠速时	骑行时	SCS 短路	怠速时	骑行时	SCS 短路
当前的故障	闪烁	常亮	闪烁	常亮	常亮	闪烁
以前的故障	不亮	不亮	闪烁	* 常亮	* 常亮	* 闪烁

* 如果系统没有在三次驾驶周期 （点火 - 开启，驾骑，点火 - 关闭）中均检测到相同的故障，则该系统会关闭 MIL。

保养周期表

- 请按照用户手册保养周期表内说明的保养周期进行骑行前的检查。
- I：检查，必要时进行清洁、调节、润滑或更换。C：清洁。R：更换。A：调节。L：润滑。
- 下列保养项目需要一定的机械知识。某些项目（尤其是标有 * 和 ** 符号的项目）可能需要更多的技术信息以及工具。请垂询您的新大洲本田经销商。

Basic

- 有关本手册中说明以外的保养说明，请参阅 “ 基本 ” 维修手册。

项目		注	频率（注 1）								年度检查	定期更换	参考页码
			X 1,000 km	1	4	8	12	16	20	24			
*	燃油管				I	I	I	I	I	I	I		
*	油门操作				I	I	I	I	I	I	I		
*	空滤器	注 2						R					➔2-7
	曲轴箱通气管	注 3			C	C	C	C	C	C	C		
	火花塞				I	R	I	R	I	R			➔4-15
*	气门间隙			I	I	I	I	I	I	I			➔2-17
	发动机机油			R	R	R	R	R	R	R	R		➔2-14
	发动机机油滤网						C			C			
*	发动机怠速			I	I	I	I	I	I	I	I		
*	燃油蒸发控制系统						I			I			
*	传动皮带					I		I		R			
*	末级传动机油	注 4										2 年	➔2-28
	制动液（前碟制动型）	注 4			I	I	I	I	I	I	I	2 年	
	刹车蹄的磨损情况（前鼓制动型）				I	I	I	I	I	I	I		
	刹车块 / 制动片的磨损情况（前碟制动型）				I	I	I	I	I	I	I		
	制动系统			I	I	I	I	I	I	I	I		➔3-22
	制动灯开关（仅后部脚踏制动型）				I	I	I	I	I	I	I		
*	制动锁操作			I	I	I	I	I	I	I			➔3-27
	前照灯调光				I	I	I	I	I	I	I		➔4-24
**	离合器蹄块的磨损情况					I		I		I			
	侧支架				I	I	I	I	I	I	I		
*	悬挂				I	I	I	I	I	I	I		
*	螺母、螺栓等紧固件			I		I		I		I	I		
**	车轮 / 轮胎				I	I	I	I	I	I	I		
**	方向柱轴承			I			I			I	I		

- * 除非车主备有全套维修工具和保养资料，且技能合格，否则，请到指定的新大洲本田特约服务网点进行维修保养工作。
- ** 出于安全的目的，我们建议这些项目仅由新大洲本田经销商来维护保养。
- 本田公司建议本田特约维修店在每次定期维修保养后对您的摩托车进行路试。

注：

1. 如果里程表的读数较高，应该按照此处规定的周期反复进行维修保养。
2. 如果在特别潮湿或灰尘较大的地区驾骑，则要更频繁地进行维修保养工作。
3. 如果在雨天或油门全开的情况下驾骑，则要更频繁地进行维修保养工作。
4. 更换工作要求具备机械技能。

2. 燃油 & 发动机

燃油管 ····· 2-2

燃油泵单元 ····· 2-4

燃油箱 ····· 2-6

空滤器 ····· 2-7

节气门体 ····· 2-8

EVAP 系统 ····· 2-13

润滑系统 ····· 2-14

气缸头 ····· 2-17

气缸 / 活塞 ····· 2-23

传动系统 ····· 2-24

末级传动箱 ····· 2-28

磁电机 / 起动器 ····· 2-31

曲轴箱 / 曲轴 ····· 2-32

发动机单元 ····· 2-34

燃油管

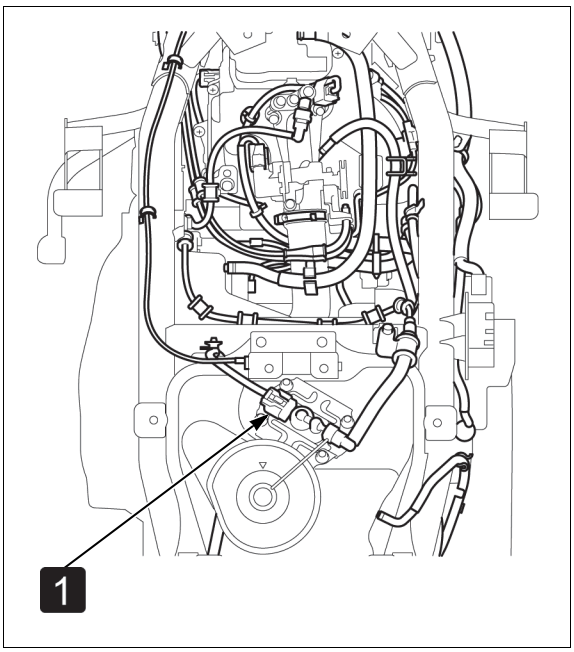

- 本摩托车在供油软管内使用了树脂零件材料。请勿弯折或扭曲供油软管。
- 行李箱 ➔3-6
- 1 燃油泵 5 芯接头
- 让其怠速，直至发动机熄火。
- 蓄电池负极 （ - ）电缆

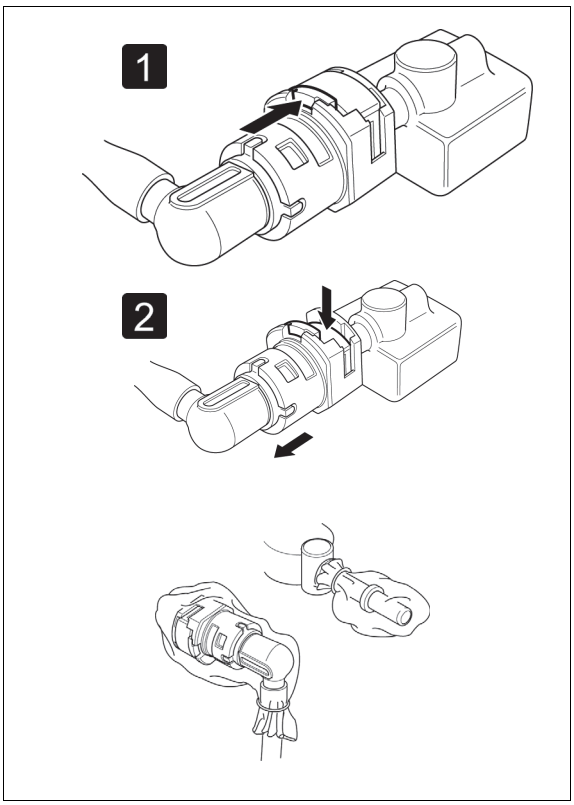

- 请勿使用拆卸工具。如果接头无法移动，请交替推拉接头，直至其可以轻松取下。
- 检查快速连接接头是否变脏，并根据需要清洁。
- 用一块市售的毛巾盖住快速连接接头。
- 1 朝前推挡圈凸片。
- 2 按下挡圈，从燃油泵接头 / 喷油器接头上断开接头
- 检查挡圈状况，并根据需要进行更换。
- 为防止损坏并避免异物进入，请使用塑料袋罩住断开的接头和管端。
- 将接头装至燃油泵接头 / 喷油器接头，直至挡圈在发出 “ 咔嗒声 ” 后锁止。如果两者难以连接，请在管端涂抹少量发动机机油。
- 确保连接稳固，然后目视检查并轻轻拉动接头。
- 安装拆下的零件后，将点火开关转至运转位置。（请勿起动发动机。）
  燃油泵将运转 2 秒左右，此时燃油压力将不断上升。重复两三次，然后检查供油系统是否未出现泄漏。

燃油供应测试

- 如果油箱中的燃油足够，但是存在发动机性能不佳、燃油不足或发动机起动故障等症状，请执行以下操作。
- 执行燃油压力测试。 ➔2-3
- 如果燃油压力在规格范围内，请执行燃油流量检查。 ➔2-3
- 在指定的燃油量内执行燃油流量检查。 ➔2-3

燃油压力测试

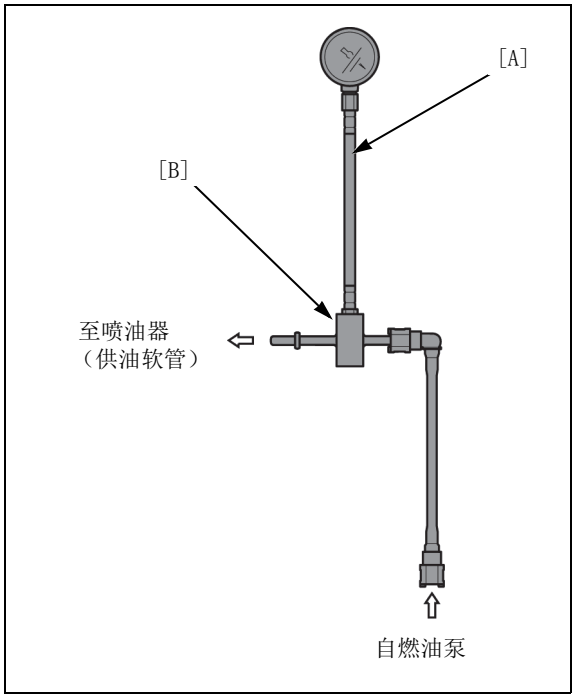

- 快速连接接头 （燃油泵侧）。
- 安装油压计和附件。
  [A] 油压计：07406-0040004
  [B] 油压计附件：070MJ-K260100
- 暂时连接蓄电池负极电缆和燃油泵 5 芯接头。
  起动发动机，并让其怠速运转，然后读取燃油压力。
  标准值：263 – 316 kPa
- 如果燃油压力高于指定值，请更换燃油泵总成。 ➔2-4
- 如果燃油压力低于指定值，请检查以下事项。
  - 燃油管路是否泄漏
  - 压力计读数的指针出现不稳定的摆动或振动。
- 如果指针摆动或振动，请更换燃油滤清器。 ➔2-5
- 如果指针不摆动或振动，请更换燃油泵单元。 ➔2-4

燃油流量检查

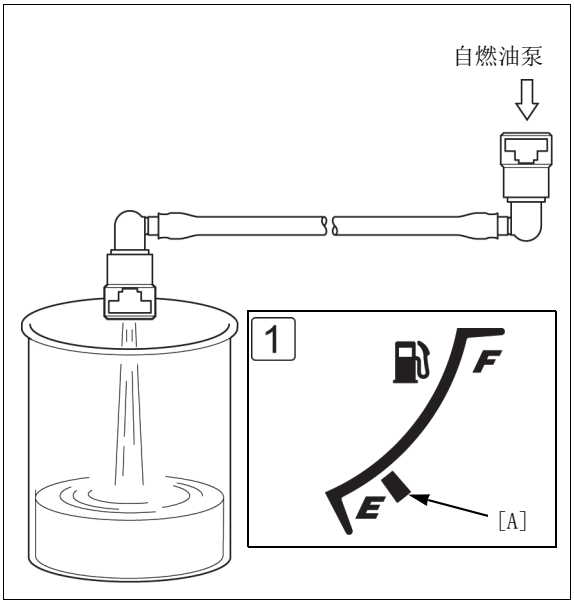

- 快速连接接头 （喷油器侧）。
- 将软管端部放入合格的汽油容器。擦拭掉溢出的汽油。
- 在此期间，燃油泵会运行 2 秒。重复五次，确保达到总测量时间要求。
  标准值：最小 82 cm^3/10 秒
- 如果流量低于指定值，请检查以下事项：
  - 燃油软管堵塞
  - 燃油泵单元
- 1 用中心支架将车辆支撑在平坦的地面上。调整油箱中的燃油，使压力计字段 [A] 位于指定的范围内，然后检查燃油流量。
  指定的范围：一个字段 （不闪烁）
- 如果燃油流量超出规格，请检查是否存在其他的故障零件。
- 如果燃油流量低于规格，请更换燃油滤清器。 ➔2-5

燃油泵单元

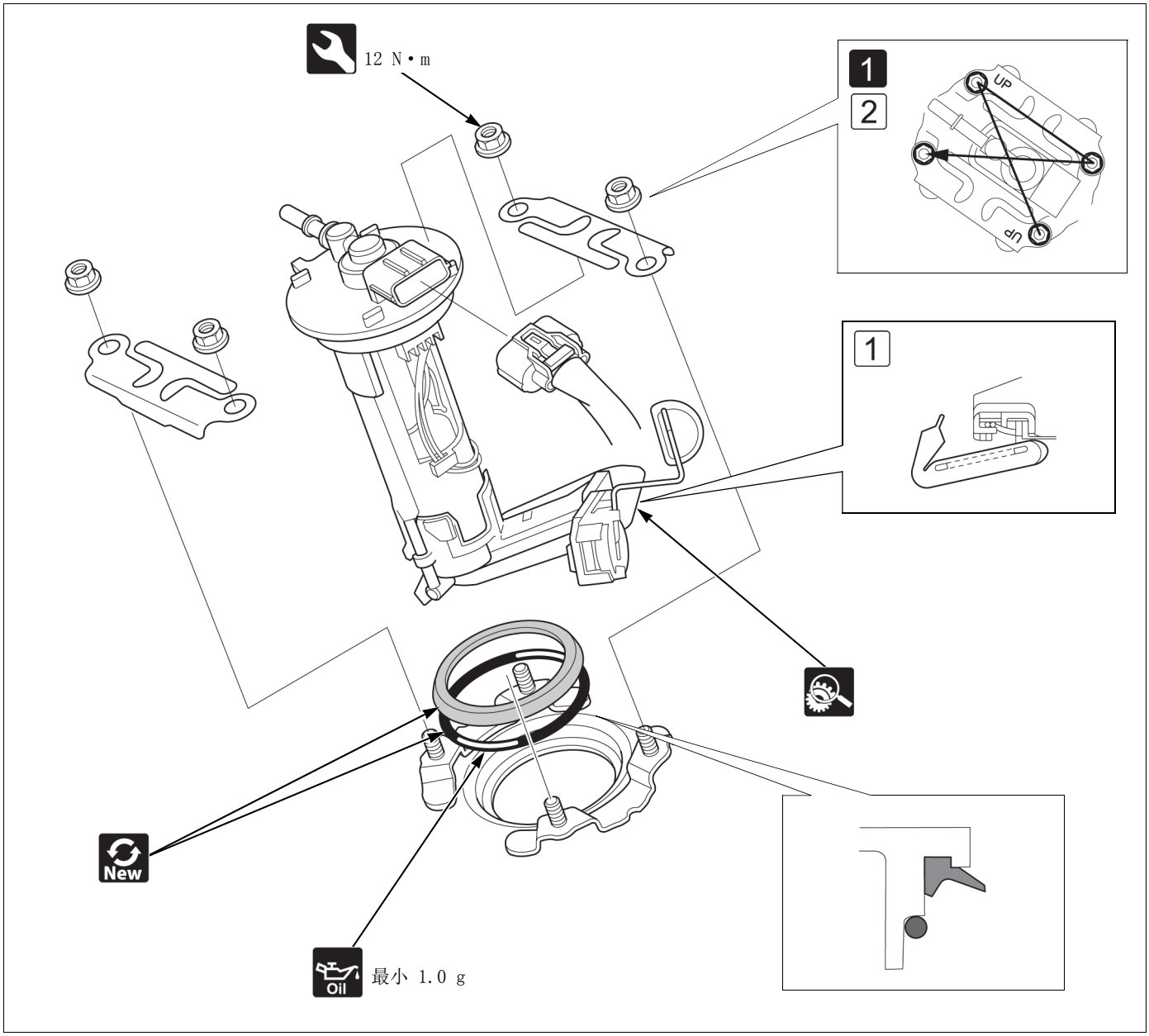

- 行李箱 ➔3-6
- 快速连接接头（燃油泵侧）➔2-2
- 1 按对角线顺序分几个步骤拧松螺母。
- 从燃油箱上小心地拆下燃油泵单元，以免损坏燃油油位传感器。

- 1 如图所示，在弯曲燃油滤清器的同时安装燃油泵单元。
- 2 按如图所示的顺序，拧紧燃油泵安装板螺母。

- 堵塞或过度受损。

- 燃油泵故障和检查。

燃油滤清器

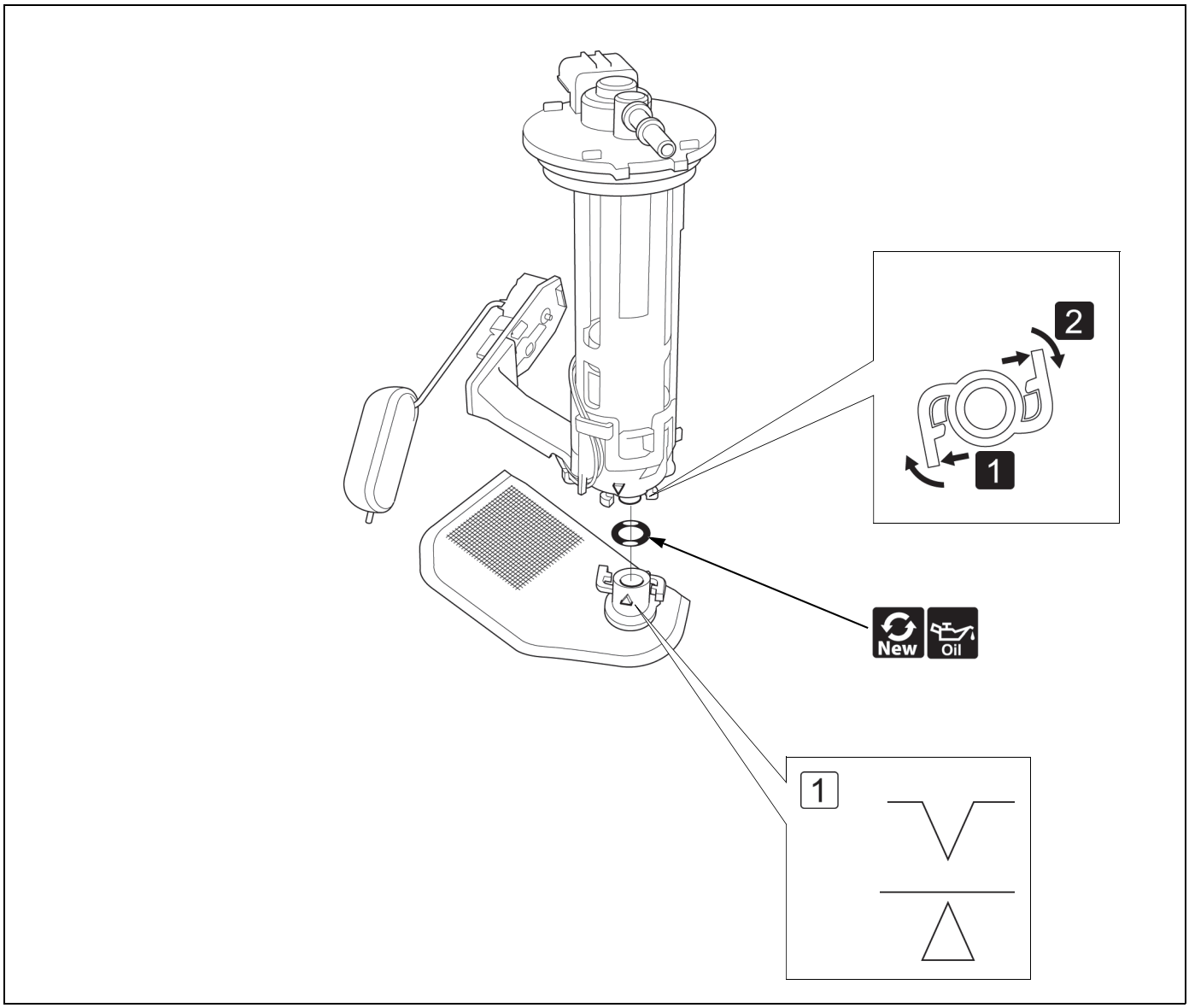

- 1 轻轻掰开卡钩，将其从止动器上松开。
- 2 然后顺时针转动滤清器。
- 朝上拉滤清器，然后将其从燃油泵上拆下。

- 逆时针转动滤清器，直至卡钩被止动器完全固定。
- 1 使滤清器上的三角形标记与燃油泵体对齐。

燃油箱

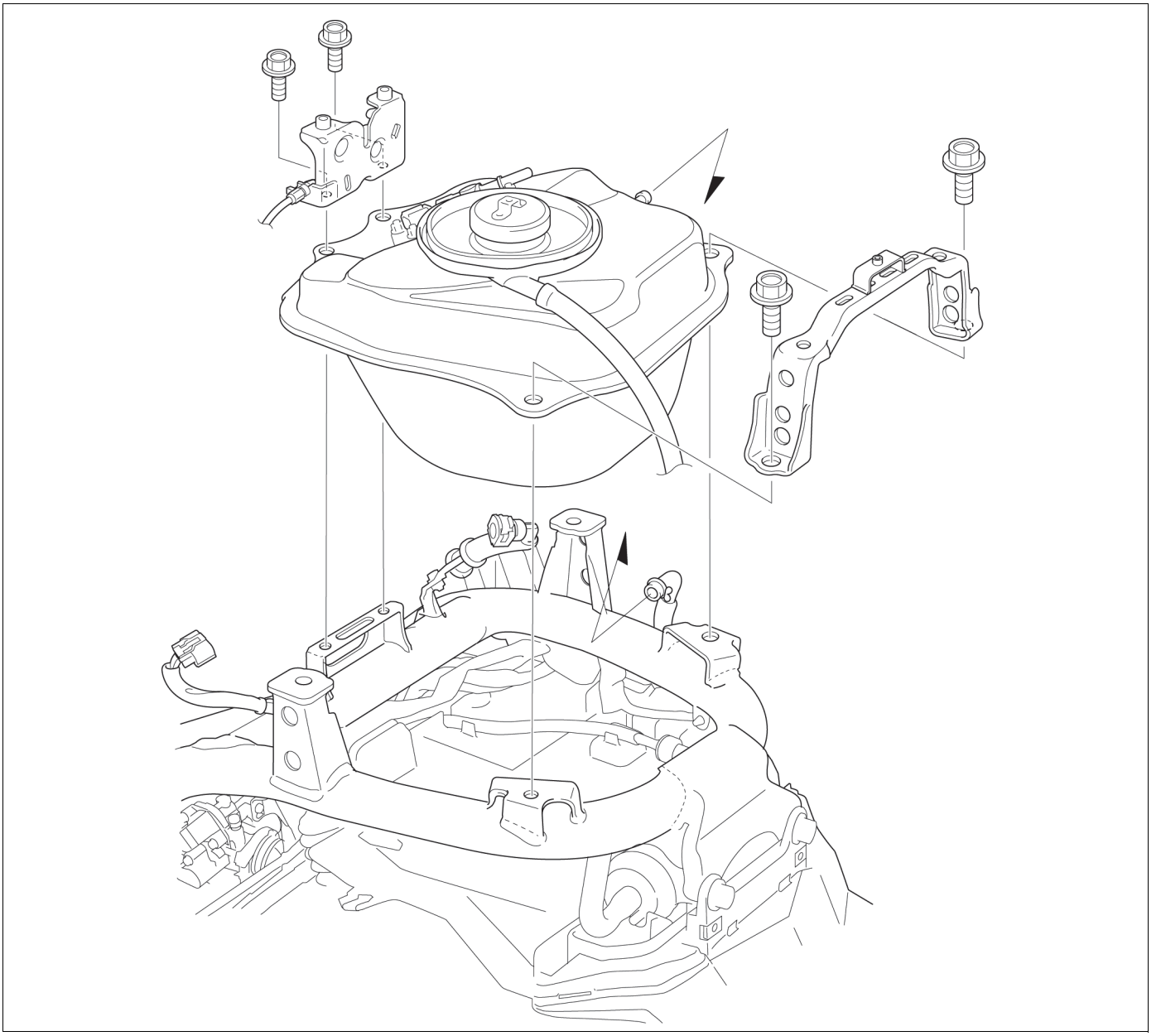

- 车体盖 ➔3-8
- 快速连接接头（燃油泵侧）➔2-2

空滤器

2.1 N•m

1.1 N•m

- 依照保养周期表的规定丢弃空滤器滤芯。 ➔1-42
- 左侧盖板 ➔3-5
- 如果滤芯非常脏或损坏，请进行更换。

- 行李箱 ➔3-6
- 左侧盖板 ➔3-5

节气门体

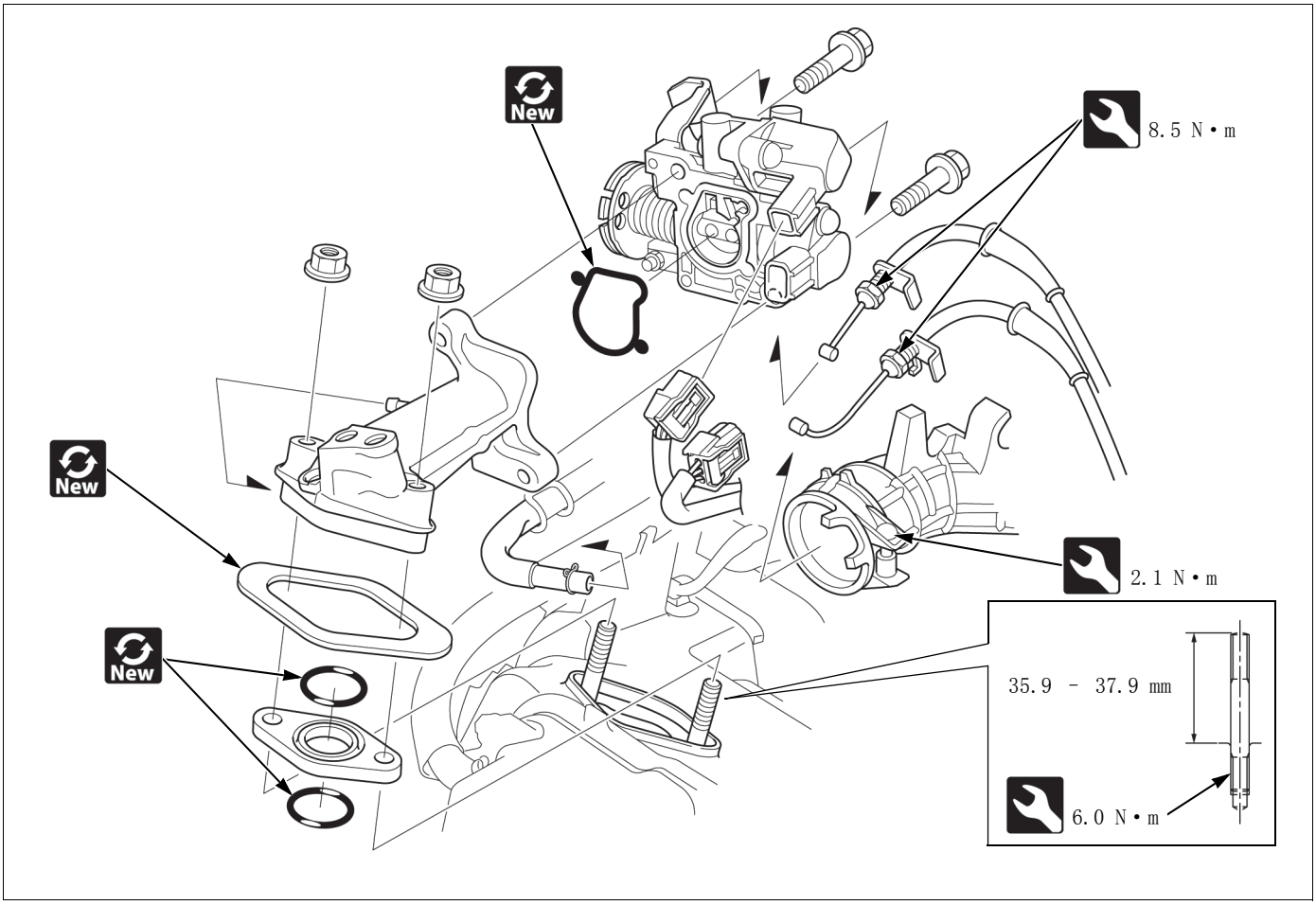

- 喷油器 ➔2-13
- 更换了新的节气门体后，请执行该步骤。 ➔2-10
- 节气门体的清洁和检查

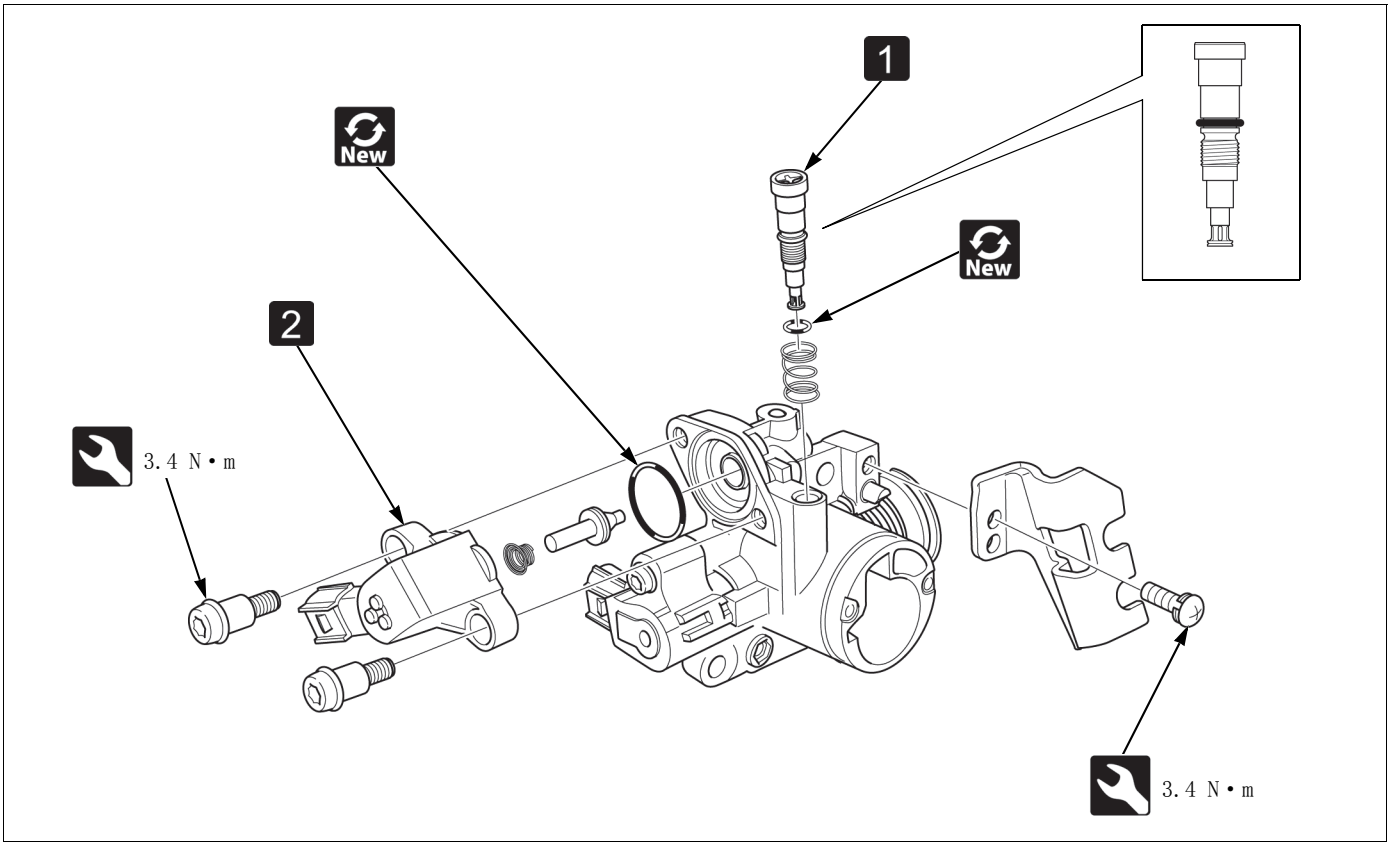

- 节气门体在出厂时经过预设。除了本手册所述的方法外，请勿使用任何其他分解方法。
- 请勿拧松或拧紧涂白漆的紧固件。否则会导致节气门体故障。
- 如果更换了新的怠速空气螺钉，请执行 ECM 初始化步骤。 ➔2-11

1 怠速空气螺钉

- 行李箱 ➔3-6
- 拆下怠速空气螺钉之前，请小心地将其拧入，并记下转动的圈数，直至其固定。作好记录，以便在重新安装怠速空气螺钉时参考。

怠速空气螺钉标准开度：拧到底后回转 1-7/8 圈

2 快速怠速电磁阀

- 可以在节气门体还安装在发动机上的情况下对快速怠速电磁阀进行维修。
- 行李箱 ➔3-6

发动机怠速速度调整

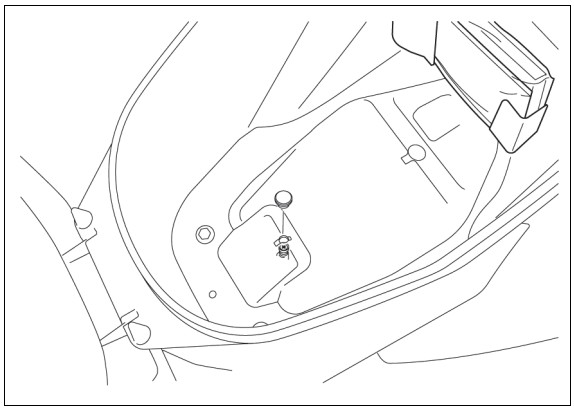

- 起动发动机，并保持发动机怠速运转。
  怠速速度：1,700 ± 100 转 / 分
- 怠速空气螺钉标准开度
  标准值：拧到底后回转 1-7/8 圈。

TP 传感器重置步骤

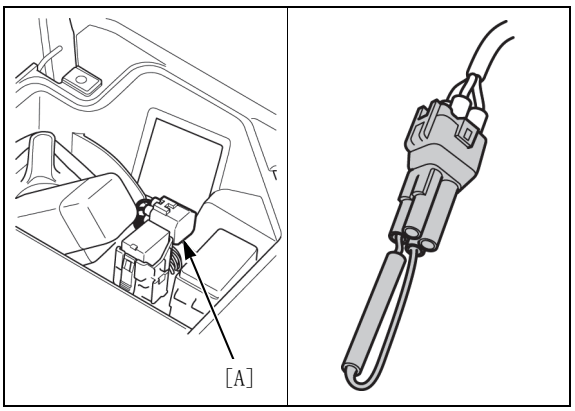

- 确保 DTC 没有存储在 ECM 中。如果 DTC 存储在 ECM 中，则无法通过以下步骤启用 TP 传感器重置模式。
- 更换了新的节气门体后，请执行该步骤。

- 检修盖 ➔3-4
- DLC 上的接头盖板 [A]。
- 将专用工具连接到 DLC。
  SCS 接头：070PZ-ZY30100

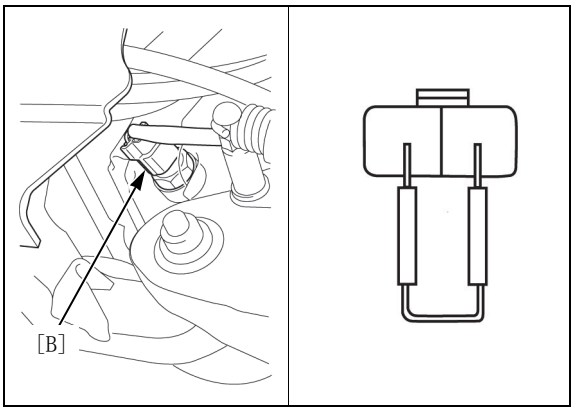

- EOT 传感器 2 芯接头 [B].
- 使 EOT 传感器端子与跳线短路。

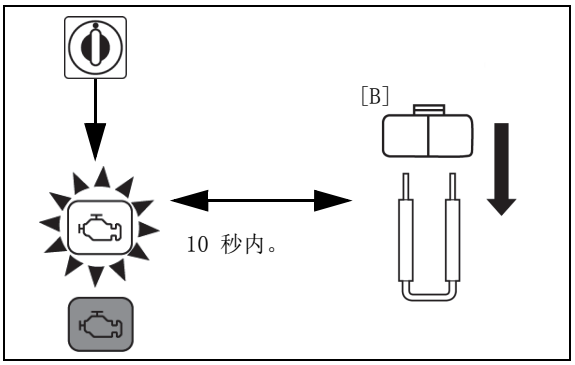

- 将点火开关转至运转位置，在 MIL 闪烁期间（重置接收模式）的 10 秒内将跳线从 EOT 传感器 2 芯接头上断开。
- 检查 MIL 是否闪烁。
  断开跳线后，MIL 应开始闪烁。（重置完成模式）
  如果跳线连接的时间超过 10 秒，则 MIL 将保持亮起（重置模式不成功）。从第一步开始再次尝试。
- 检查发动机的怠速速度。

重置步骤和 MIL 闪烁模式

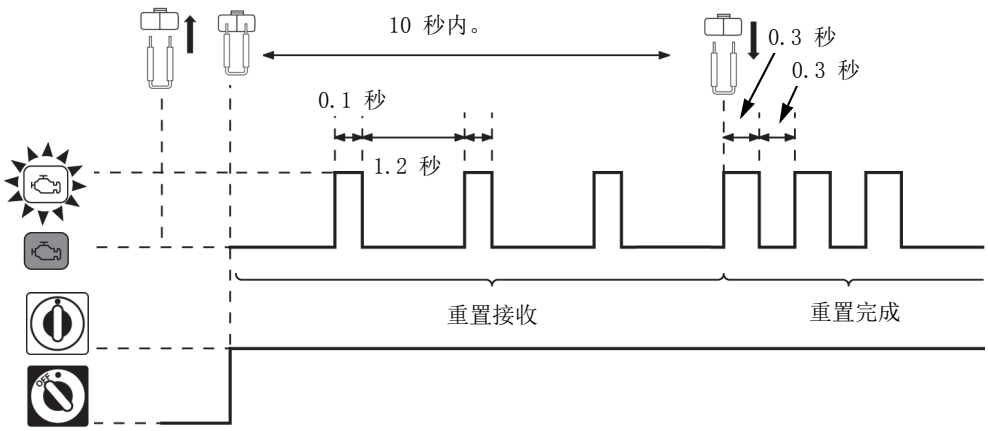

ECM 初始化步骤

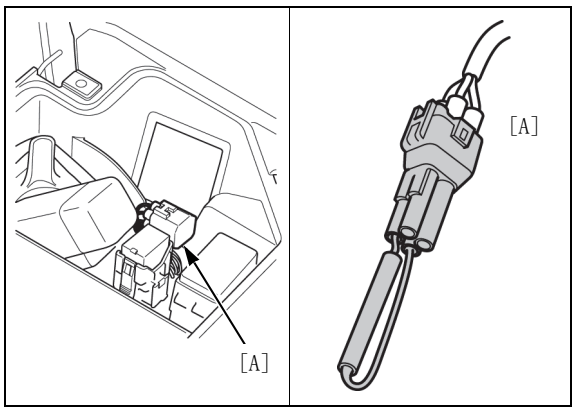

- 确保 DTC 没有存储在 ECM 中。如果 DTC 存储在 ECM 中，则无法启用 ECM 初始化模式。
- 更换了以下燃油相关零件后，
  请执行该步骤。
  - 怠速空气螺钉
  - 燃油泵 / 燃油滤清器
  - 喷油器
  - O_2 传感器
- 对以下发动机零件进行更换或大修后，请执行该步骤。
  - 气缸头
  - 气门 / 气门导管 / 气门座
  - 气缸 / 活塞 / 活塞环

- 检修盖 ➔3-4
- 将怠速空气螺钉转至标准开度。
  标准开度：拧到底后回转 1-7/8 圈
- 从 DLC [A] 上断开假接头并将专用工具连接至 DLC。
  SCS 接头：070PZ-ZY30100

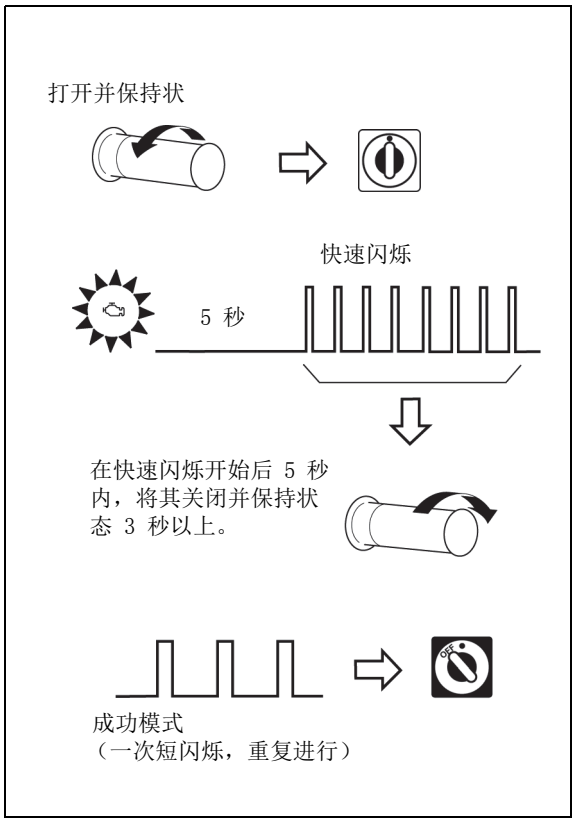

- 完全打开油门转把并保持状态，将点火开关转至运转位置。
- 5 秒后，MIL 开始快速闪烁。
  在快速闪烁开始后 5 秒内，关闭
  油门转把并保持状态 3 秒以上。
- 如果 MIL 没有开始快速闪烁，请将点火开关转至（关）位置并重新尝试。
- 如果您无法重新开始操作，请重新检查 DTC 是否存储在 ECM 中。
- 如果 DTC 没有存储在 ECM 中，而您依然无法重新开始操作，
  请更换正常的 ECM 并重新尝试。
- ECM 初始化成功后，MIL 将重复单次的短暂闪烁。
- 如果指示了成功模式，请将点火开关转至（关）位置。
- 如果海拔高于 2,000 m，请进行海拔
  设置 ➔2-12
- 检查发动机的怠速速度。

海拔设置

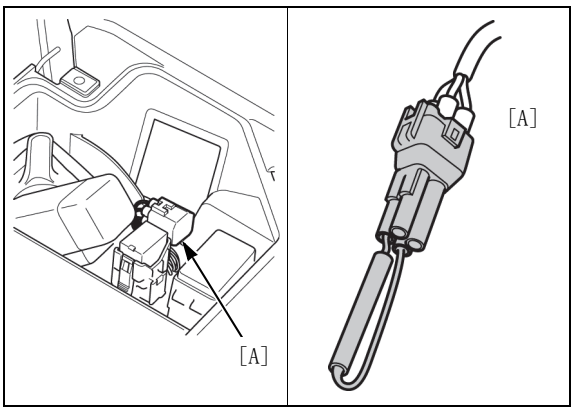

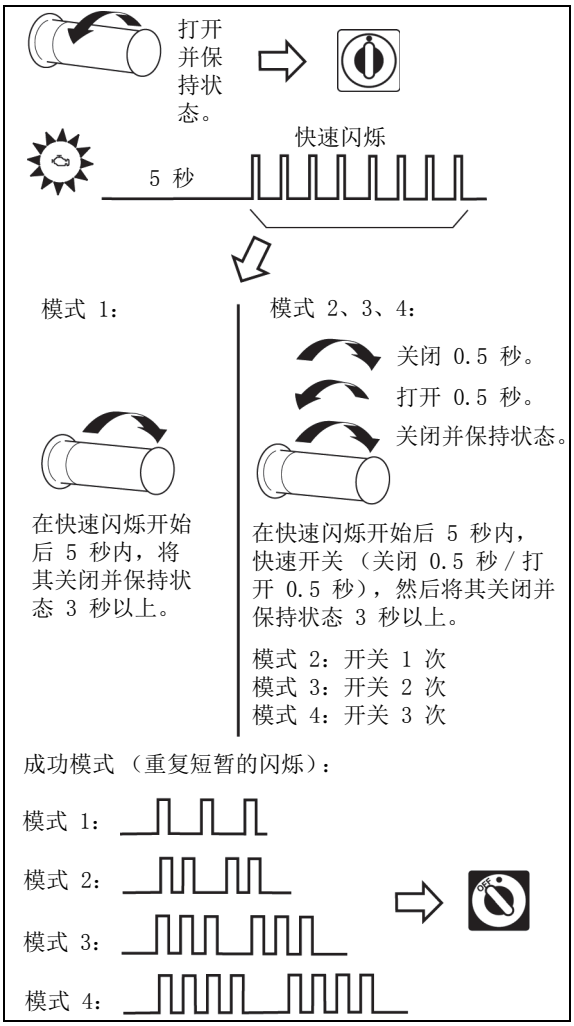

- 确保 DTC 没有存储在 ECM 中。如果存储在其中，则 ECM 将无法进入设置模式。
- 操作期间，如果起动发动机，则设定将失败。
- 选择适合以下状况的正确模式。
  模式 1：海平面以上 0 – 2,000 m
  模式 2：海平面以上 2,000 – 2,500 m
  模式 3：海平面以上 2,500 – 3,500 m
  模式 4：海平面以上 3,500 m 或更高

- 检修盖 ➔3-4
- 将怠速空气螺钉转至标准开度。
  标准开度：拧到底后回转 1-7/8 圈
- 从 DLC [A] 上断开假接头并将专用工具连接至 DLC。
  SCS 接头：070PZ-ZY30100

- 完全打开油门转把并保持状态，将点火开关转至运转位置。
- 5 秒后，MIL 应开始快速闪烁。
  - 模式 1：
    在快速闪烁开始后 5 秒内，关闭油门转把并保持状态 3 秒以上。
  - 模式 2、3、4：
    在快速闪烁开始后 5 秒内，快速开关油门转把（关闭 0.5 秒 / 打开 0.5 秒）指定的次数，然后将其关闭并保持状态 3 秒以上。
    模式 2：开关 1 次
    模式 3：开关 2 次
    模式 4：开关 3 次
- 如果 MIL 没有开始快速闪烁，请将点火开关转至（关）位置并重新尝试。
- 如果您无法重新开始操作，请重新检查 DTC 是否存储在 ECM 中。
- 如果 DTC 没有存储在 ECM 中，而您依然无法重新开始操作，请更换正常的 ECM 并重新尝试。
- MIL 将依照所选择的模式要求重复短暂的闪烁。
- 如果指示了所需的成功模式，请将点火开关转至（关）位置。
- 如果在指示成功模式之前，该步骤期间 MIL 开始缓慢地闪烁，请将点火开关转至（关）位置，然后重试。
- 如果 MIL 闪烁的次数与所需模式的次数不同，请将点火开关转至（关）位置，然后重试。
- 将怠速空气螺钉转至指定的开度，然后检查发动机的怠速速度。

喷油器

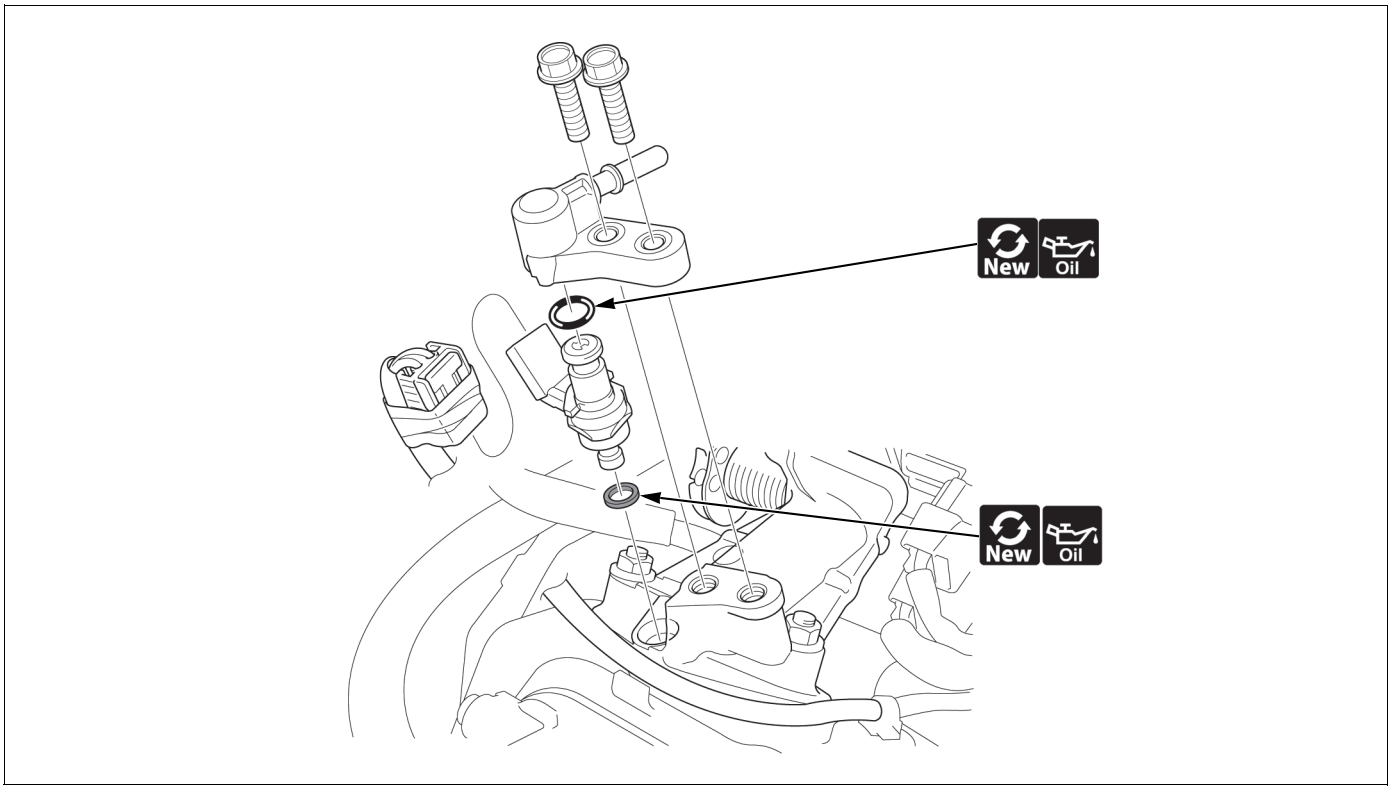

• 快速连接接头 （喷油器侧） ➔2-2

EVAP 系统

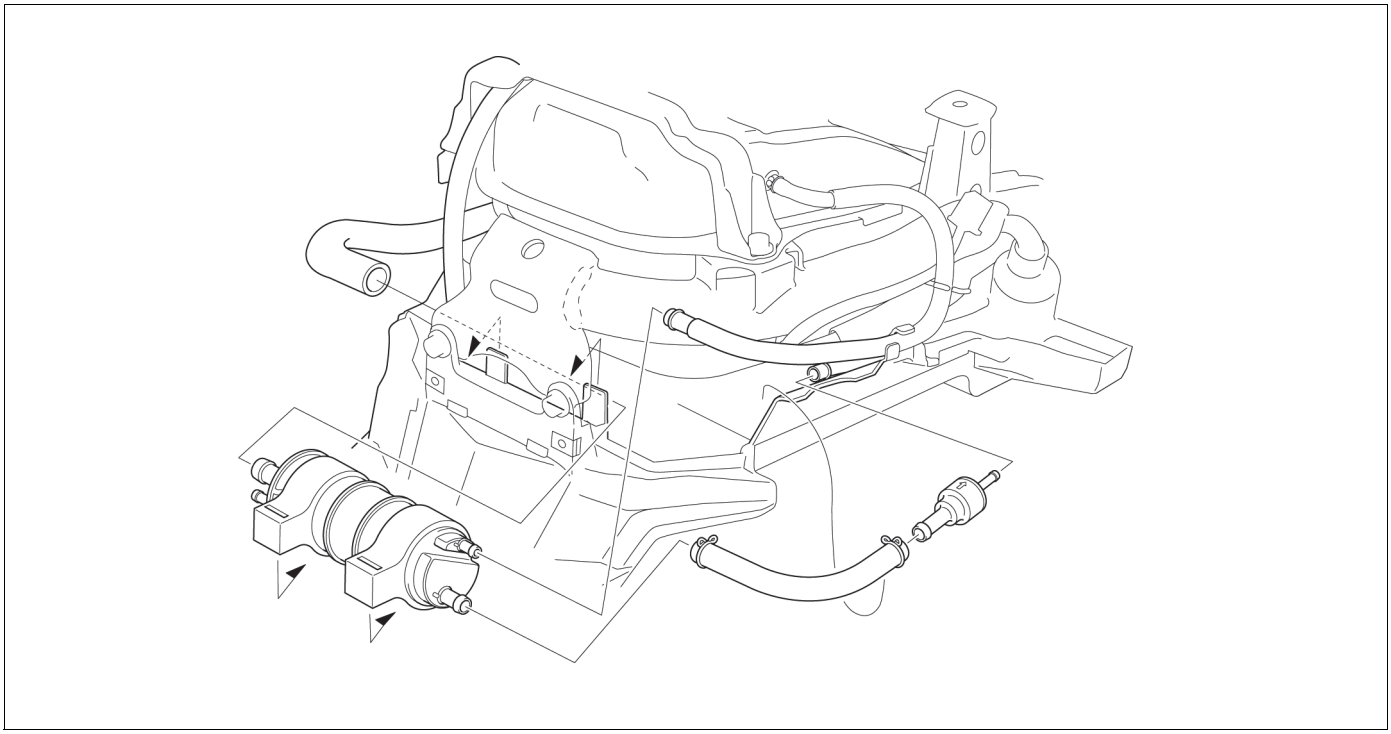

• 车体盖 ➔3-8

润滑系统

系统图

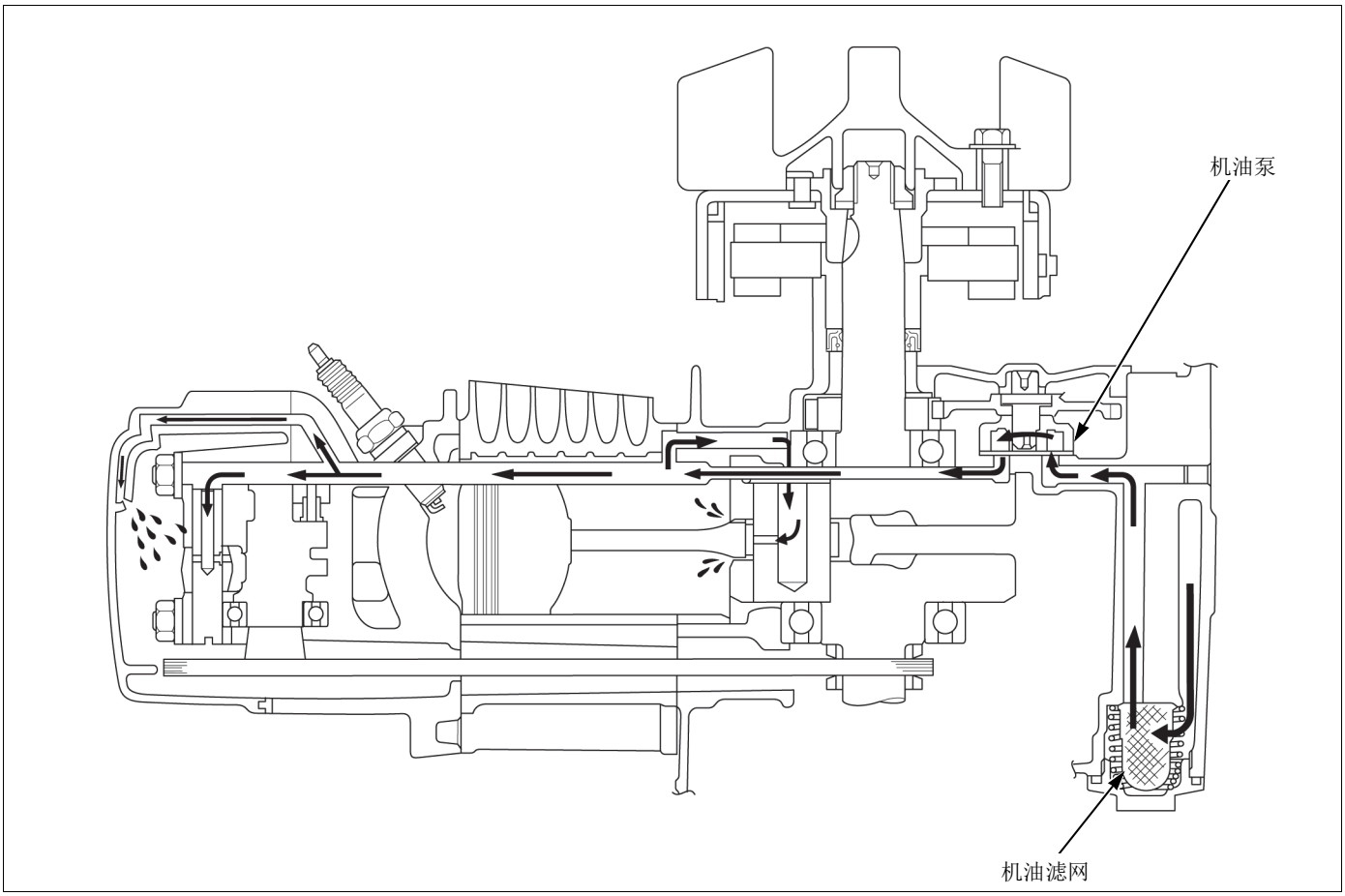

发动机机油液位检查

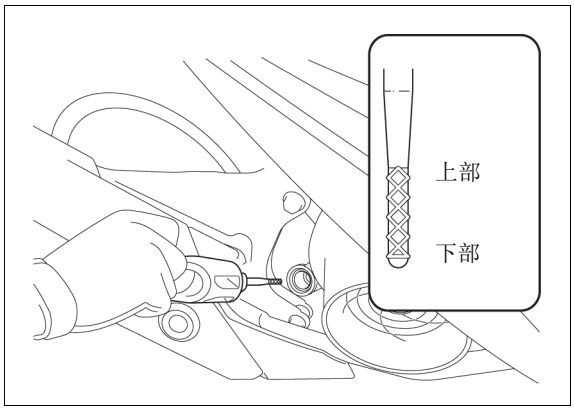

- 在平坦的表面上用中心支架撑起摩托车。
- 让发动机怠速运转 3 – 5 分钟。
- 等待 2 – 3 分钟。
- 拆下油箱盖 / 油位尺，并用干净的布擦掉油位尺周围的油。
- 插入油箱盖 / 油位尺，不用拧入，然后将其拆下并检查油位。
- 如果油位低于或接近油位尺的下限位置，请添加建议使用的机油，使油位到达上限位置。
- **建议使用的发动机机油：**
  本田 “ 四冲程摩托车机油 ” 或等效汽车机油。
  API 维修类别：SG 或更高
  JASO T903 标准：MB
  粘度：SAE 10W-30

更换发动机机油

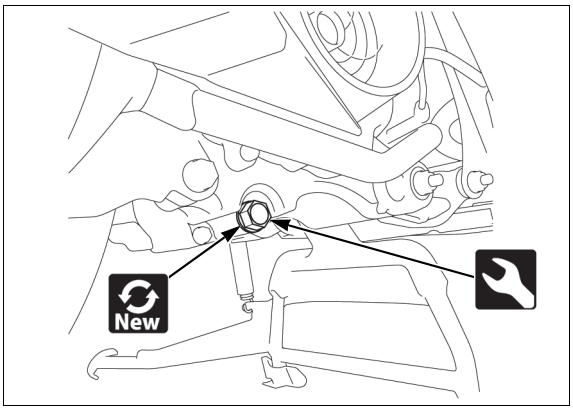

- 拆下泄油螺塞和密封垫圈。将油完全排出。

- 在曲轴箱中加注建议使用的发动机机油。
- 检查油箱盖上的 O 形环是否状态良好，必要时进行更换。

- **发动机机油容量：**
  放油后 0.7 升
  拆解后 0.8 升

发动机机油滤网

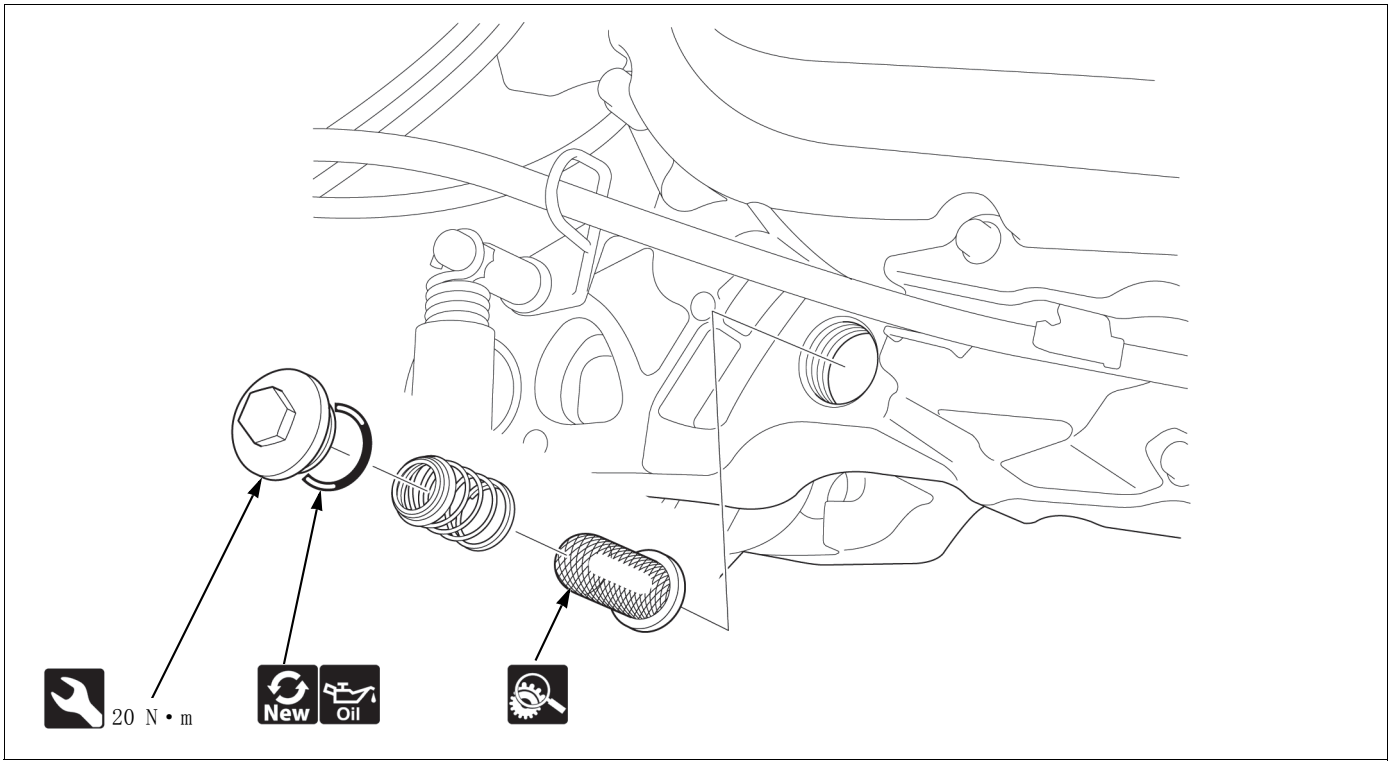

- 滤网堵塞或过度受损。

机油泵

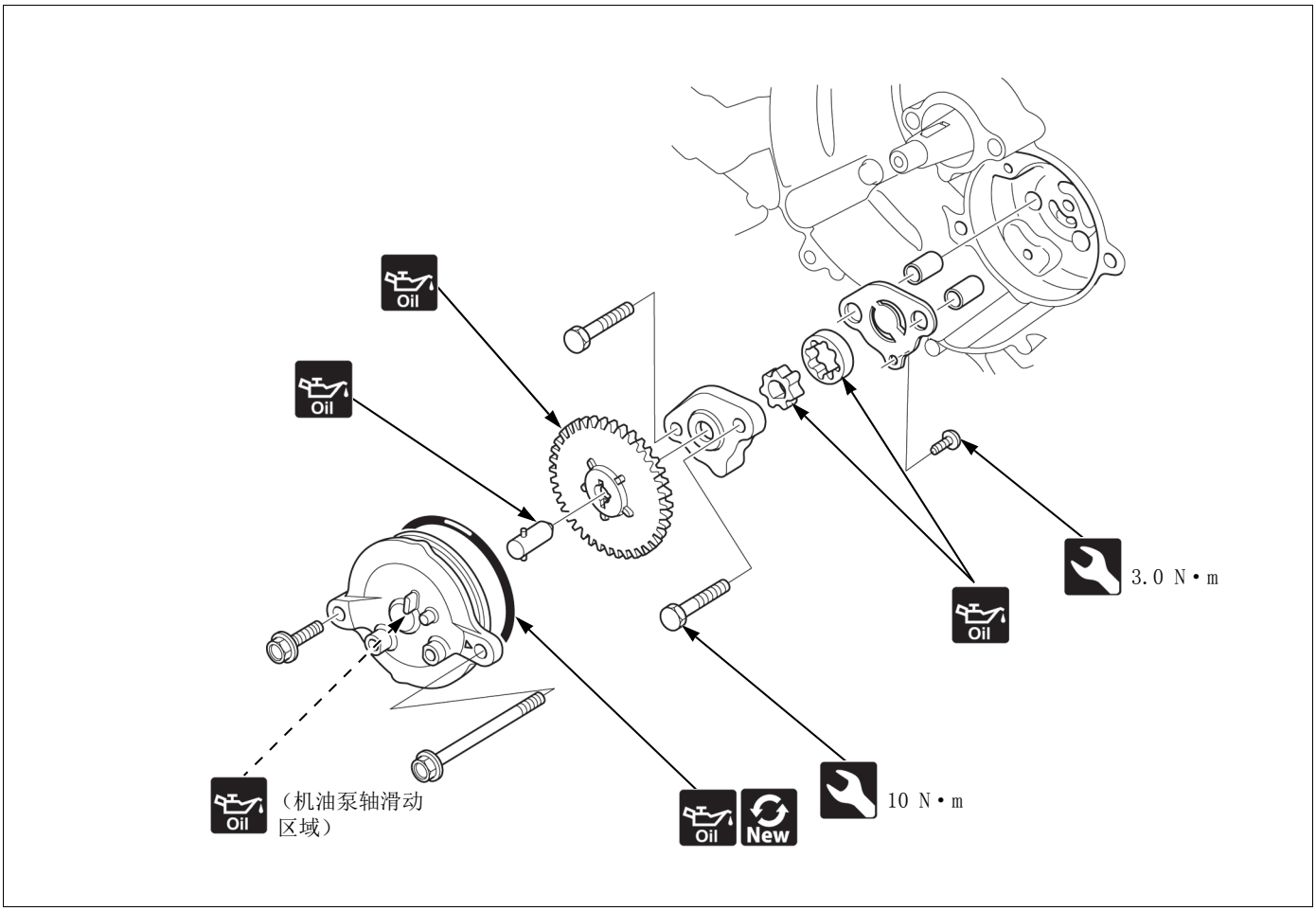

- 发动机机油 ➔2-14
- 定子 ➔2-31

- 将机油泵轴的销钉与从动齿轮的凹槽对齐，以便在机油泵从动齿轮上安装机油泵轴。
- 将机油泵轴缺口与机油泵缺口对齐，以便在机油泵上安装机油泵轴。

- 机油泵检查。

气缸头

• 维修时，无需从车架上拆下发动机。

气门间隙

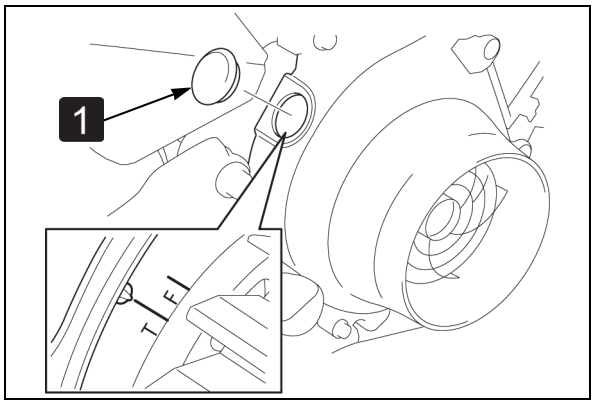

• 在发动机冷机状态下 （低于 35° C）下进行检查和调节。
• 1 正时孔盖
• 中心护罩 ➔3-6
• 气缸头盖 ➔2-17
• 顺时针旋转曲轴，将飞轮上的 T 标记与指示标记对齐。
• 确保活塞处于压缩行程的 TDC （上止点）。
可通过检查摇臂是否松动来确认该位置。

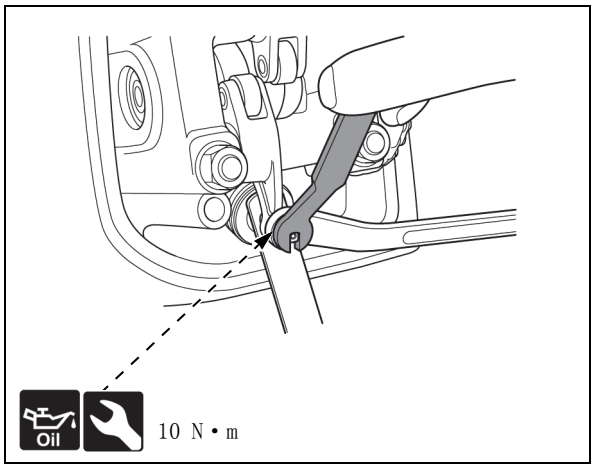

• 气门间隙 （在气门调节螺钉和气门杆之间插入塞规）。
进气：0.16 ± 0.02，排气：0.25 ± 0.02
气门调节扳手：07908-KE90000
• 拧松锁紧螺母并转动调节螺钉，直至塞规有少许卡滞。
• 稳住调节螺钉，拧紧锁紧螺母。
• 拧紧后重新检查。

气缸头盖

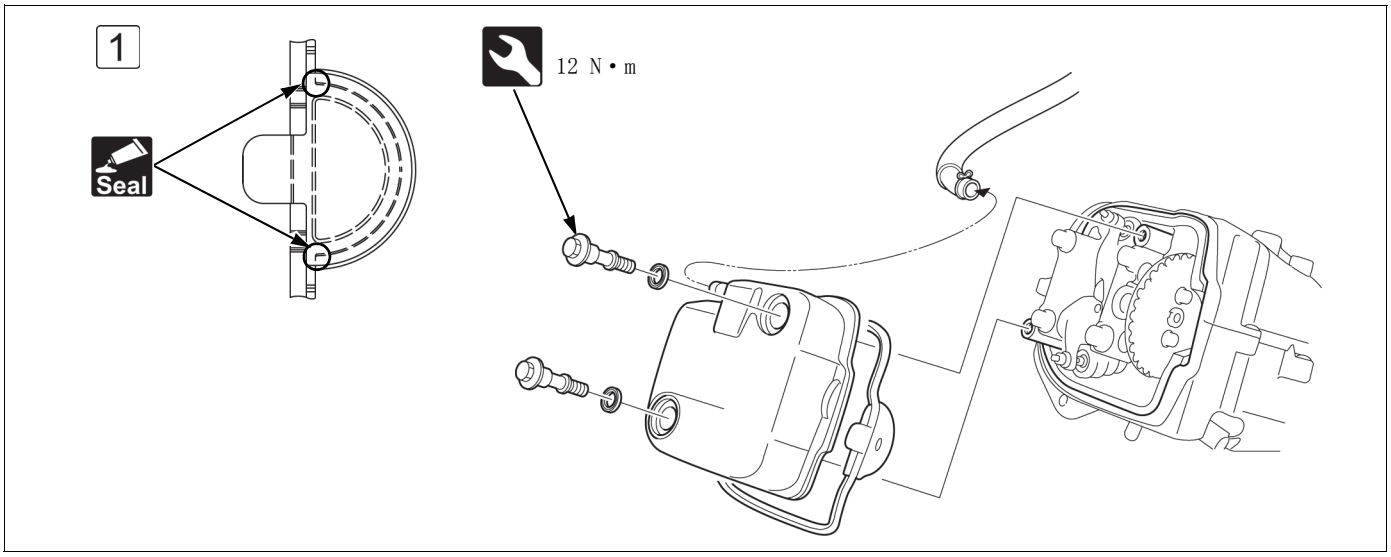

• 检修盖 ➔3-4

• 1 如图所示，在橡胶密封垫的半圆形区域涂抹密封剂 （Three bond 5211C、1215、SHIN-ETSU-SILICONE KE45T、LOCTITE 5060S 或同等产品）。

进气 / 排气罩

0.8 N • m

1

IN

7.0 N • m

- 进气管 ➔2-8
- 排气管 / 消声器 ➔3-12
- 冷却风扇盖罩 ➔3-5
- 底板 ➔3-9

- [1] 请务必将橡胶密封垫上的 IN 标记与气缸头的进气侧对齐。

气缸头

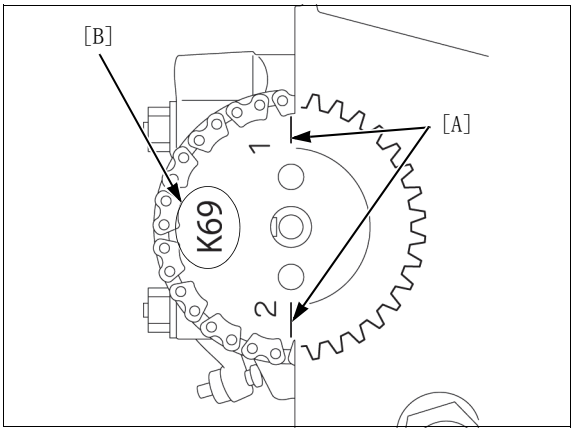

- 排放发动机机油。 ➔2-15
- 进气 / 排气罩 ➔2-18
- 气缸头盖 ➔2-17

- 使活塞处于压缩行程的 TDC （上止点） ➔2-17
- 确保凸轮链轮上的指示线 [A] 与气缸头的顶部表面齐平，凸轮链轮上的标记 [B] 如图所示，面朝上 （压缩行程的 TDC）。
  如果凸轮链轮标记未朝上，请将冷却风扇 （曲轴）转动一圈，然后重新对齐 T 标记和右曲轴箱上的指示标记。

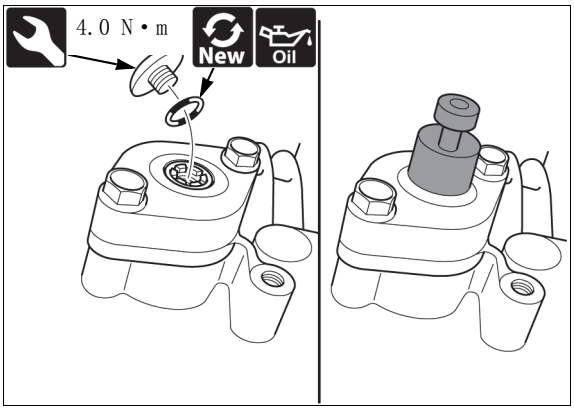

- 在张紧板上安装专用工具，然后顺时针转动工具，直至其无法再转动。将工具的凸片与张紧板推板的凹槽对齐，同时推动工具，以固定张紧板推板。
  凸轮链条张紧板推板止动器：070MG-0010100

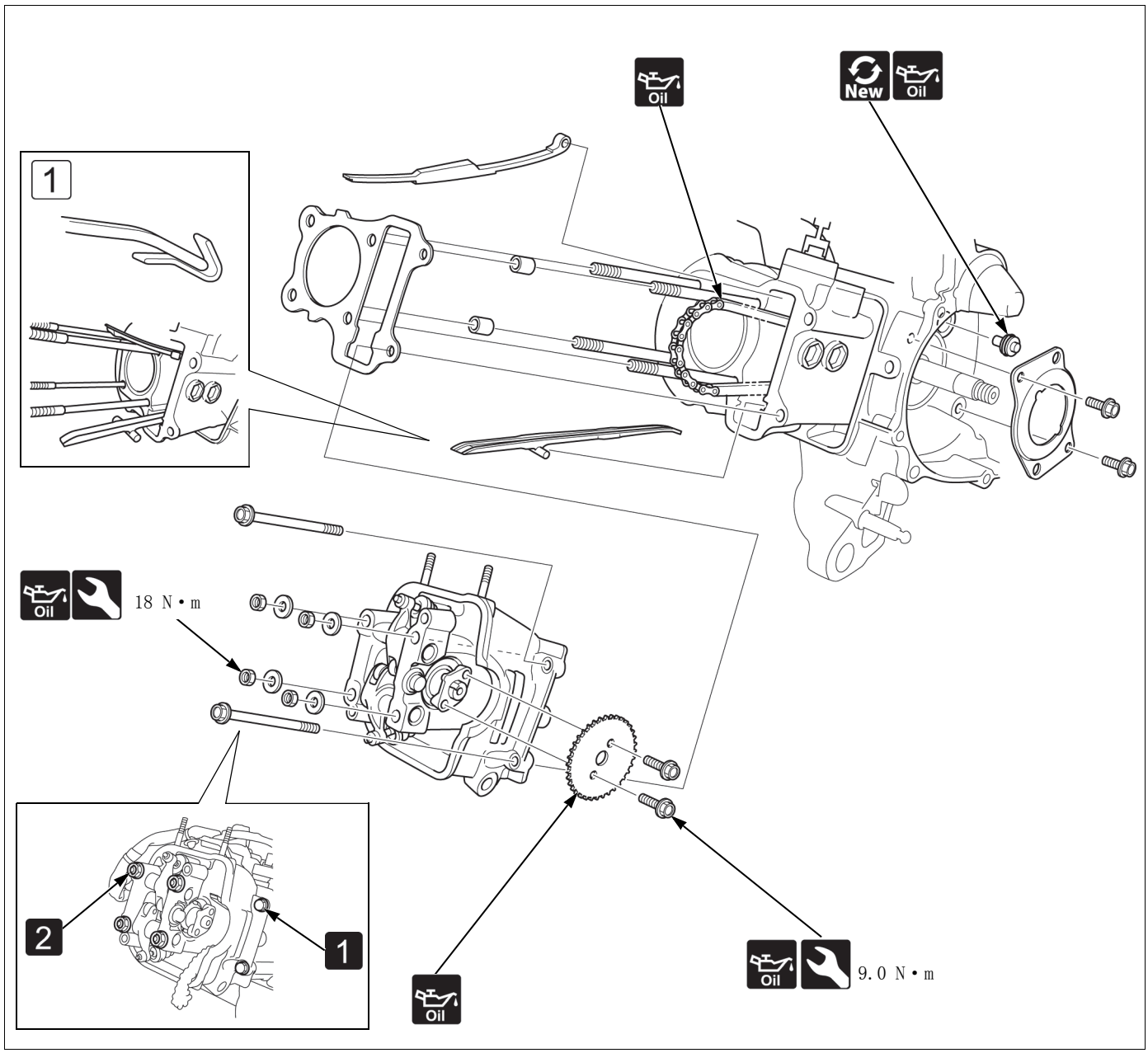

- 火花塞 ➔4-15
- O_2 传感器 ➔4-13
- EOT 传感器 ➔4-12
- 后悬挂下部螺栓 ➔3-21
- 进气 / 排气罩 ➔2-18
- 1 拆下气缸头螺栓。
- 2 按对角线顺序分两或三个步骤拧松气缸头螺母。

- 1 安装凸轮链条导杆，期间将其销钉与气缸上的凹槽对齐，将其端部与左曲轴箱上的凹槽对齐。

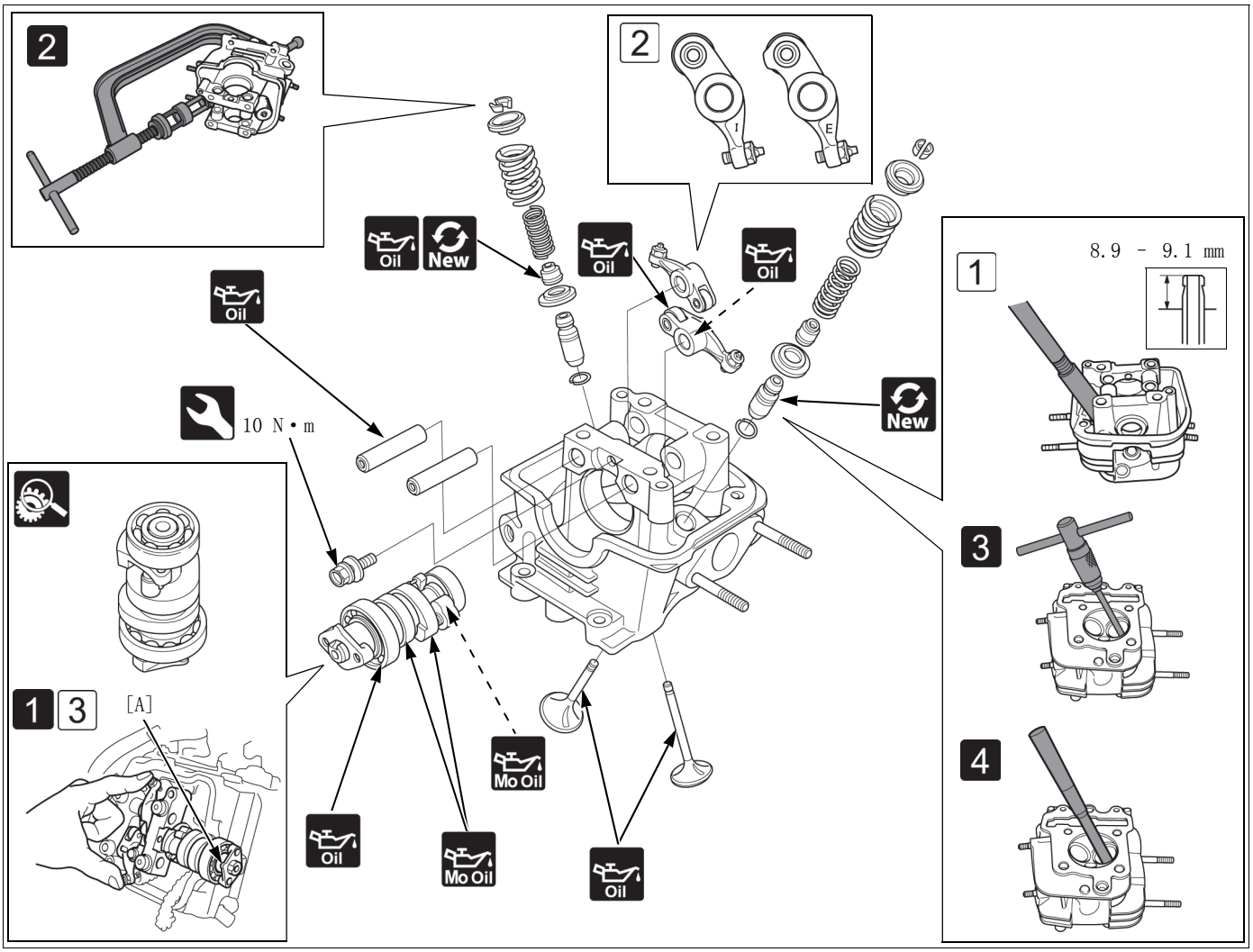

- 1 从气缸头上拆下凸轮轴，同时握紧摇臂，以便于拆卸。
- 2 使用专用工具拆下气门锁环。
  气门弹簧压具：07757-0010000
  气门弹簧压具附件：07959-KM30101
- 3 测量气门导管前，铰除气门导管内的积碳。请从气缸头的燃烧室一侧插入铰刀，然后务必顺时针转动铰刀。
  气门导管铰刀，5.0 mm：07984-MA60001
- 4 支起气缸头，从气缸头的燃烧室一侧将气门导管敲出。
  气门导管装卸器，5.0 mm：07942-MA60000

- 用手指转动减压装置。确保减压装置可顺畅工作，且滑锤恢复到原位。

- 1 将新的气门导管敲入气缸头，使其与气缸头之间的高度为指定值。
  气门导管凸出部位：8.9 - 9.1 mm
  气门导管调节装卸器：07743-0020000
- 2 进气摇臂和排气摇臂上有识别标记，“I” 是指进气摇臂，“E” 是指排气摇臂。
- 3 在气缸头上安装凸轮轴，同时握紧摇臂，以便于安装。确保凸轮轴的凸片 [A] 朝向气缸头盖侧。

Basic
- 凸轮轴检查
- 气门和气门弹簧检查
- 气门导管检查
- 气门座检查

凸轮链条张紧板

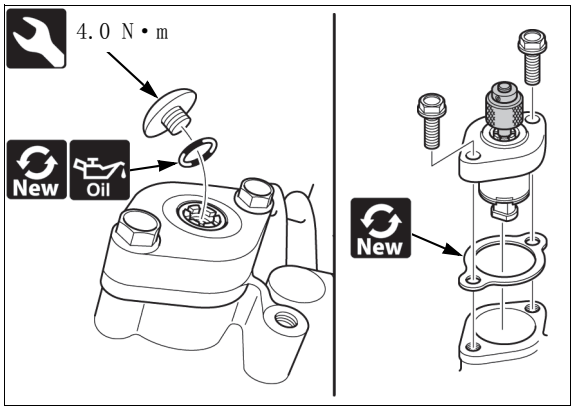

- 进气罩 ➔2-18
- 凸轮链条张紧板推板螺钉和 O 形环

- 在张紧板上安装专用工具，然后顺时针转动工具，直至其无法再转动。将工具的凸片与张紧板推板的凹槽对齐，同时推动工具，以固定张紧板推板。
  凸轮链条张紧板推板止动器：070MG-0010100

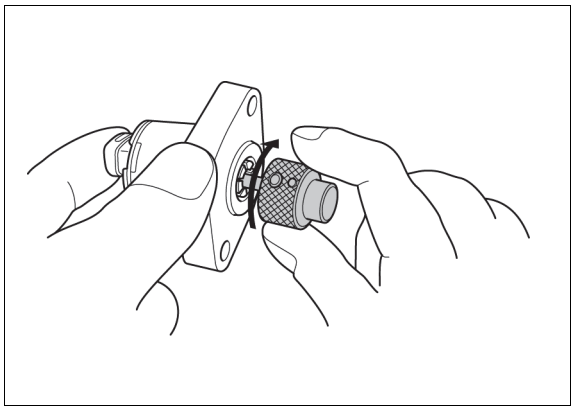

- 检查凸轮链条张紧板推板的操作情况：
  - 在推动时，张紧板轴不得进入设备体内。
  - 与止动器一起顺时针转动时，张紧板轴应被拉入设备体内。一旦松开张紧板止动器，张紧板轴就应立即凸起。

气缸 / 活塞

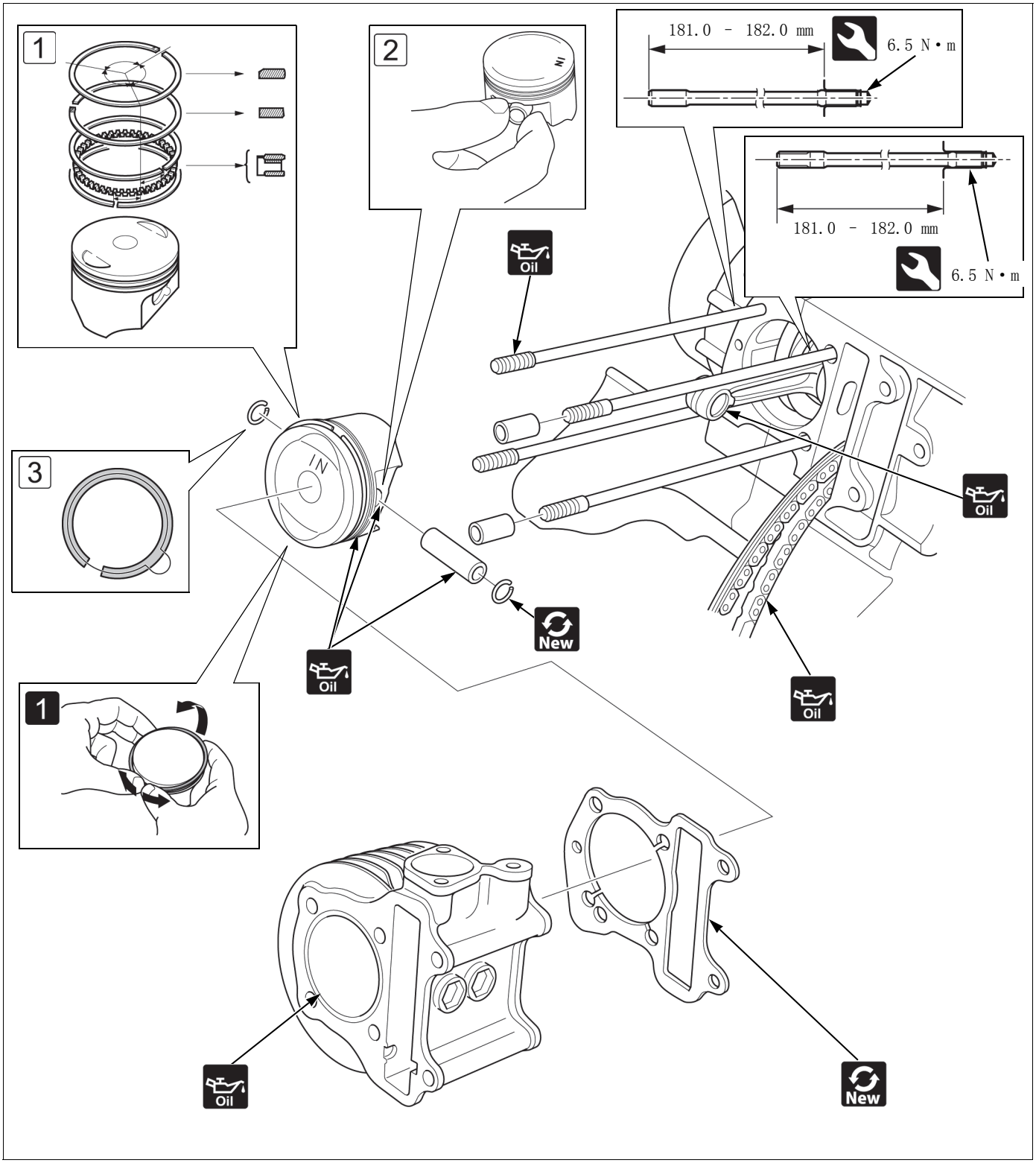

- 气缸头 ➔2-17
- 1 拉开各个活塞环，在活塞环开口相对的位置点向上提，将其拆下。

- 1 将活塞环小心安装至活塞环槽，并确保标记朝上。
- 2 安装活塞，并确保 “IN” 标记朝向进气侧。
- 3 不要让活塞销卡簧端隙对准活塞缺口。

- 活塞和活塞环检查
- 气缸检查

传动系统

驱动滑轮 / 传动皮带

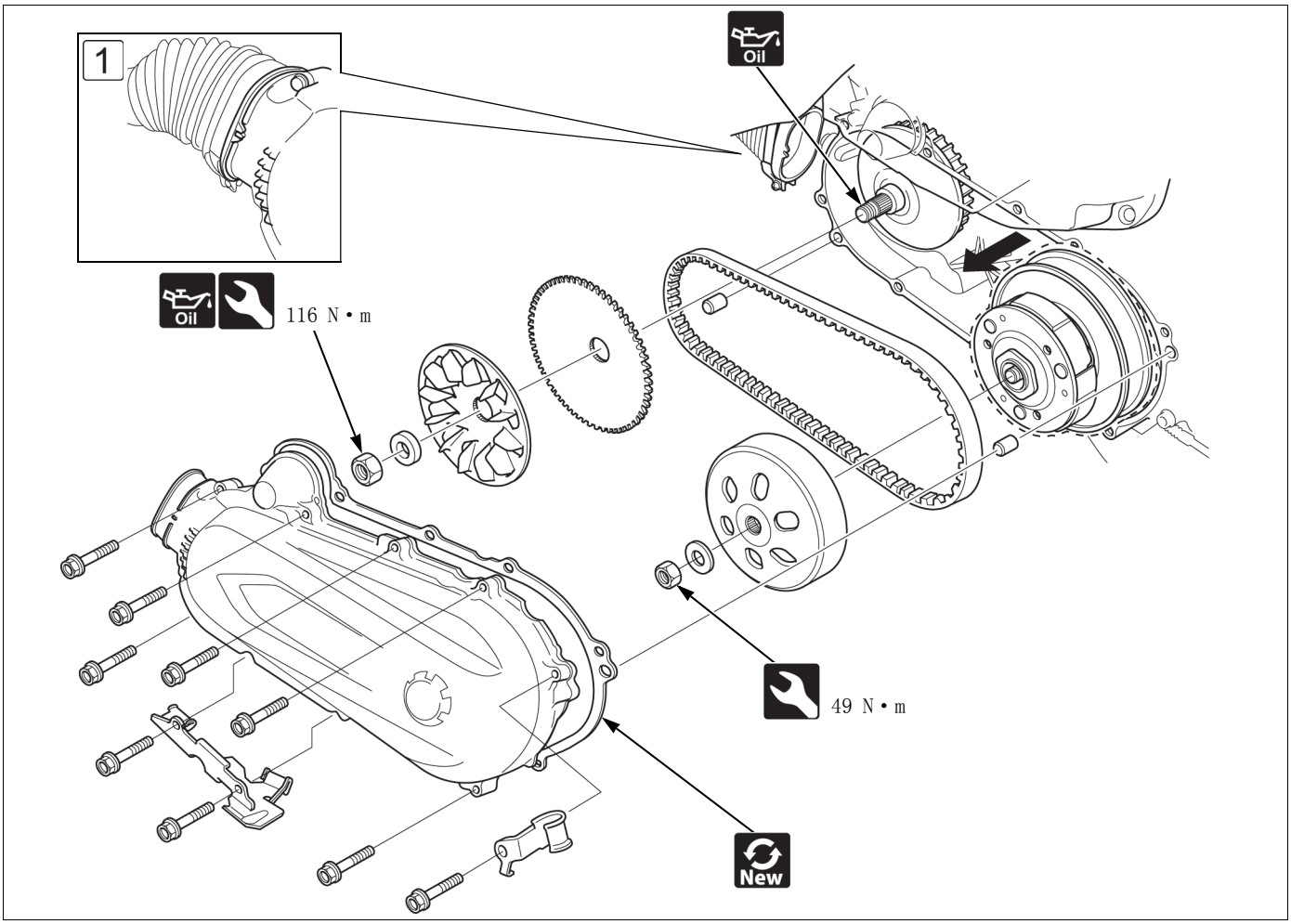

• 1 将空气导管的缺口与左曲轴箱盖的凸片对齐，以连接空气导管和左曲轴箱盖。

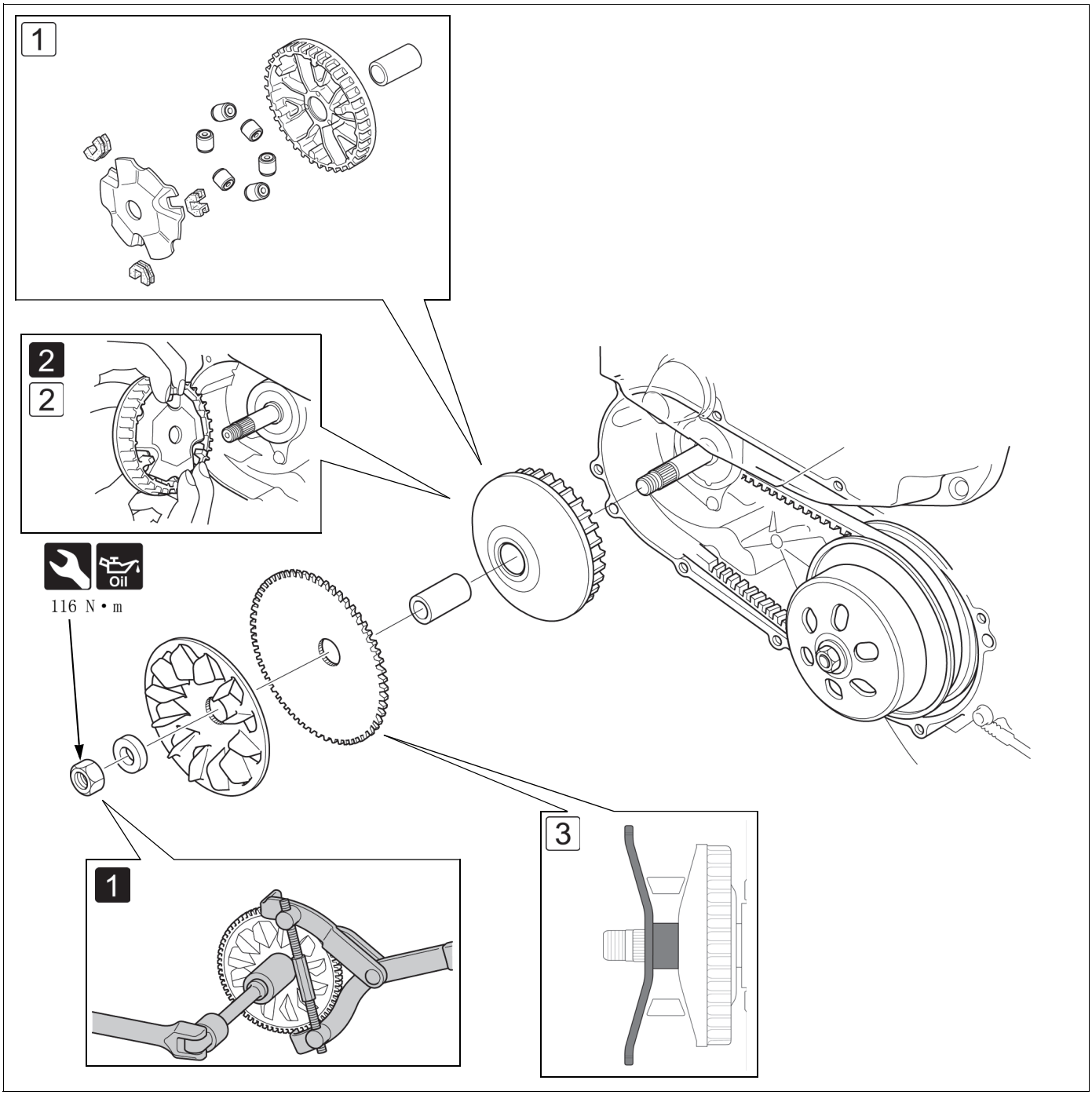

- 左曲轴箱盖 ➔2-24
- 1 用专门的工具固定住驱动滑轮端面，然后拧松驱动滑轮端面螺母。
  离合器从动盘支架：07724-0050002
- 2 拆下可移动驱动端面总成，期间握紧端面的后部和驱动端面凸台。

- 1 清洁负重滚轮和可移动驱动端面上的机油和润滑脂。
- 2 清洁驱动端面和传动皮带上的机油和润滑脂。
  在曲轴上安装可移动驱动端面总成，期间握紧倾斜板和驱动端面凸台。
- 3 固定传动皮带并安装驱动滑轮端面，同时使其花键与曲轴花键对齐。
  确保驱动滑轮端面完全卡入驱动端面凸台。

- 负重滚轮、可移动驱动端面、凸台和驱动滑轮端面检查。

离合器 / 从动滑轮

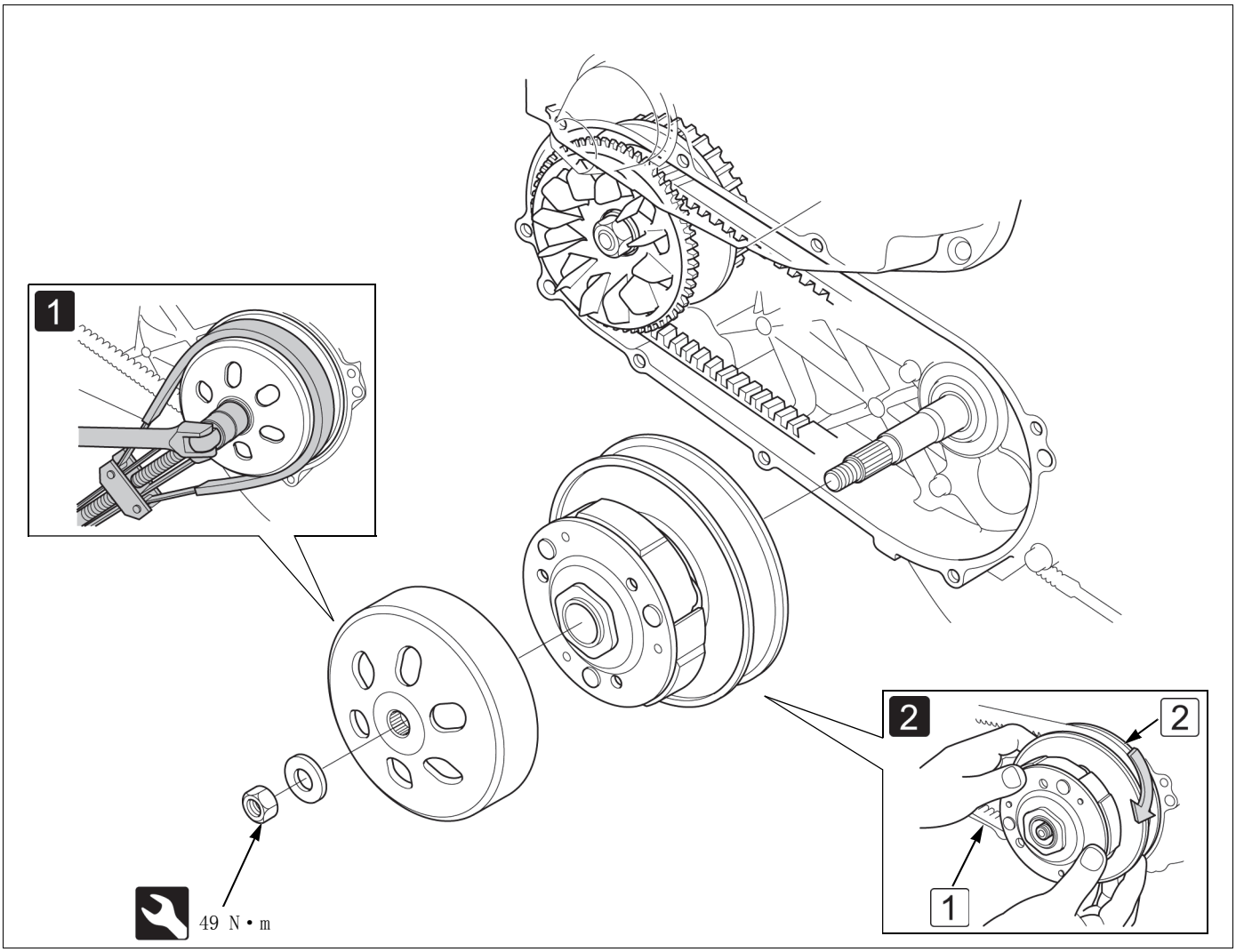

- 左曲轴箱盖 ➔2-24
- 1 拧松螺母时，用专门的工具固定住离合器主动盘。在后轮或后制动器处进行固定会损坏末级传动系统。
  飞轮支架：07725-0040001
- 2 固定住离合器 / 从动滑轮总成，然后顺时针转动可移动从动端面，直至其停止，以压缩驱动端面弹簧。从离合器 / 从动滑轮总成上拆下传动皮带，同时从驱动轴上拆下离合器 / 从动滑轮总成。

- 1 清洁从动端面和传动皮带上的机油和润滑脂。
- 2 固定住离合器 / 从动滑轮总成，然后顺时针转动可移动从动端面，直至其停止，以压缩驱动端面弹簧，然后安装传动皮带。

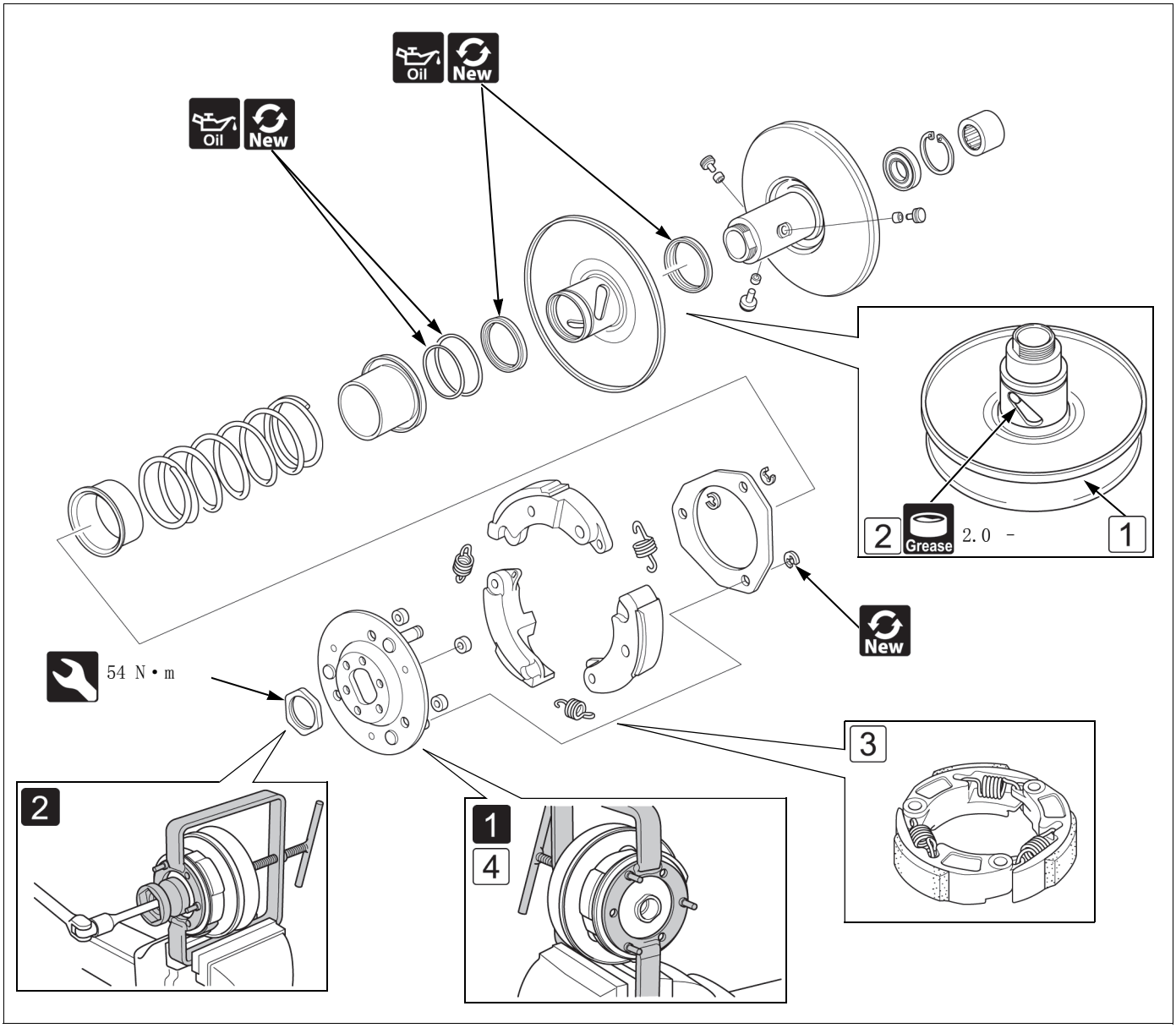

- 1 将压具的凸台与离合器的孔对齐，以便将离合器弹簧压具安装到离合器 / 从动滑轮上。
  离合器弹簧压具：07LME-GZ40201
- 2 拆下离合器 / 从动滑轮螺母。
  套筒扳手，39 x 41 mm：07GMA-KS40100

- 1 清洁滑轮端面上的机油和润滑脂。
  在从动端面上安装可移动从动端面。安装导辊和导销。
- 2 在各个导槽中涂抹 2.0 - 2.5 g 的润滑脂（Shell ALVANIA R3、IDEMITSU AUTOREX B、SHIN-NIHON POWERNOC WB3 或同等产品）。
- 3 如图所示，将离合器蹄块弹簧的端部钩入离合器蹄块的孔中，使其较长的端部朝向中间的孔，较短的端部朝向旁边的蹄块孔。
- 4 将离合器弹簧压具置于离合器 / 从动滑轮总成上，
  使压具的凸台对齐离合器的孔。
  离合器弹簧压具：07LME-GZ40201
  压缩从动端面弹簧，同时使从动端面螺纹的缺口对齐驱动板孔，然后安装离合器 / 从动滑轮螺母并将其拧紧。

- 离合器外部、离合器蹄块和从动端面检查

轴承更换

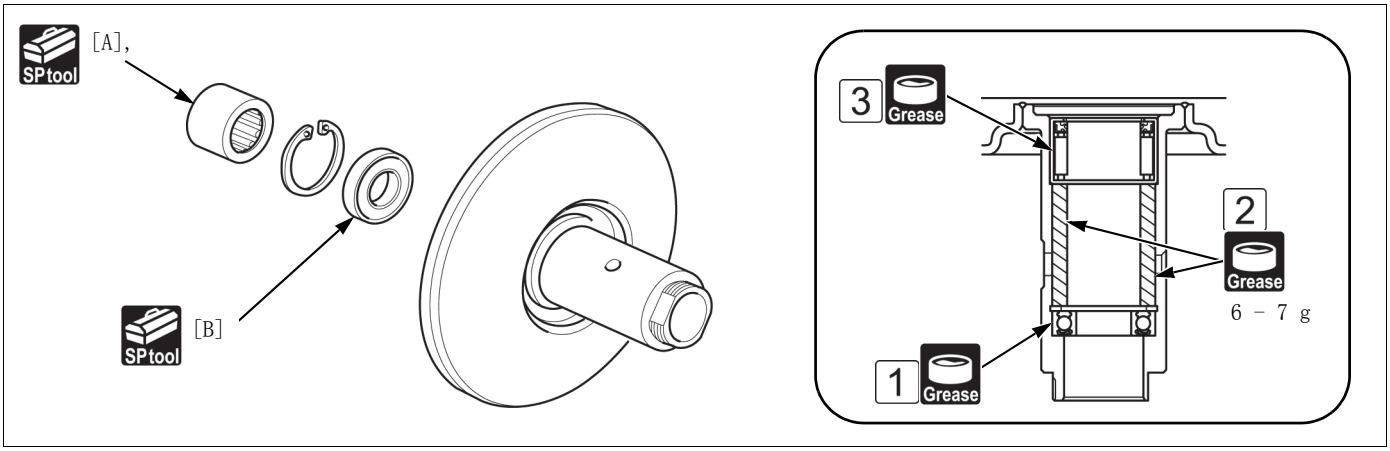

- **[A] 轴承拆卸器，20 mm：07936-3710600，拆卸器手把：07936-3710100，拆卸器滑锤：07741-0010201**
- **[B] 装卸器：07749-0010000，导向头，28 mm：07746-0041100**
- **[C] 装卸器：07749-0010000，附件，28 x 30 mm：07946-1870100，导向头，20 mm：07746-0040500**
- 1 在新的滚珠轴承上涂抹润滑脂（KYODO YUSHI SUPER N 或同等产品）。使用专门的工具在从动端面内安装滚珠轴承，直至其完全卡入，且密封面朝下。
- 2 如图所示，在从动端面的内部表面涂抹 6 - 7 g 的润滑脂（Shell ALVANIA R3、IDEMITSU AUTOREX B、SHIN-NIHON POWERNOC WB3 或同等产品）。
- 3 在新的滚针轴承上涂抹润滑脂（KLUBERLUB BM 71-152 CN 或同等产品）。安装滚针轴承，使其密封面朝上。使用专用工具将滚针轴承按入从动端面直至其被完全固定。

末级传动箱

传动机油的更换

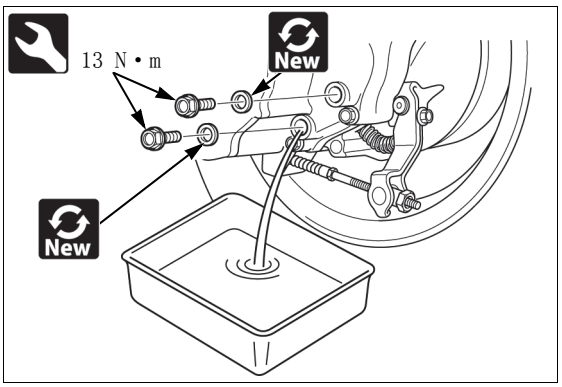

- 用中心支架支撑起摩托车。
- 在末级传动箱下方放置一个泄油盘，以收集滴下的机油。
- 慢慢地转动后轮并排放机油。

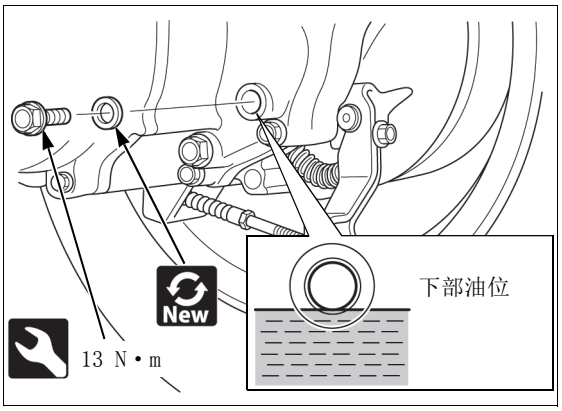

- 在末级传动箱中加注足够的建议使用的机油。

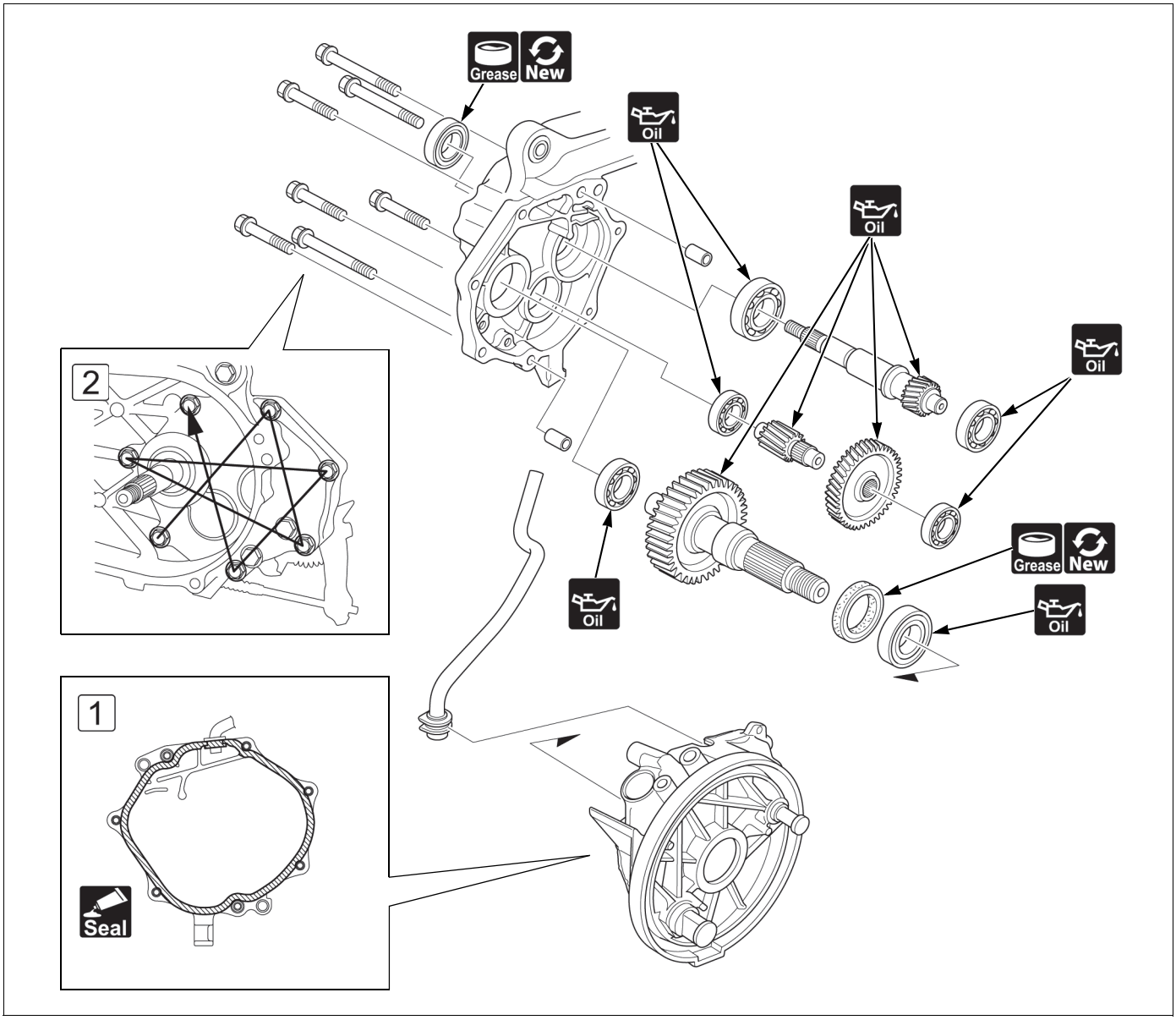

- 末级传动机油 ➔2-28
- 离合器 / 从动滑轮 ➔2-26
- 后刹车蹄 ➔3-28
- VS 传感器 ➔4-27
- 按对角线顺序拧松末级传动箱螺栓。

- 1 在末级传动箱的接合面涂抹密封剂 （Three bond 1207B、1215、LOCTITE 5060S、5020 或同等产品）。
- 2 按对角线顺序拧紧末级传动箱螺栓。

轴承更换

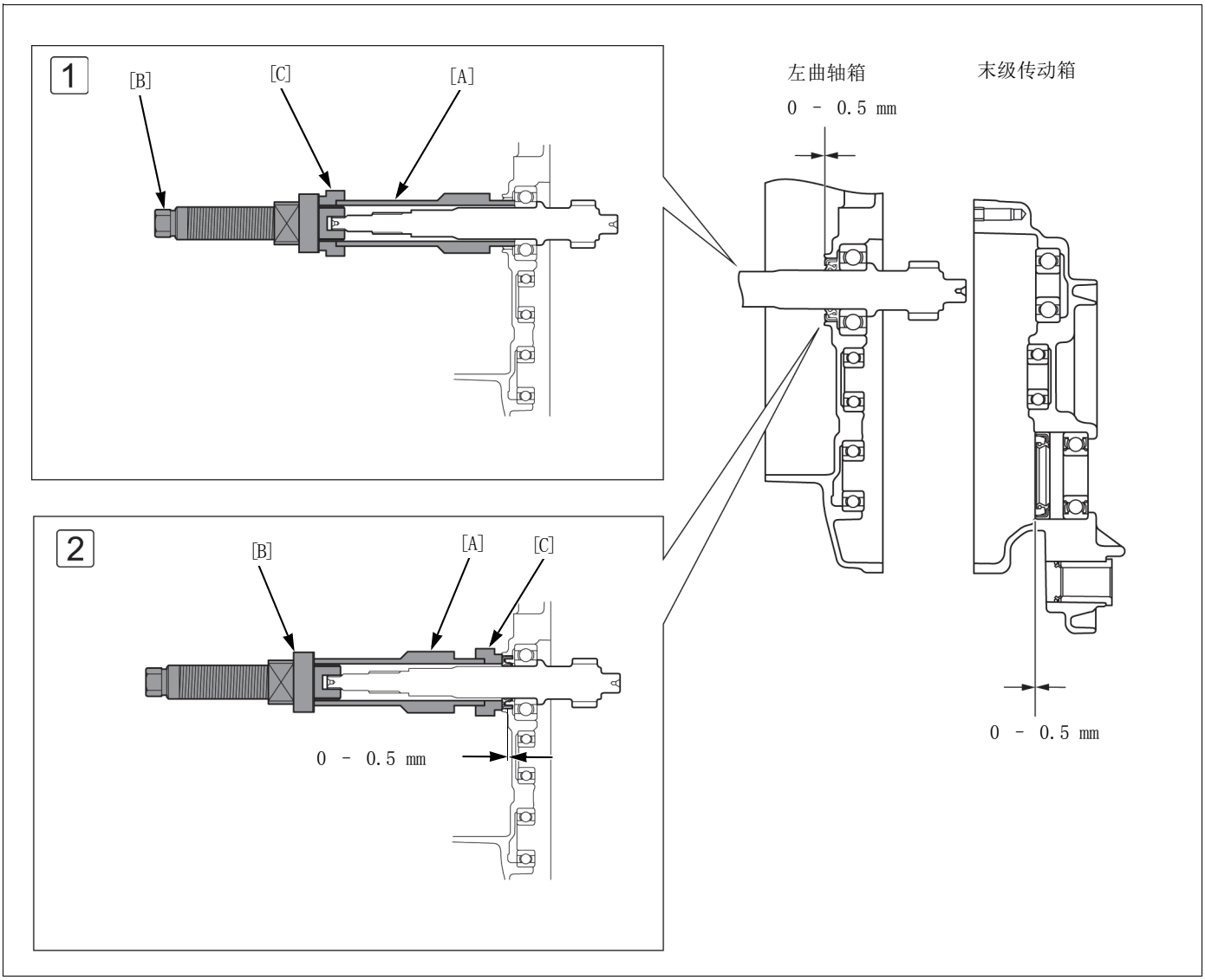

- 1 将驱动轴拉入轴承，直至其完全卡入。
- 2 在左曲轴箱上安装油封，使其深度如图所示。
- 驱动轴 / 油封
  - [A] 装配轴套：07965-GM00100
  - [B] 装配轴：07965-1660200
  - [C] 装配轴套附件：07965-GM00200

磁电机 / 起动器

• 维修时，无需从车架上拆下发动机。

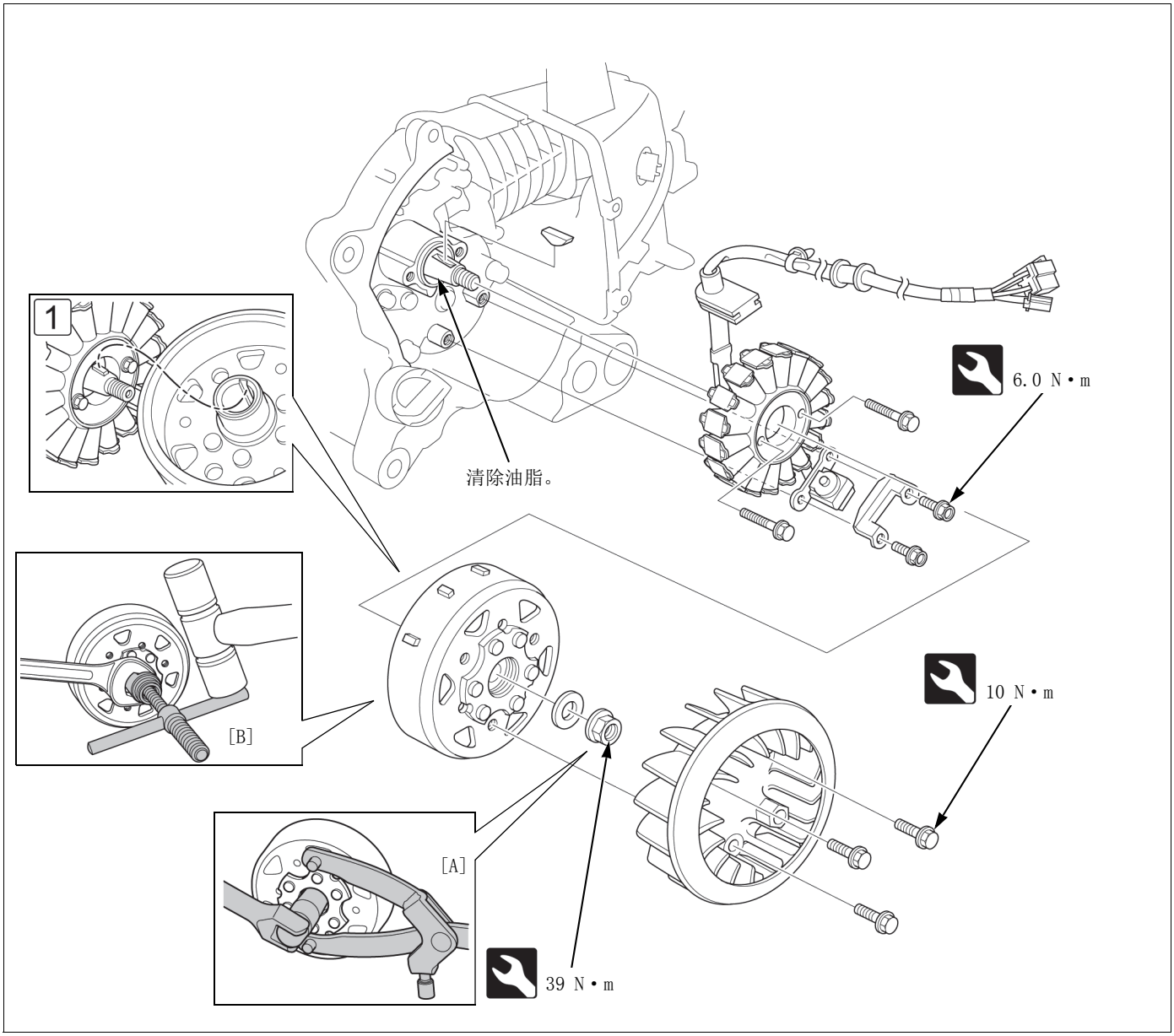

• 车体盖 ➔3-8
• 冷却风扇盖罩 ➔3-5
• 用专门的工具固定住飞轮，以便拆下螺母。
[A] 通用支架：07725-0030000
• 飞轮
[B] 飞轮拉拔器：07733-0010000

• [1] 使飞轮上的键槽与半圆键对齐，以便将飞轮安装到曲轴上。

曲轴箱 / 曲轴

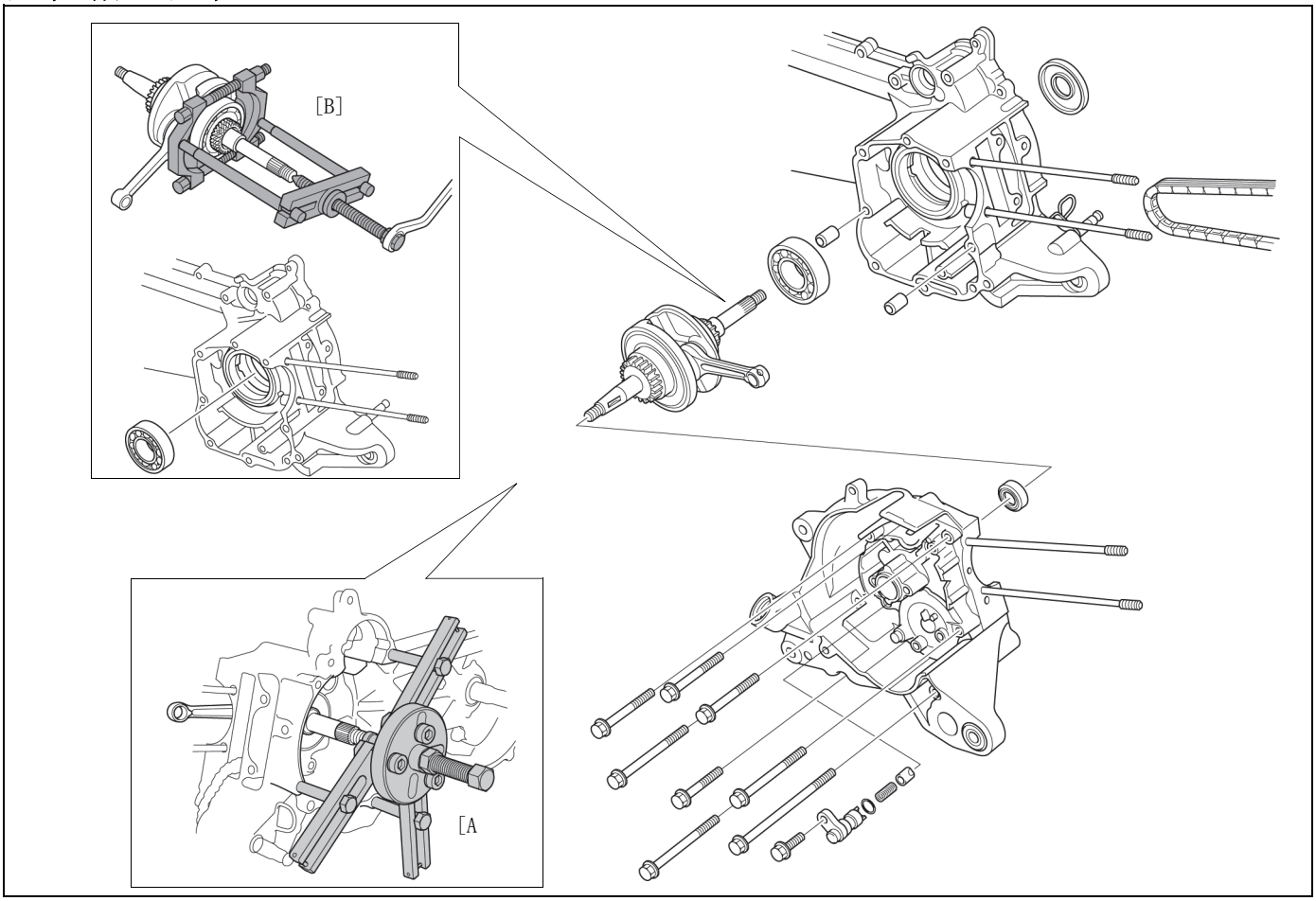

分离曲轴箱前，必须拆下以下零件。
- 发动机 ➔2-34
- 气缸 / 活塞 ➔2-23
- 驱动滑轮 ➔2-24
- 离合器 / 从动滑轮 ➔2-26
- 磁电机 / 起动器 ➔2-31
- 按对角线顺序分 2 – 3 个步骤拆下曲轴箱螺栓。
- 放置曲轴箱，使左曲轴箱面朝下并分离。
- **[A] 曲轴箱拉拔器：07SMC-0010001**
- **[B] 万用轴承拉拔器：07631-0010000**

曲轴偏摆检查

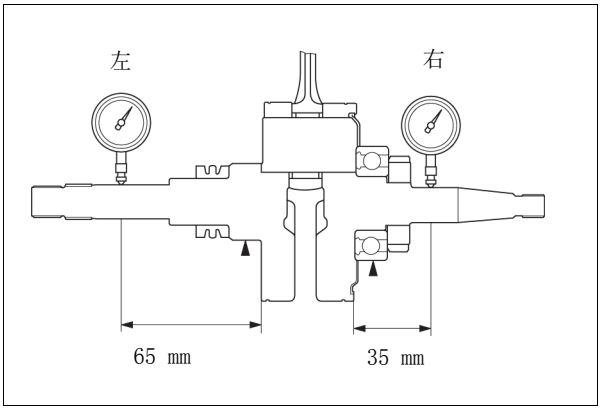

- 将曲轴放置在 V 形块上，使用千分表读出偏摆。
- 偏摆
  标准值：（左）0.05 mm/（右）0.03 mm

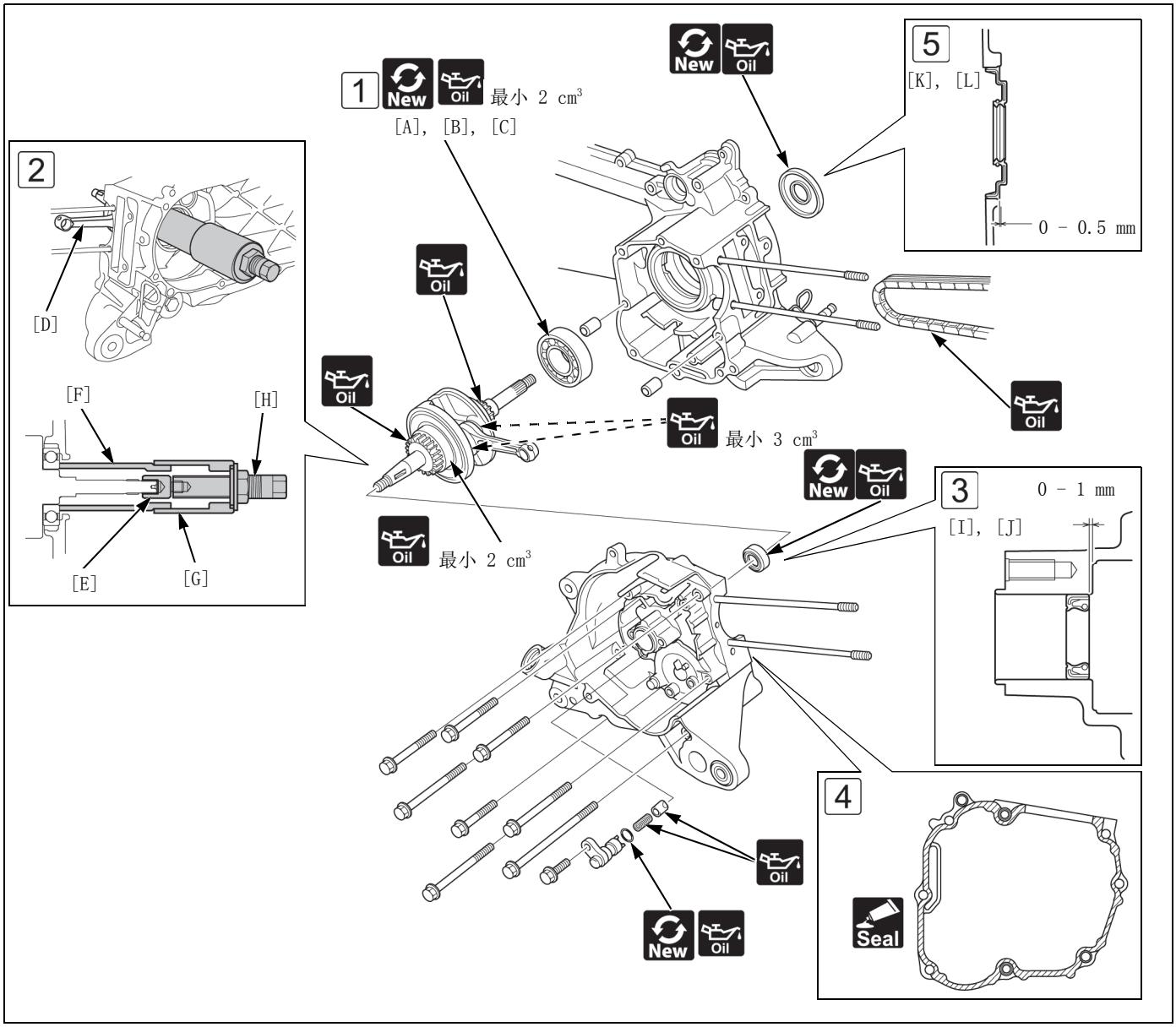

- 1 将左侧曲轴箱轴承水平冲入左侧曲轴箱，直至完全卡紧。
  [A] 装卸器：07749-0010000；[B] 附件，72 x 75 mm：07746-0010600
  [C] 导向头，35 mm：07746-0040800
- 2 将曲轴拉入轴承，直至其完全卡入，同时将连杆 [D] 放入左曲轴上气缸套管的开口内。
  [E] 装配轴适配器：07WMF-KFF0200，[F] 装配轴套：07931-KF00100
  [G] 装配轴套：07965-VM00100，[H] 装配轴：07965-VM00200
- 3 使用专用工具将油封安装至右曲轴箱。
  [I] 装卸器：07749-0010000，[J] 附件，24 x 26 mm：07746-0010700
- 4 在右曲轴箱的接合面涂抹密封剂（Three bond 1207B 或 1215 或 LOCTITE 5060S 或 5020 或同等产品）。
- 安装定位销。
- 装配左侧和右侧曲轴箱。
- 安装曲轴箱螺栓，然后按对角线顺序拧紧螺栓。
- 安装凸轮链条。
- 5 使用专用工具将油封安装至左曲轴箱。
  [K] 油封装卸器，40 mm：07965-KE80200，[L] 前叉密封件装卸器附件，41.2 mm：07947-KF00100

Basic
- 曲轴检查
- 连杆检查

发动机单元

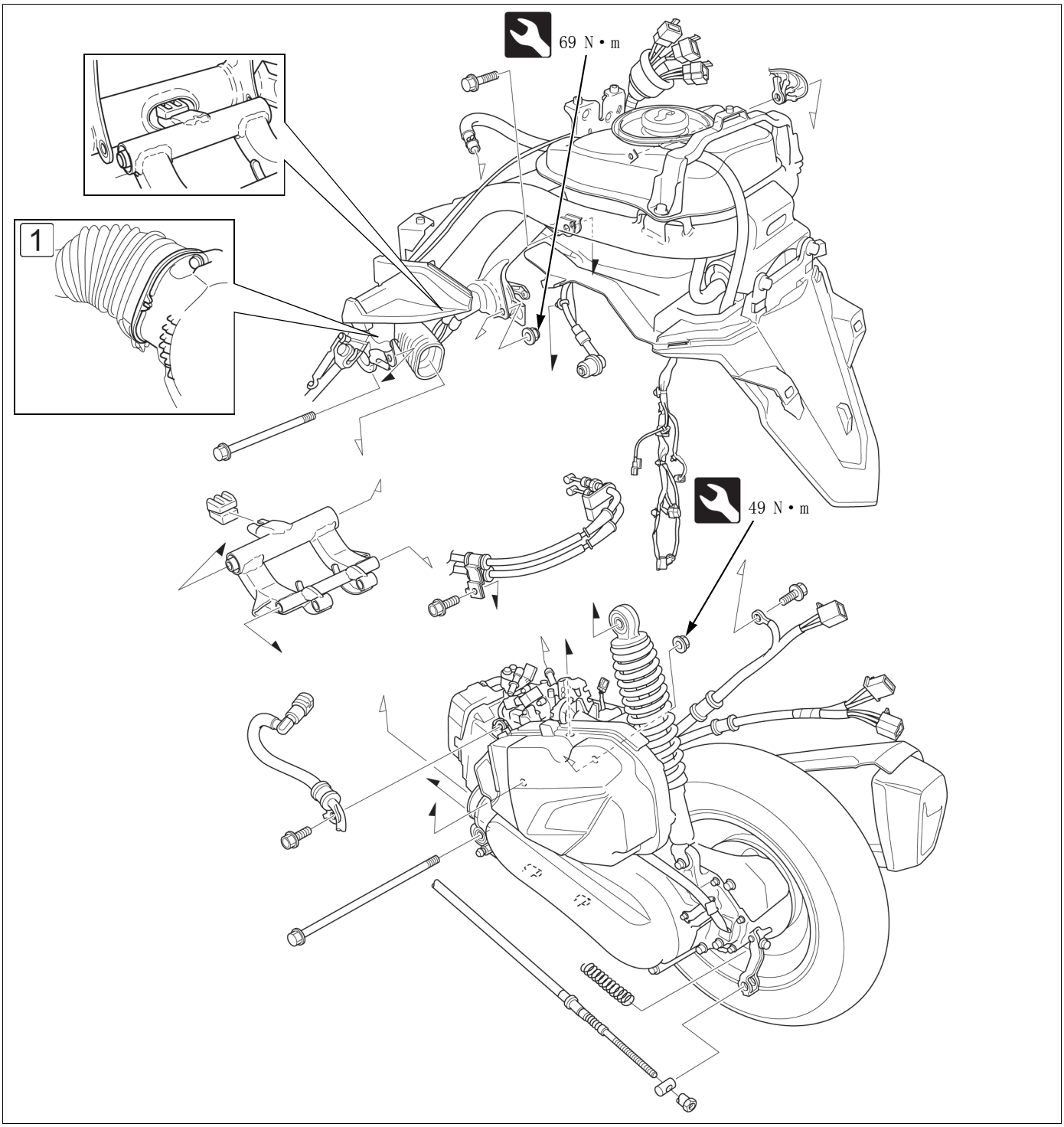

- 快速连接接头 （喷油器侧） ➔2-2
- 油门拉线 A/B （节气门体侧） ➔2-8
- 车体盖 ➔3-8
- 底盖 ➔3-5
- 中心支架 ➔3-11
- 1 将空气导管的缺口与左曲轴箱盖的凸片对齐，以连接空气导管和左曲轴箱盖。

3. 车架 & 底盘

车身部件 ····· 3-2

中心支架 ····· 3-11

侧支架 ····· 3-11

排气管 / 消声器 ····· 3-12

前轮 ····· 3-13

前叉 ····· 3-16

车把 ····· 3-18

方向柱 ····· 3-20

后轮 ····· 3-21

后悬挂 ····· 3-21

CBS ····· 3-22

前制动 ····· 3-24

后制动 ····· 3-27

车身部件

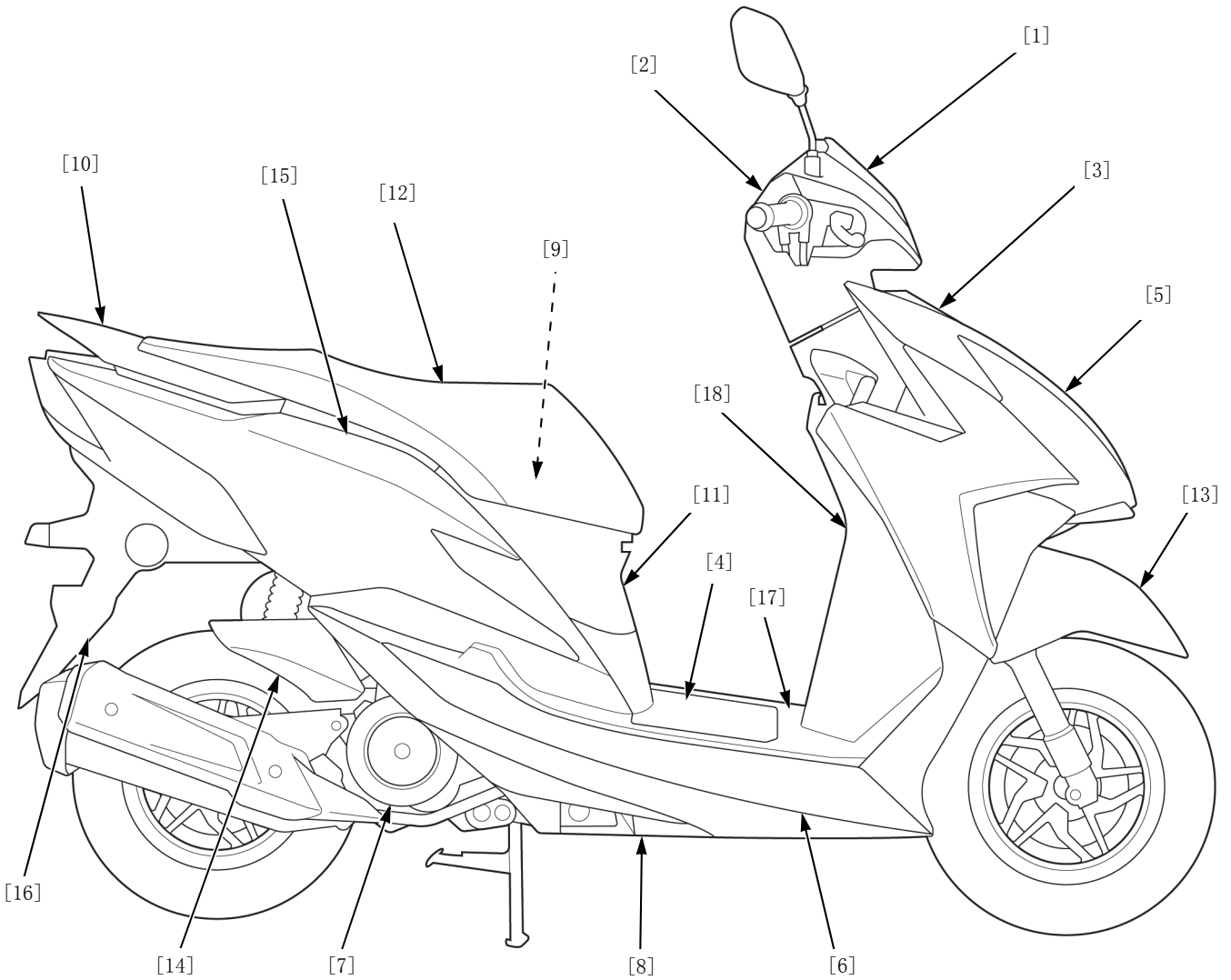

[1] 前车把盖板 ➔3-3
[2] 后车把盖板 ➔3-3
[3] 前部上盖板 ➔3-4
[4] 检修盖 ➔3-4
[5] 前盖 ➔3-4
[6] 侧护罩 ➔3-5
[7] 冷却风扇盖罩 ➔3-5
[8] 底盖 ➔3-5
[9] 行李箱 ➔3-6
[10] 扶手栏 ➔3-6
[11] 中心护罩 ➔3-6
[12] 鞍座 ➔3-6
[13] 前挡泥板 ➔3-7
[14] 后部内挡泥板 ➔3-7
[15] 车体盖板 ➔3-8
[16] 后挡泥板 ➔3-9
[17] 底板 ➔3-9
[18] 前部内盖板 ➔3-10

前车把盖板

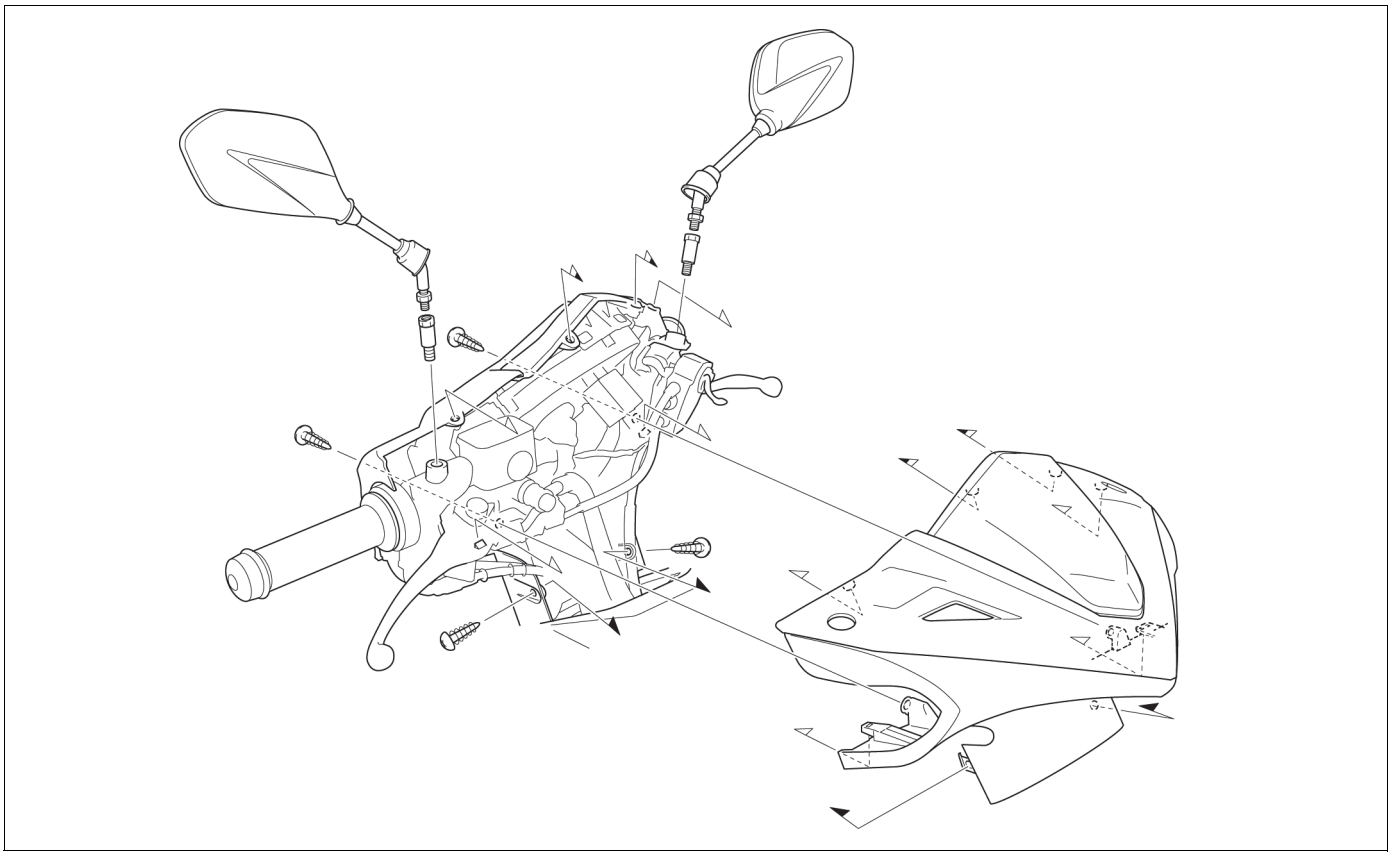

后车盖板

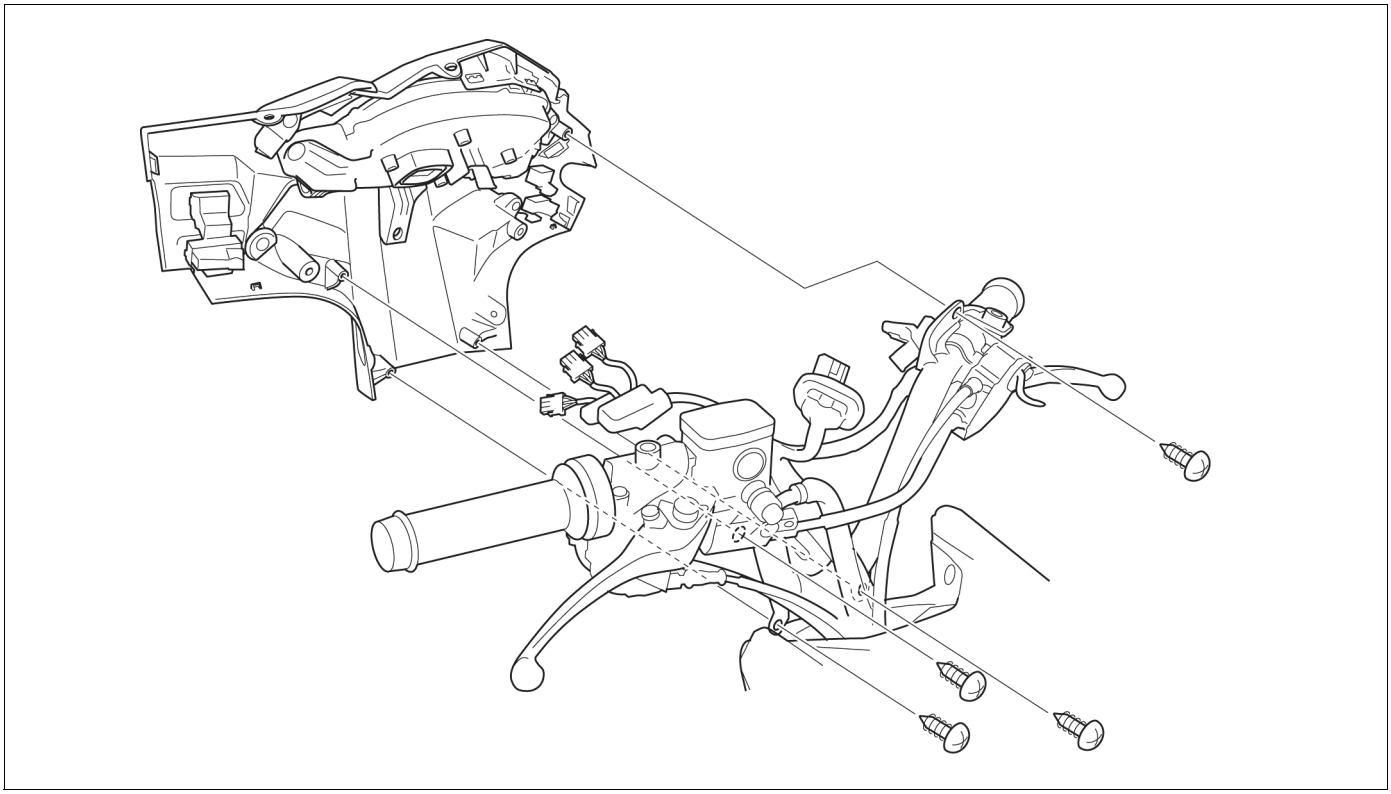

• 前车把盖板 ➔3-3

前部上盖板 / 检修盖

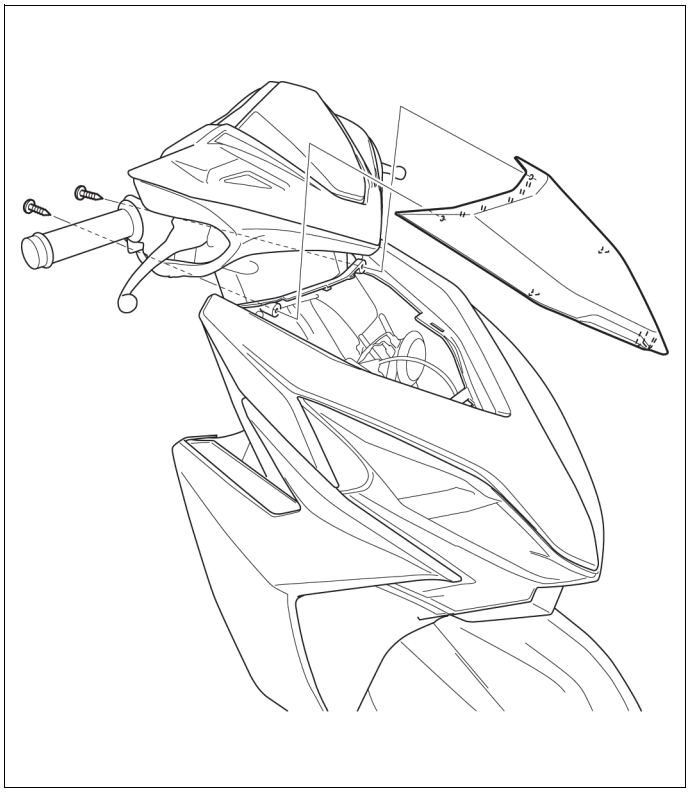

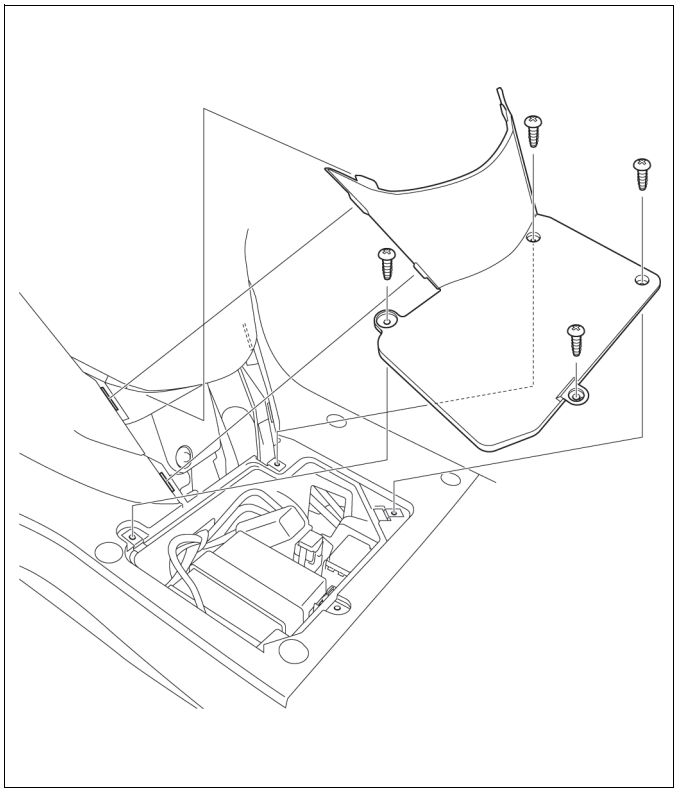

前盖

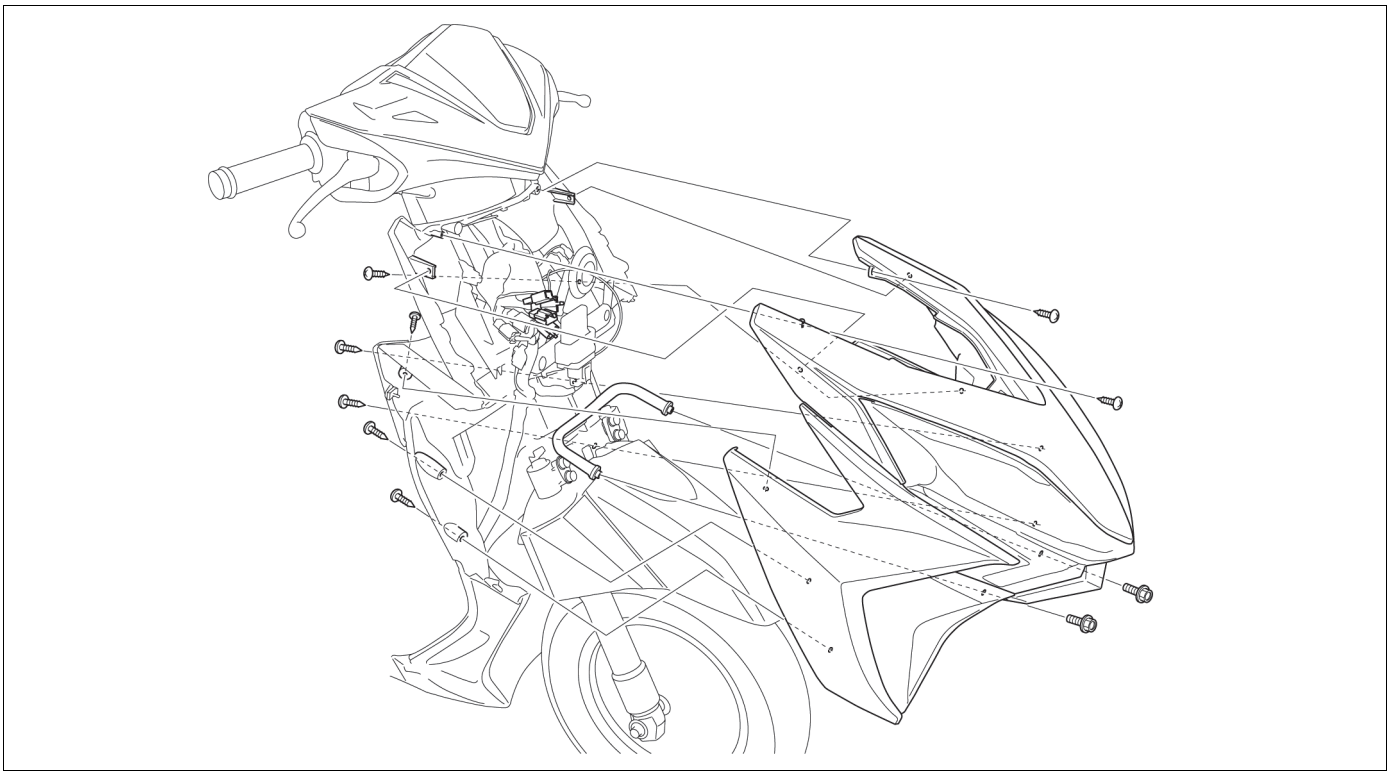

• 前部上盖板 ➔3-4

侧护罩

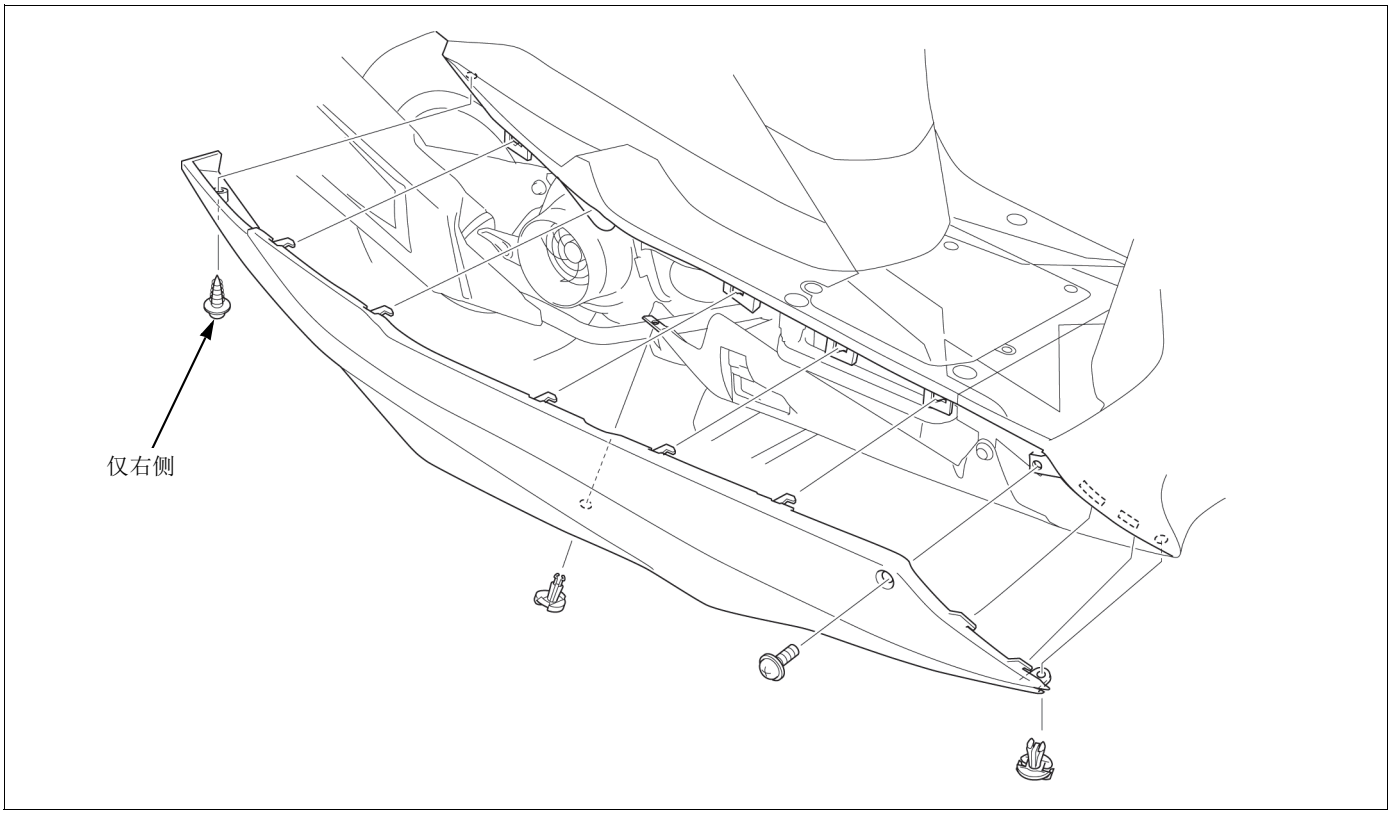

冷却风扇盖罩 / 底盖

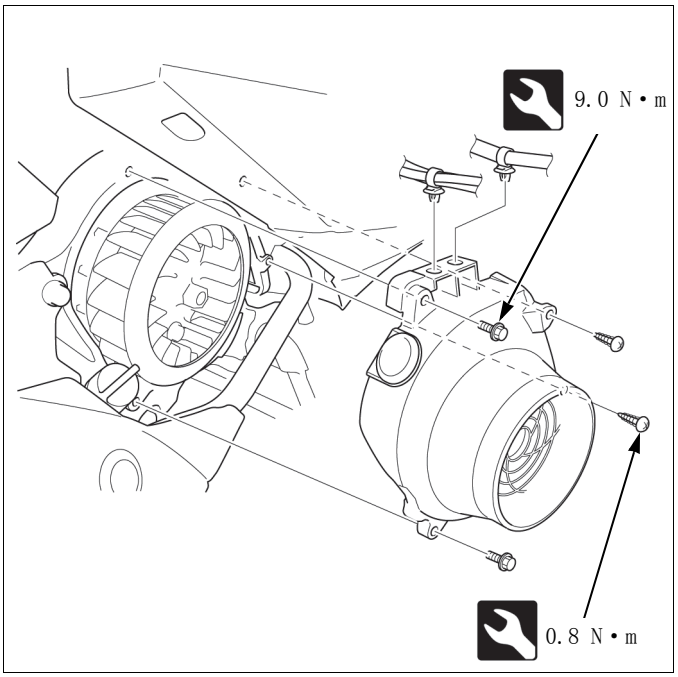

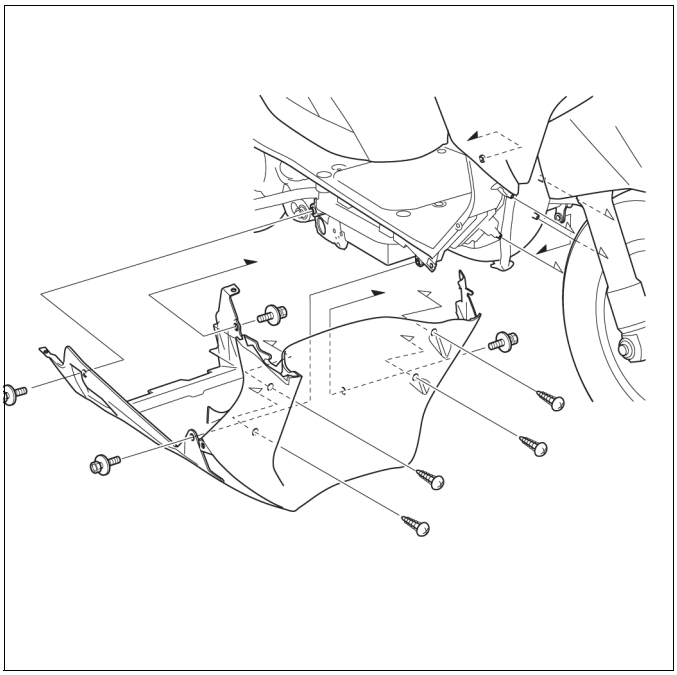

• 侧护罩 ➔3-5

行李箱 / 扶手栏

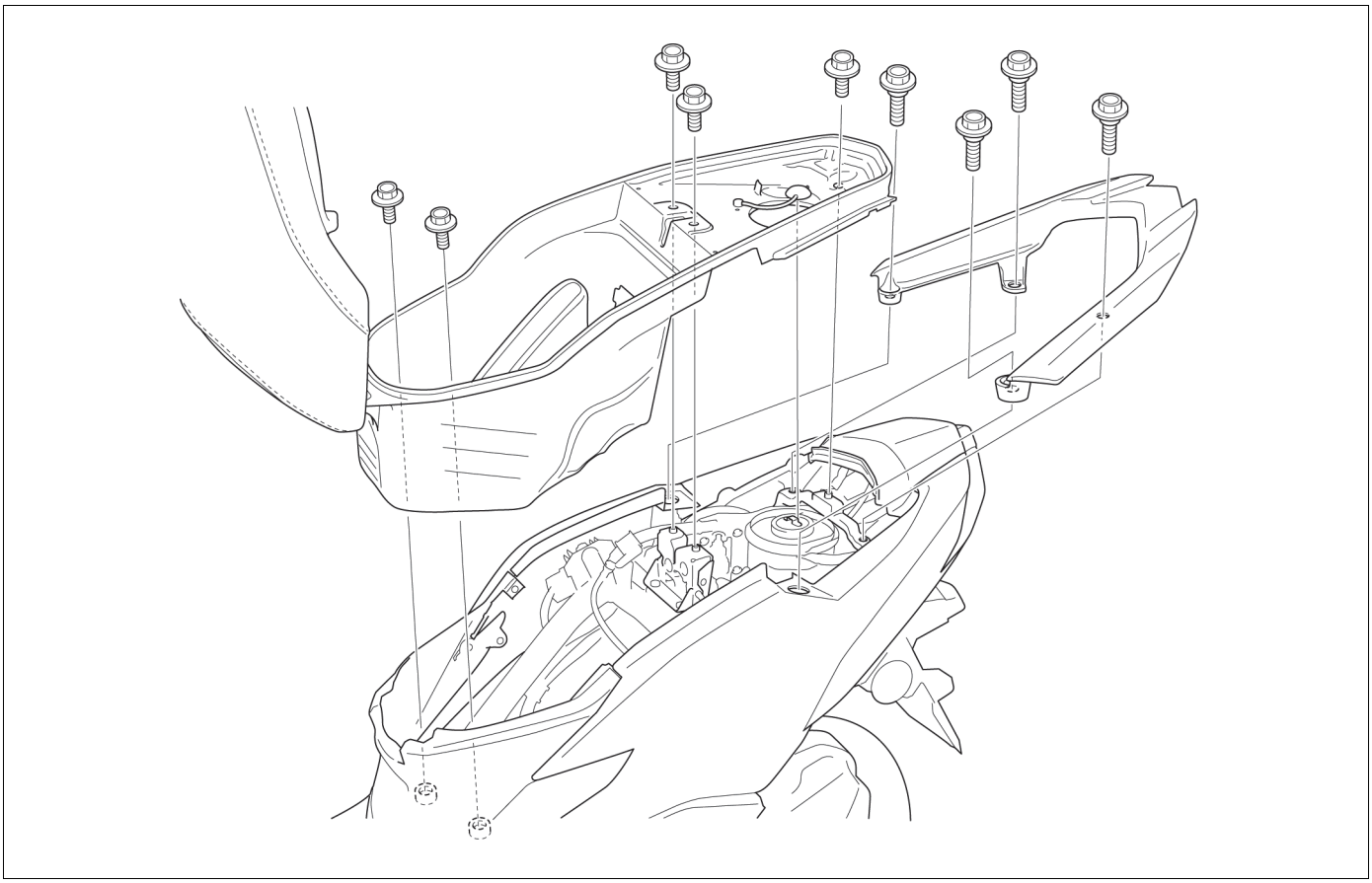

中心护罩 / 鞍座

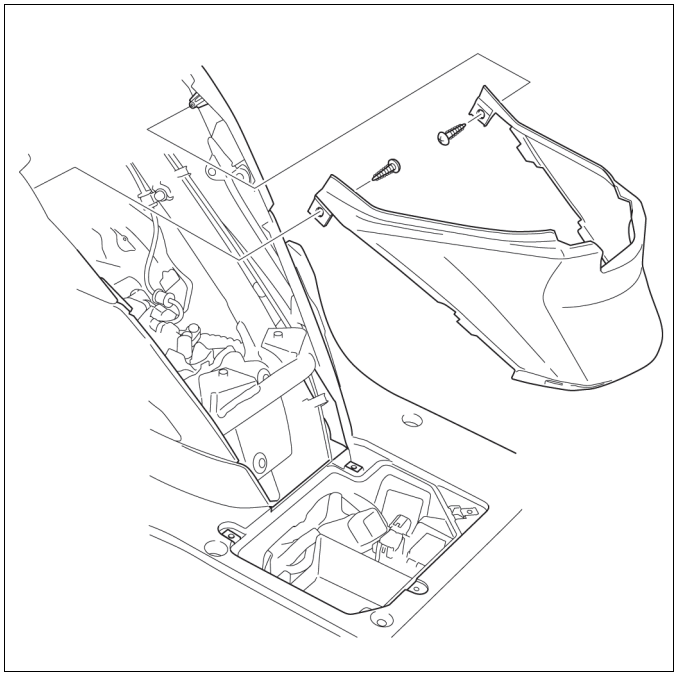

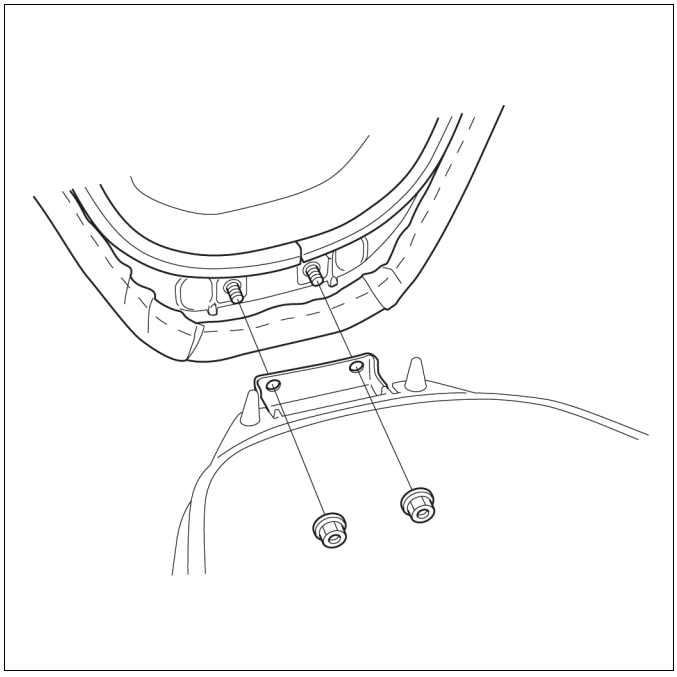

- 检修盖 ➔3-4
- 行李箱 ➔3-6

前挡泥板

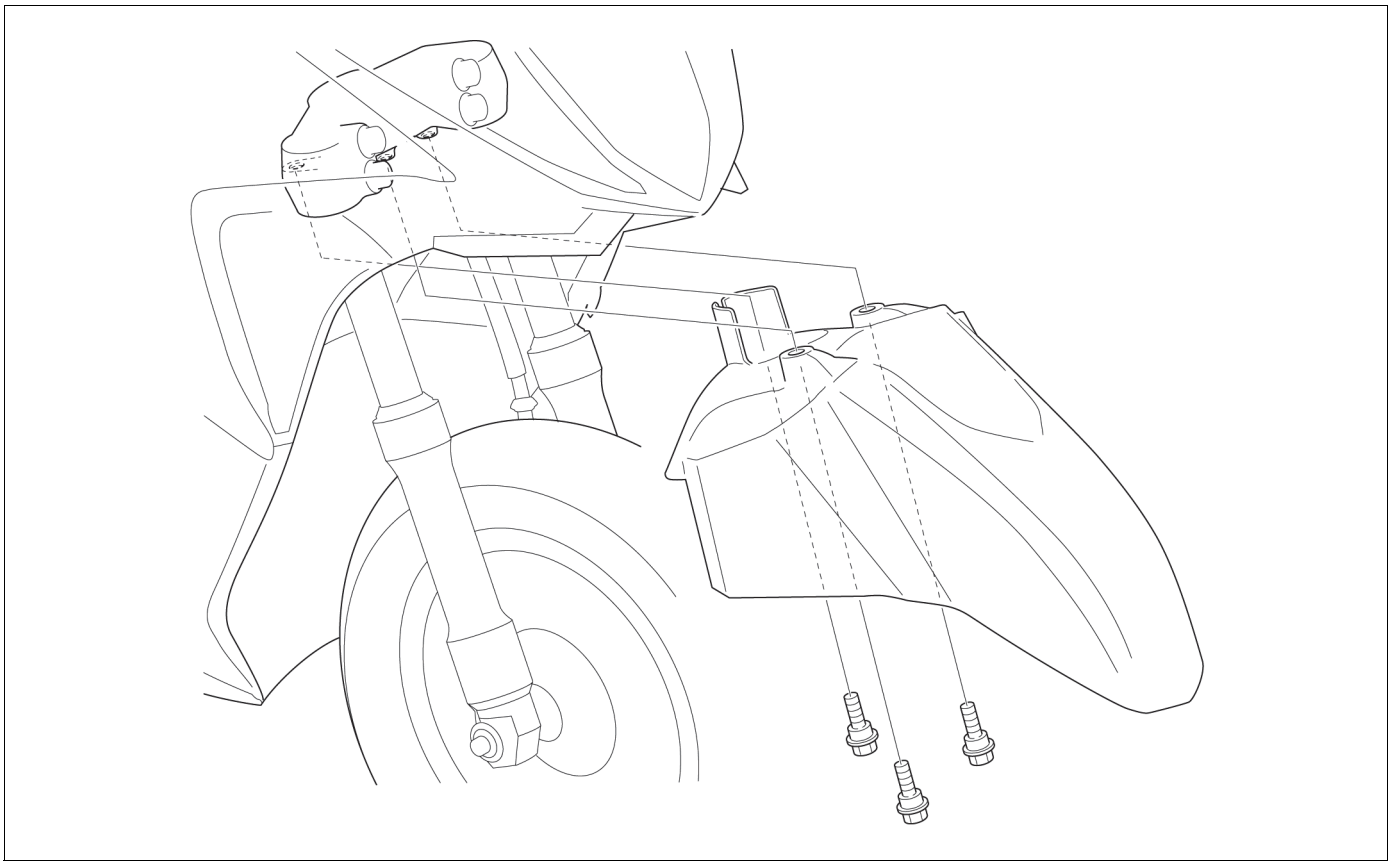

后部内挡泥板

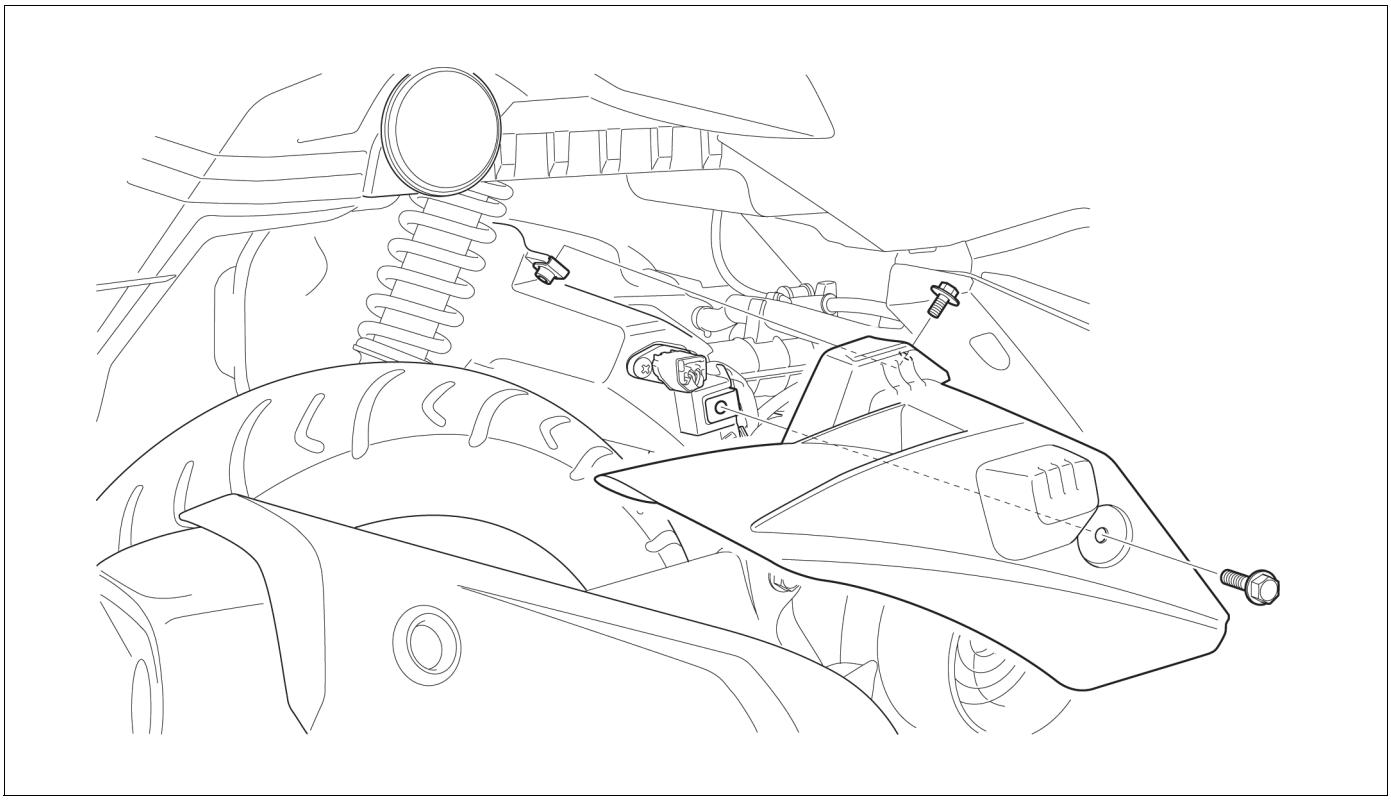

车体盖

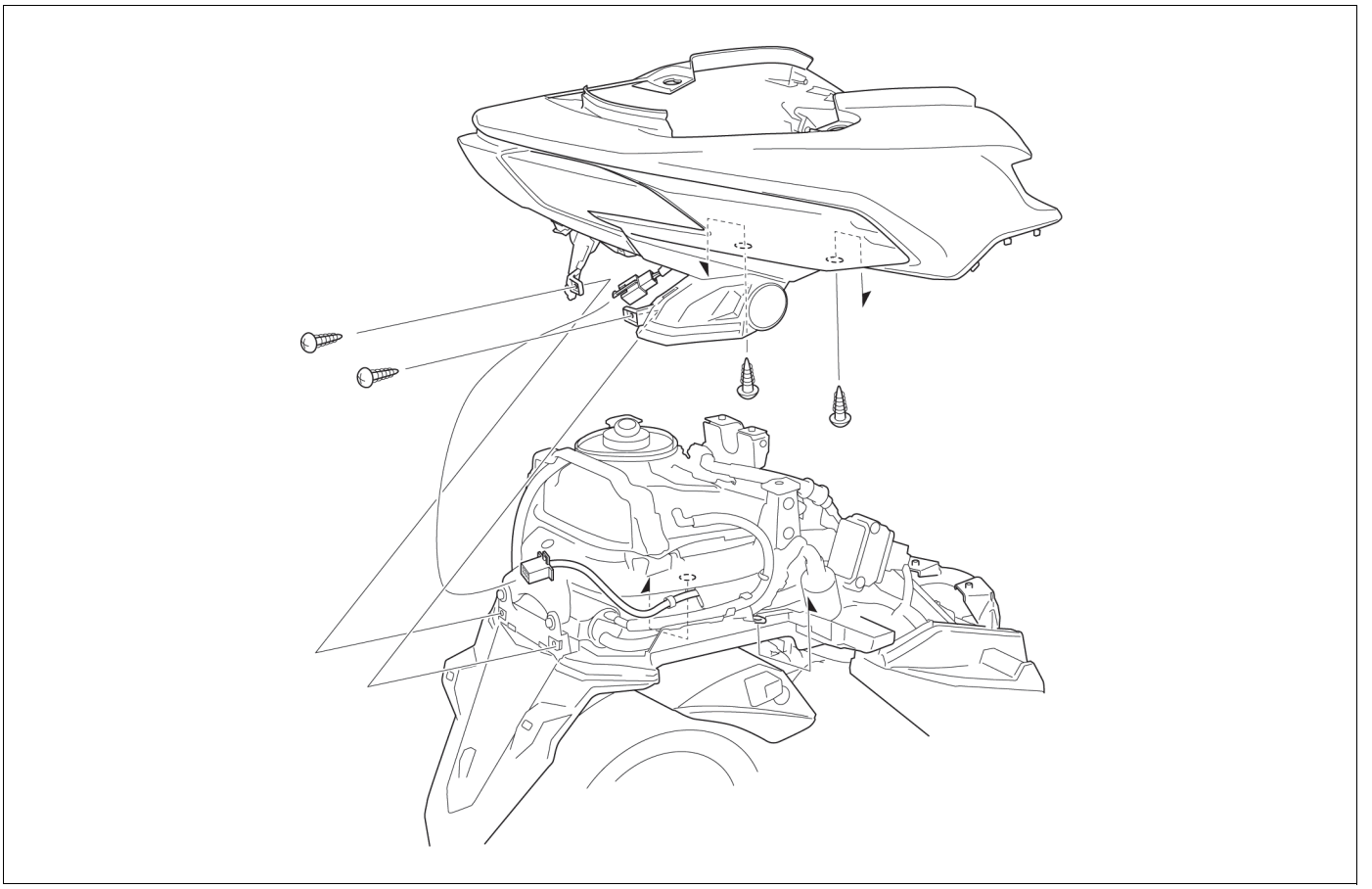

- 中心护罩 ➔3-6
- 牌照灯单元 ➔4-21

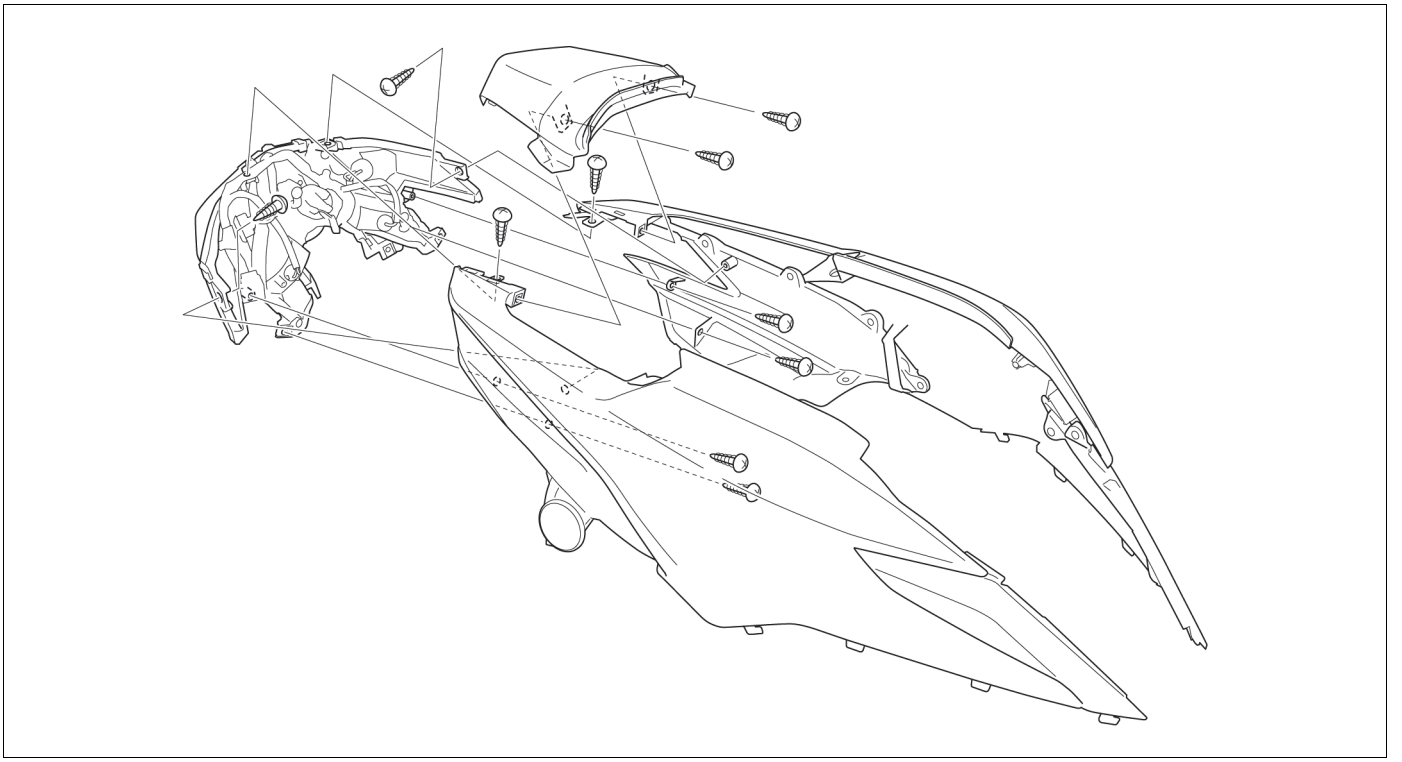

后挡泥板

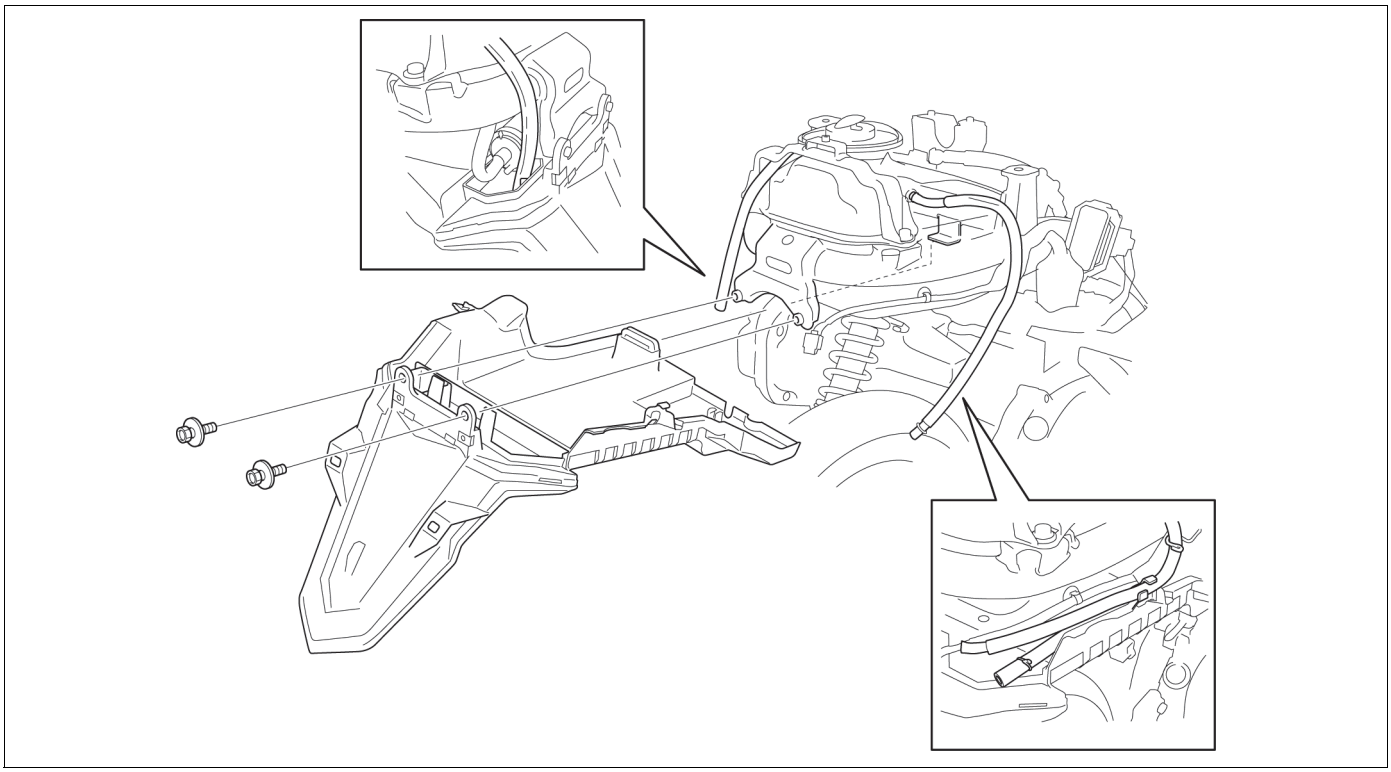

- 车体盖 ➔3-8
- EVAP 碳罐 ➔2-13

底板

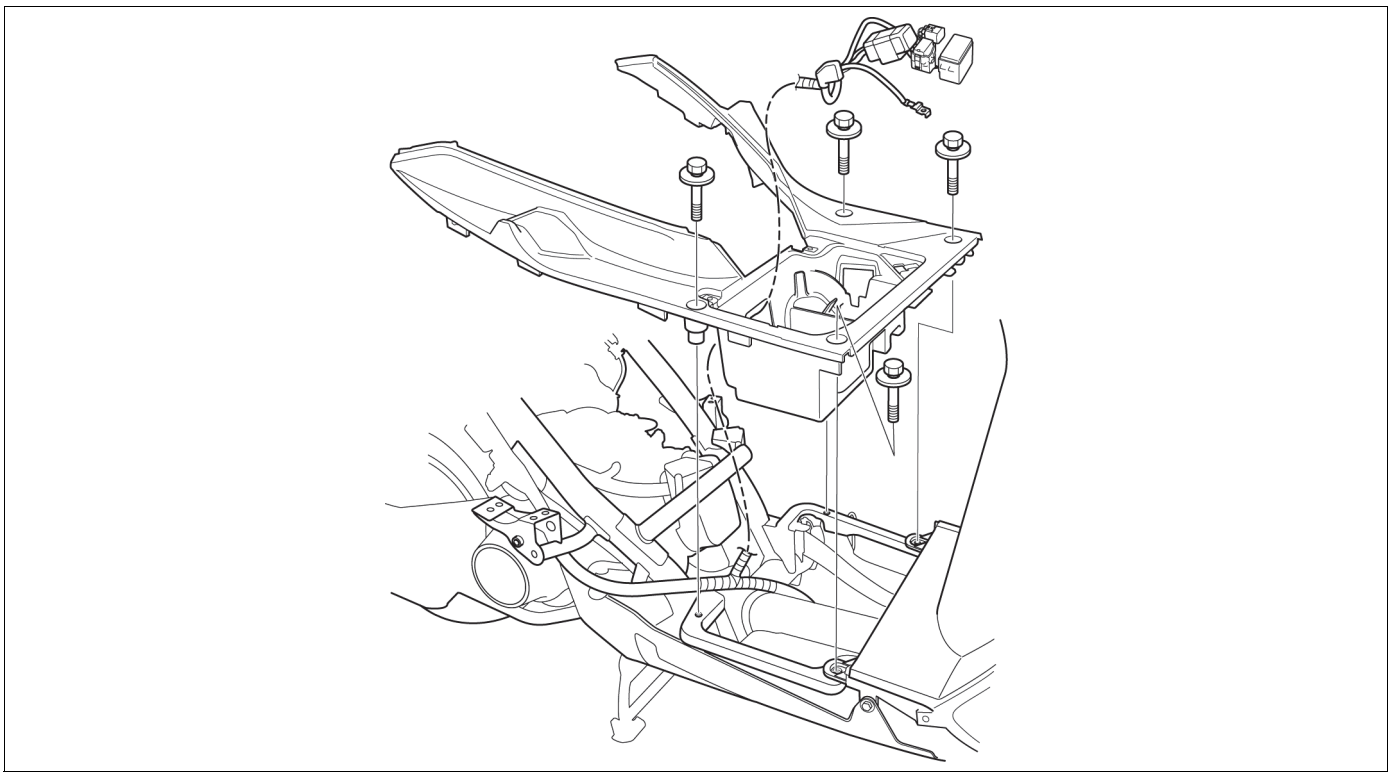

- 车体盖 ➔3-8
- 侧护罩 ➔3-5
- 蓄电池 ➔4-21

前部内盖板

后手柄制动型

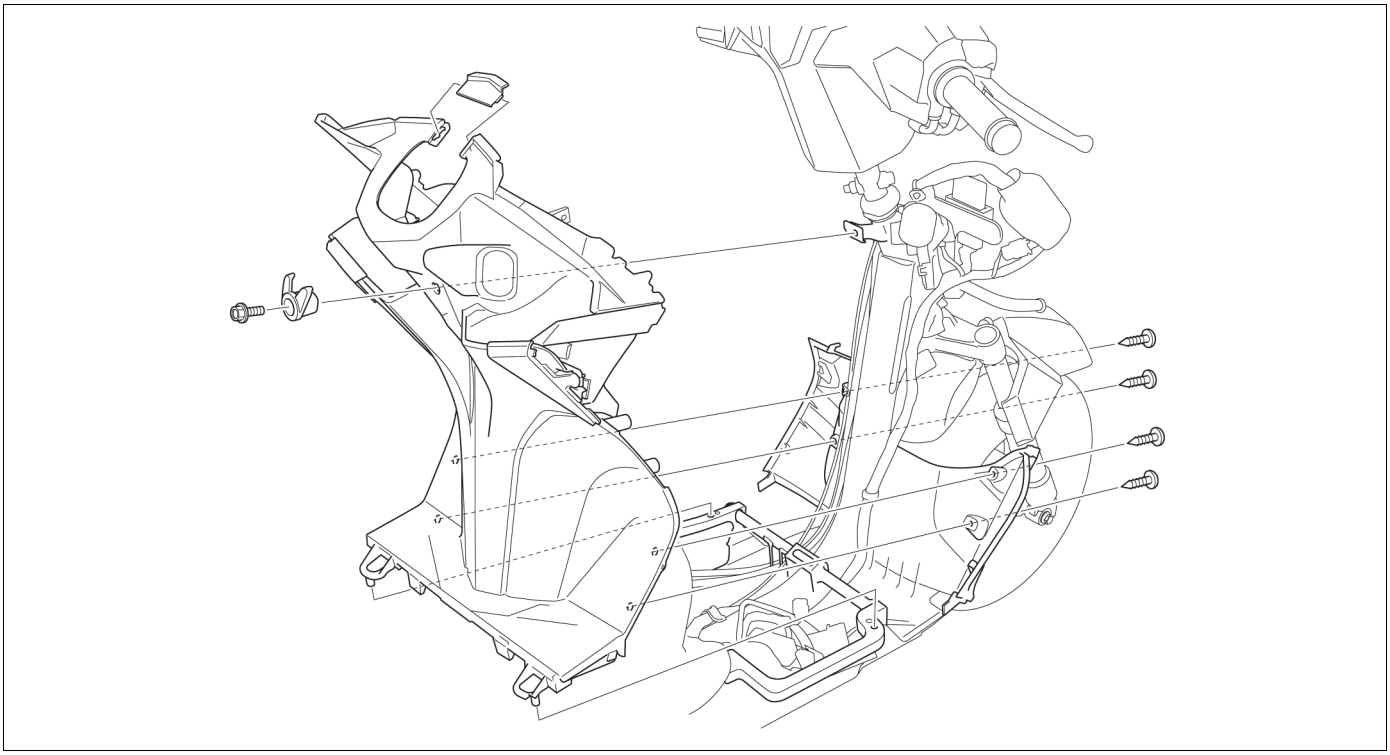

- 前盖 ➔3-4
- 底板 ➔3-9

仅后部脚踏制动型

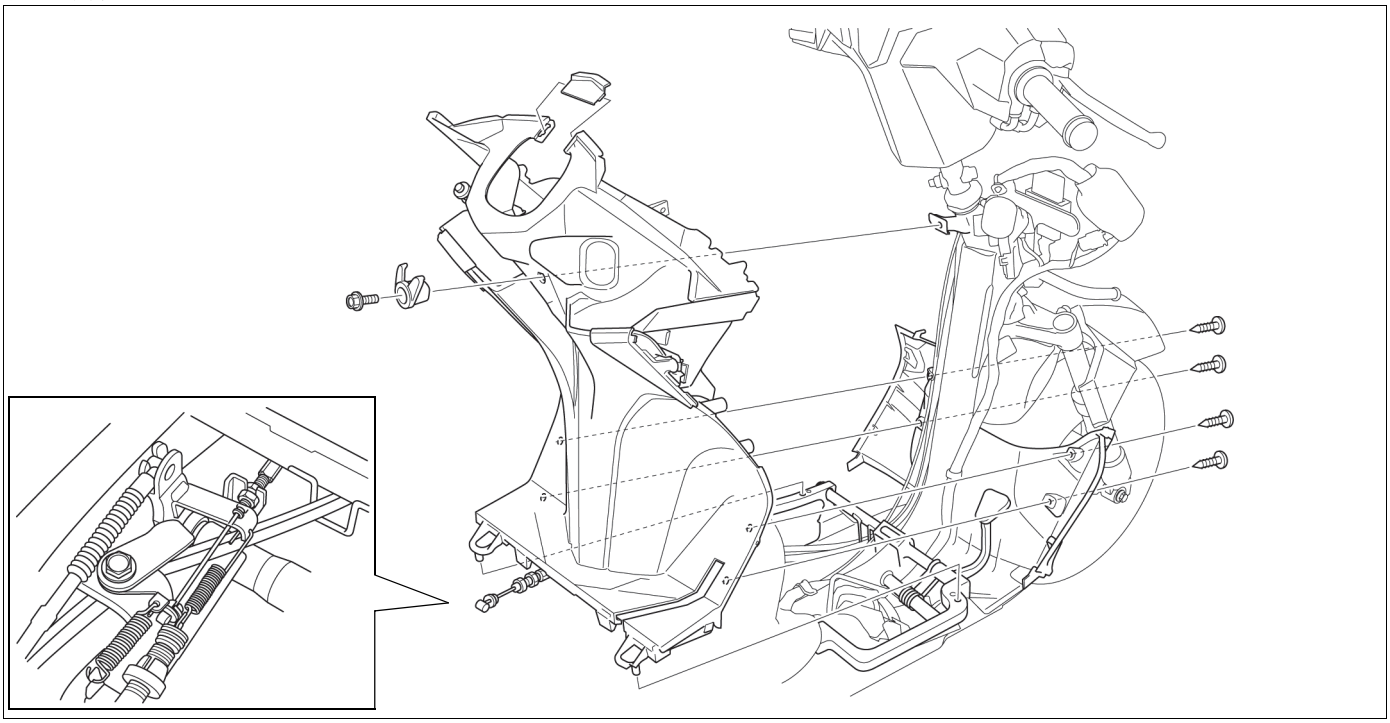

- 前盖 ➔3-4
- 底板 ➔3-9

- 安装后，调节制动锁拉线。 ➔3-27

中心支架

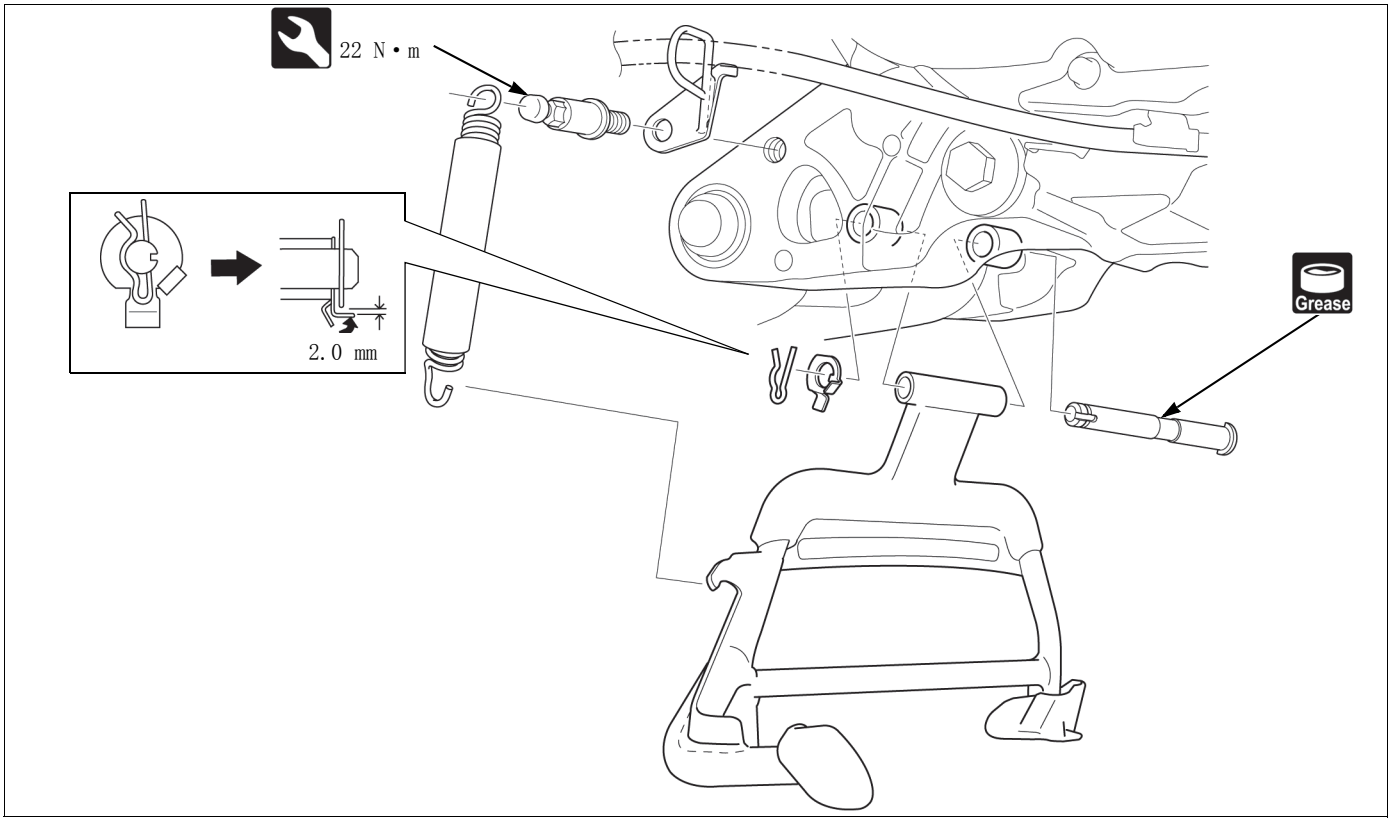

侧支架

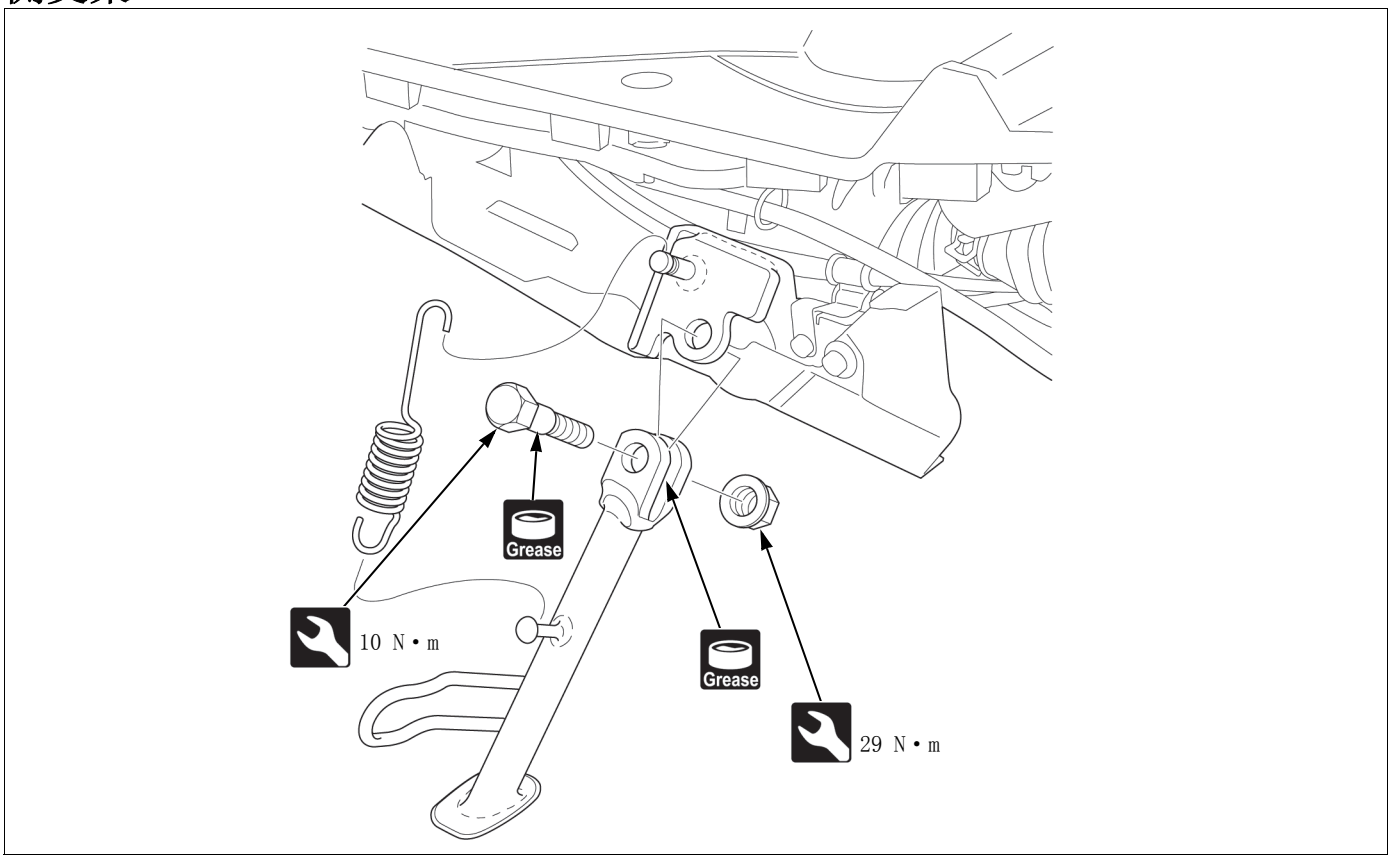

• 左侧盖板 ➔3-5

排气管 / 消声器

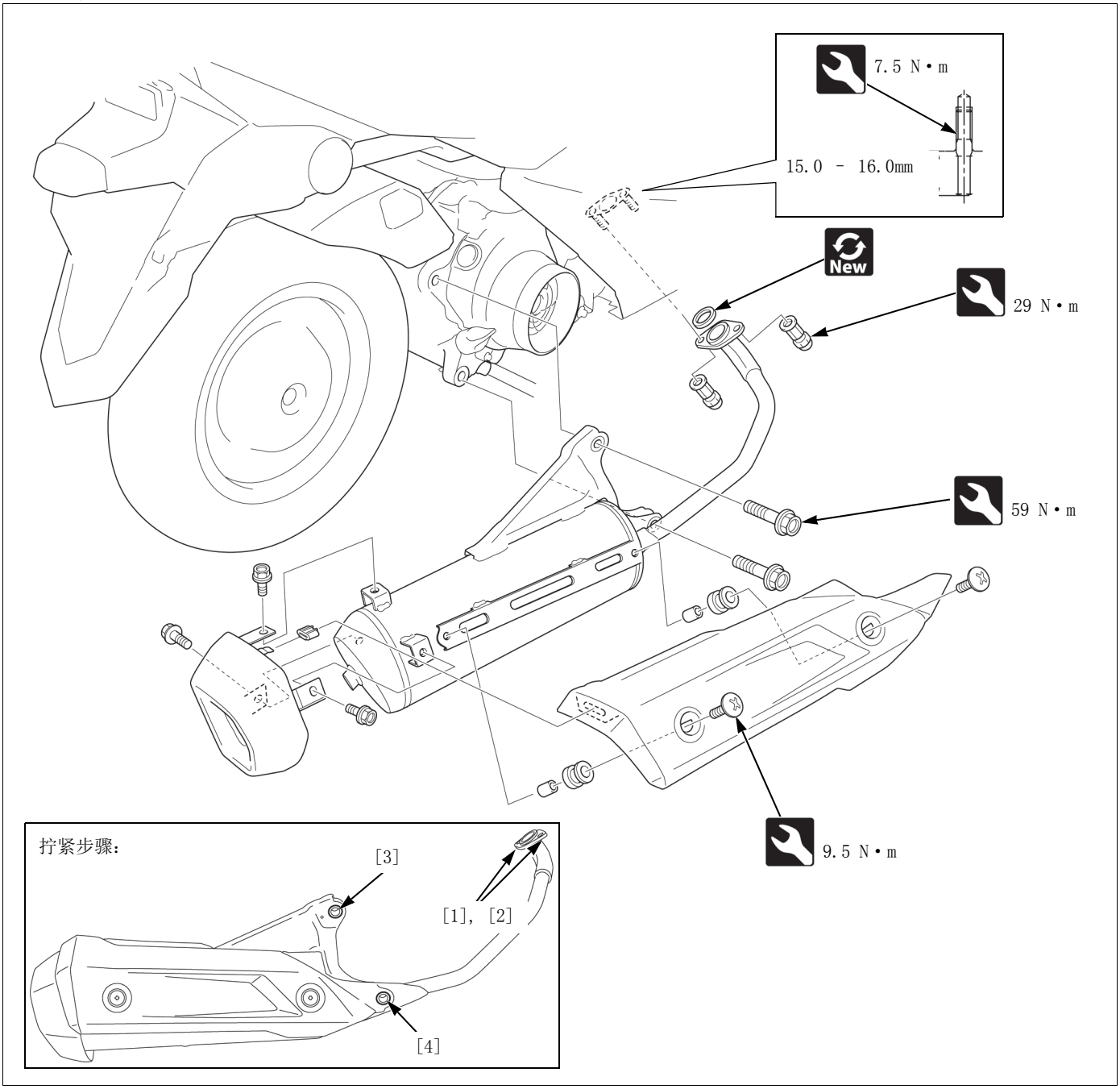

前轮

碟制动型：

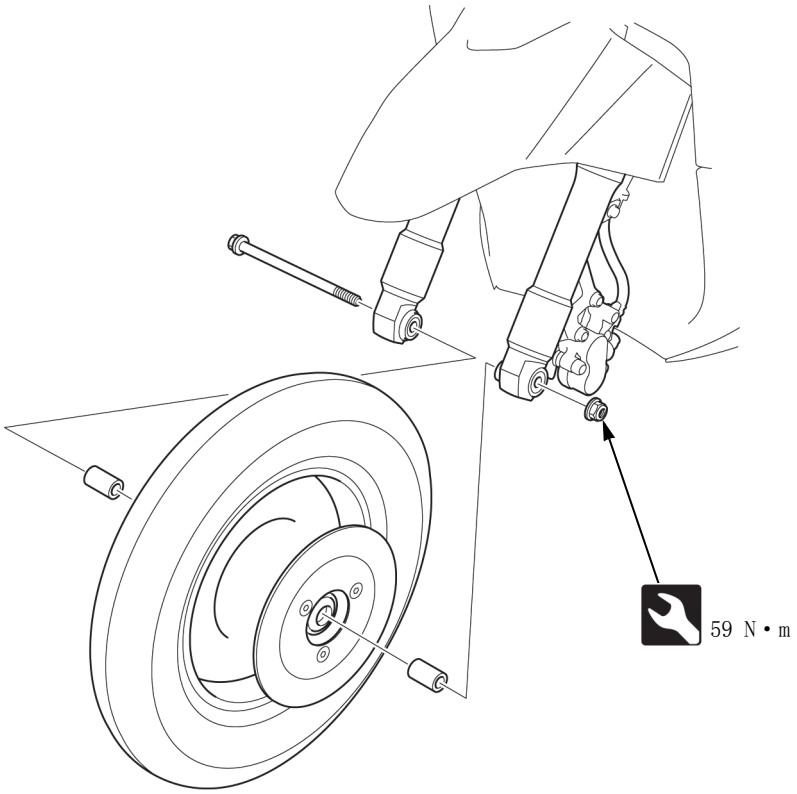

鼓制动型：

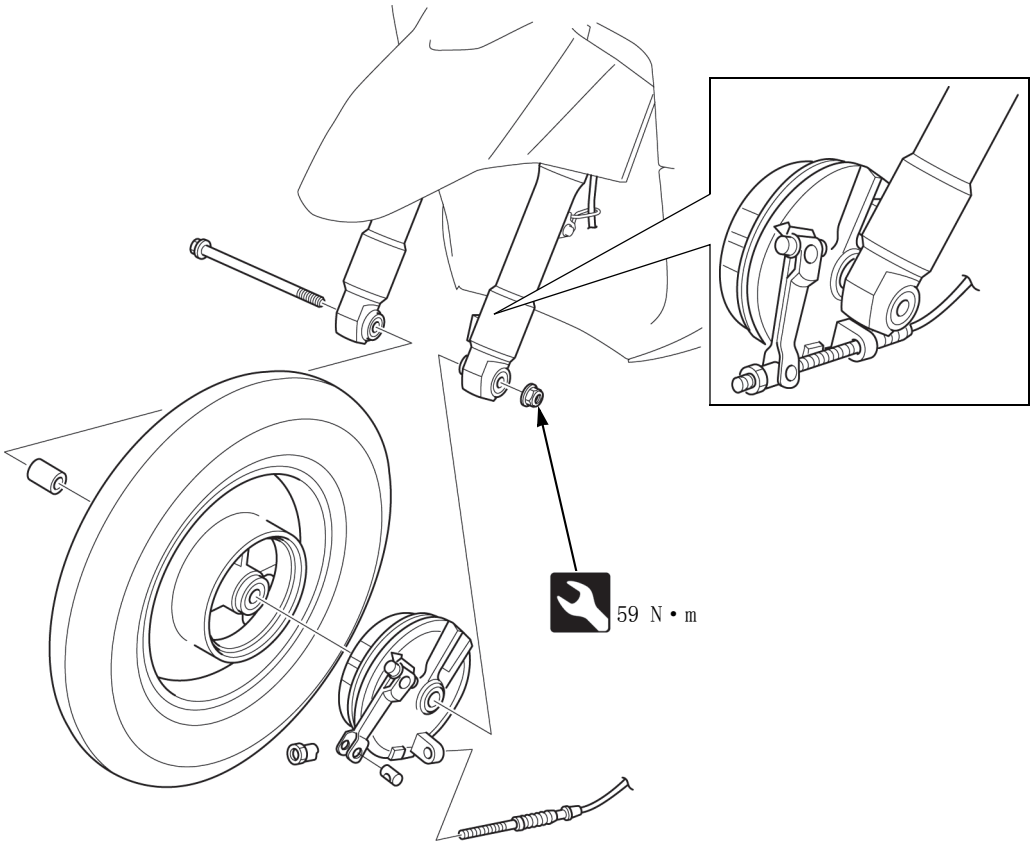

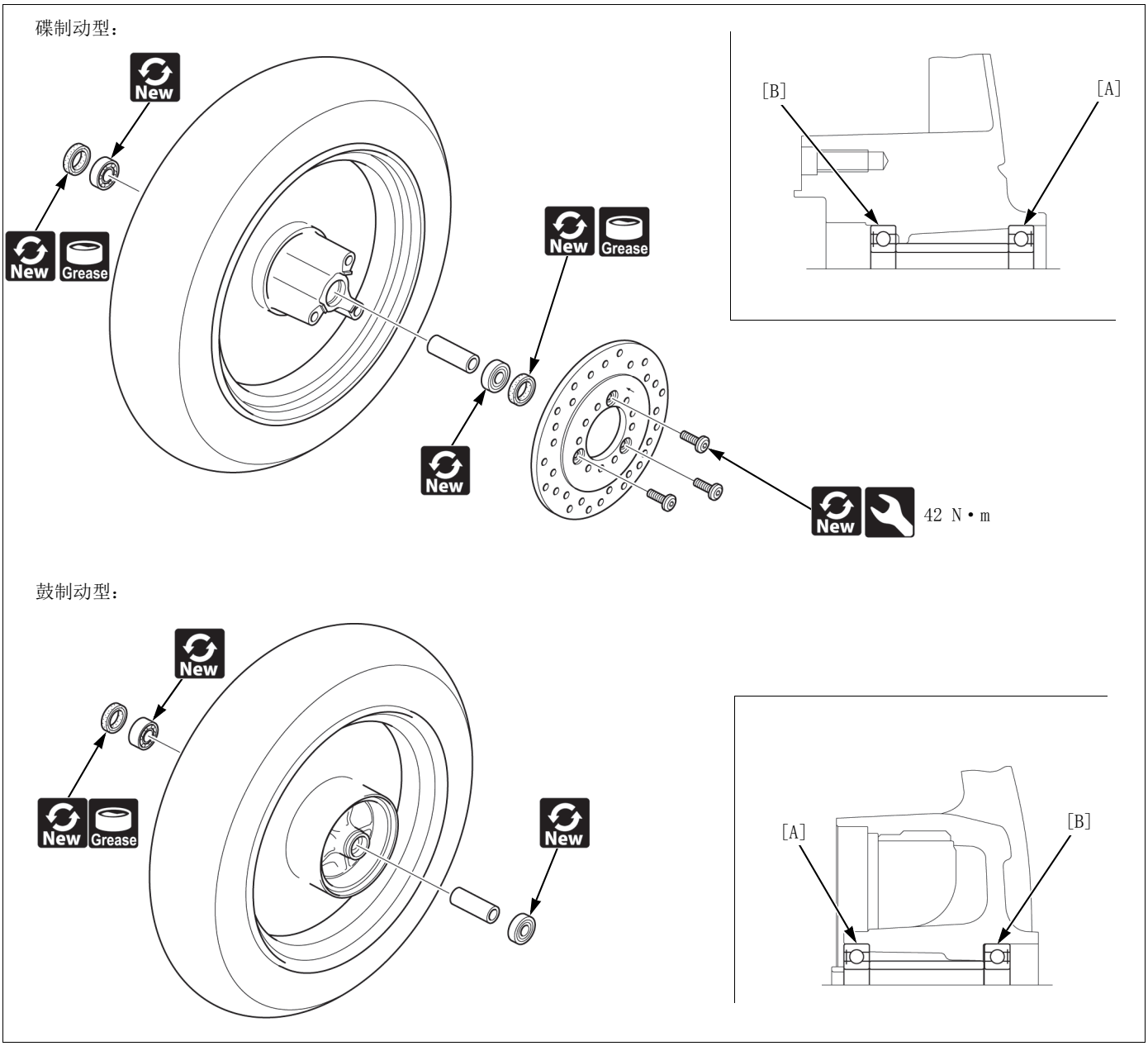

- 将轴承拆卸器头装进轴承。从相对的一侧，安装轴承拆卸器轴，并从轮毂中冲出轴承。
  拆卸器头，12 mm：07746-0050300
  轴承拆卸器轴：07746-0050100
- 平稳推进一个新的左轴承 [A]，并确保其密封侧朝上，直至完全卡紧。
  装卸器：07749-0010000
  附件，32 x 35 mm：07746-0010100
  导向头，12 mm：07746-0040200
- 安装间隔轴套。
- 平稳推进一个新的右轴承 [B]，并确保其密封侧朝上，直至其内座圈与间隔轴套贴合。
  装卸器：07749-0010000
  附件，32 x 35 mm：07746-0010100
  导向头，12 mm：07746-0040200
- 车轮的拆解和检查

鼓制动型：

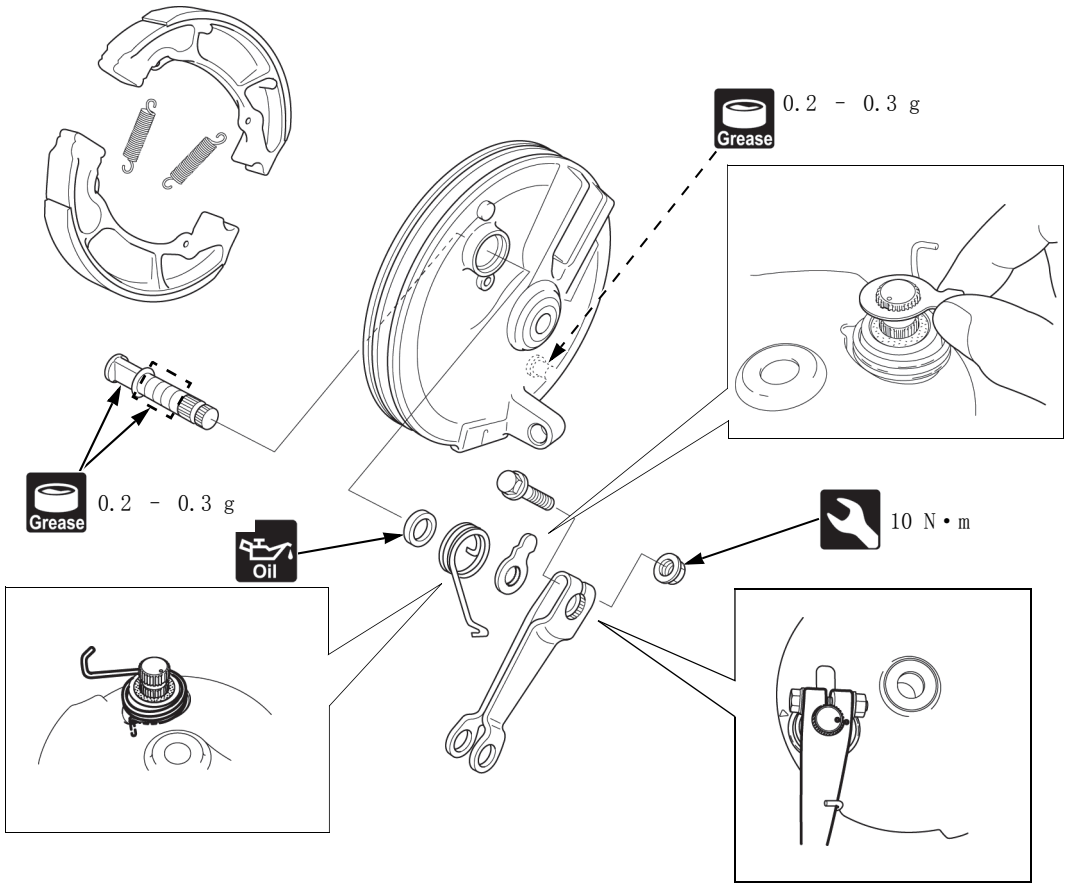

• 前轮 ➔3-13

• 鼓式制动的检查

前叉

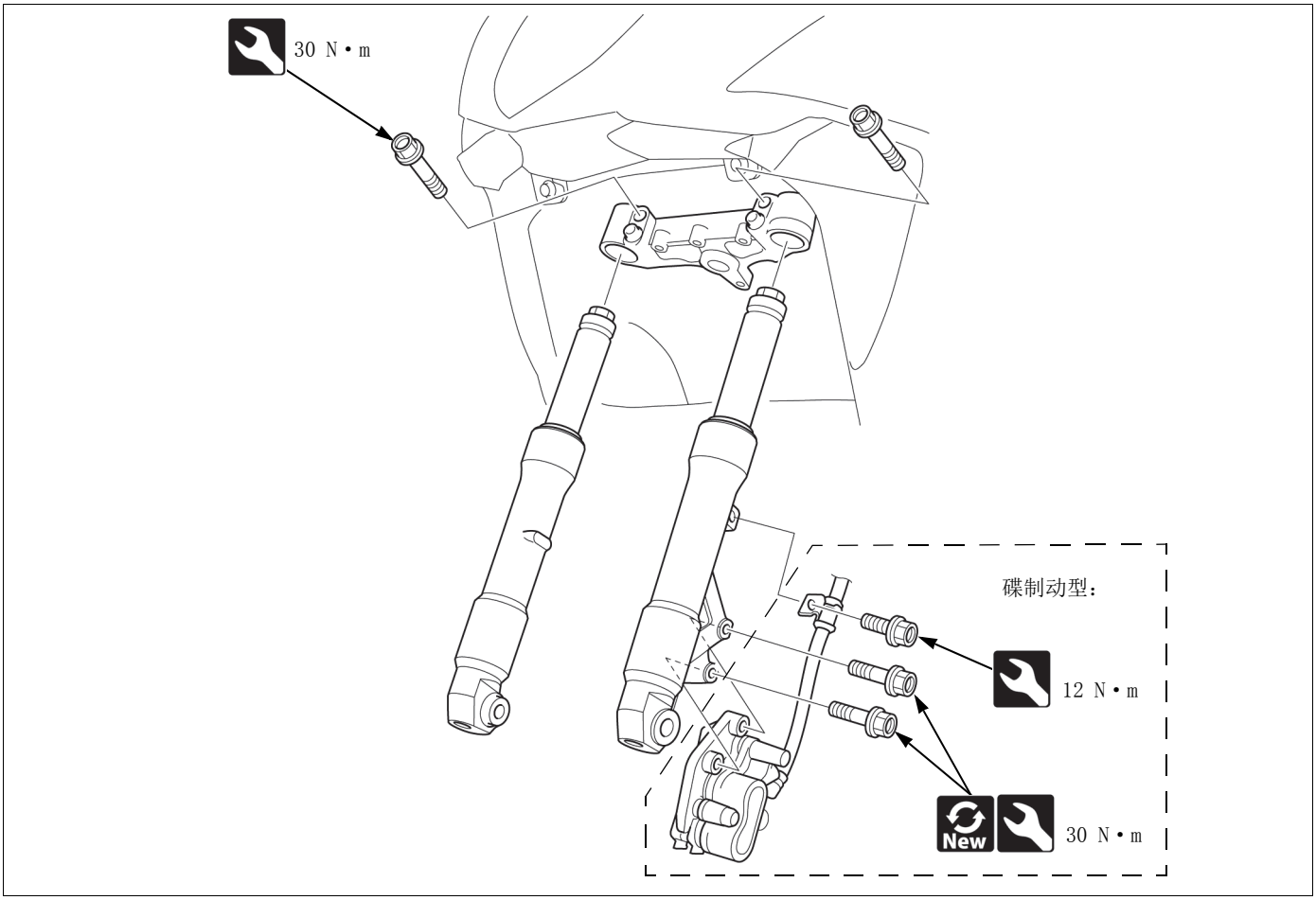

- 前挡泥板 ➔3-7
- 前轮 ➔3-13

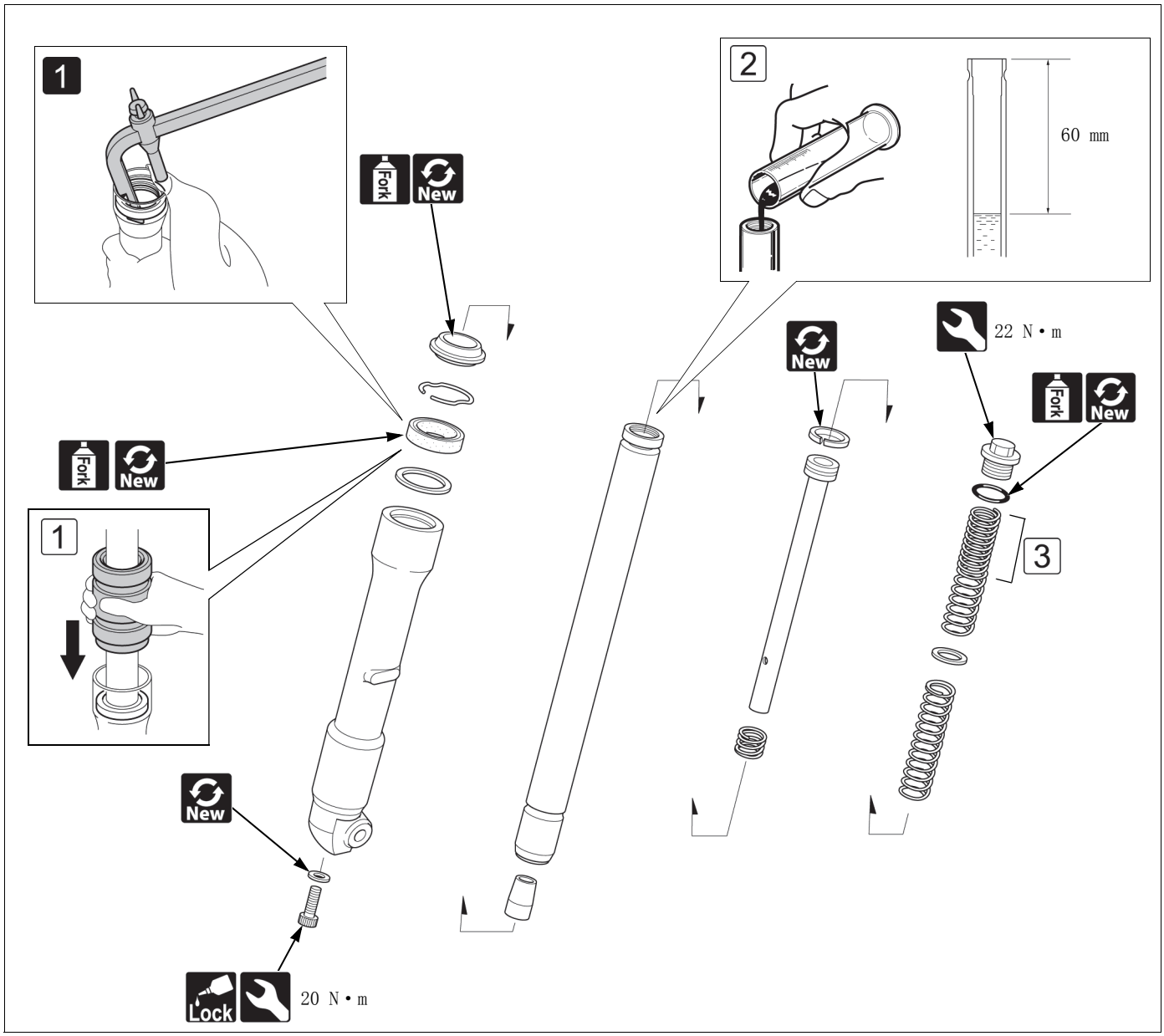

- 1 使用专用工具拆下油封。
  油封拆卸器：07748-0010001

- 1 推进一个新的油封，直至其完全卡入。
  前叉密封件装卸器：07747-0010100
  前叉密封件装卸器附件：07747-0010400

- 2 将建议使用的指定数量前叉液倒入前叉管。
  建议使用的前叉液：本田 Ultra Cushion Oil 10W
  前叉液容量：80 ± 2.5 cm^3
- 将前叉腿压缩到底，然后从前叉管顶部测量液位。
  前叉液液位：60 mm

- 3 拉出前叉管，安装上部前叉弹簧，并确保线圈较密的一侧朝上。

- 货叉的拆解和检查

车把

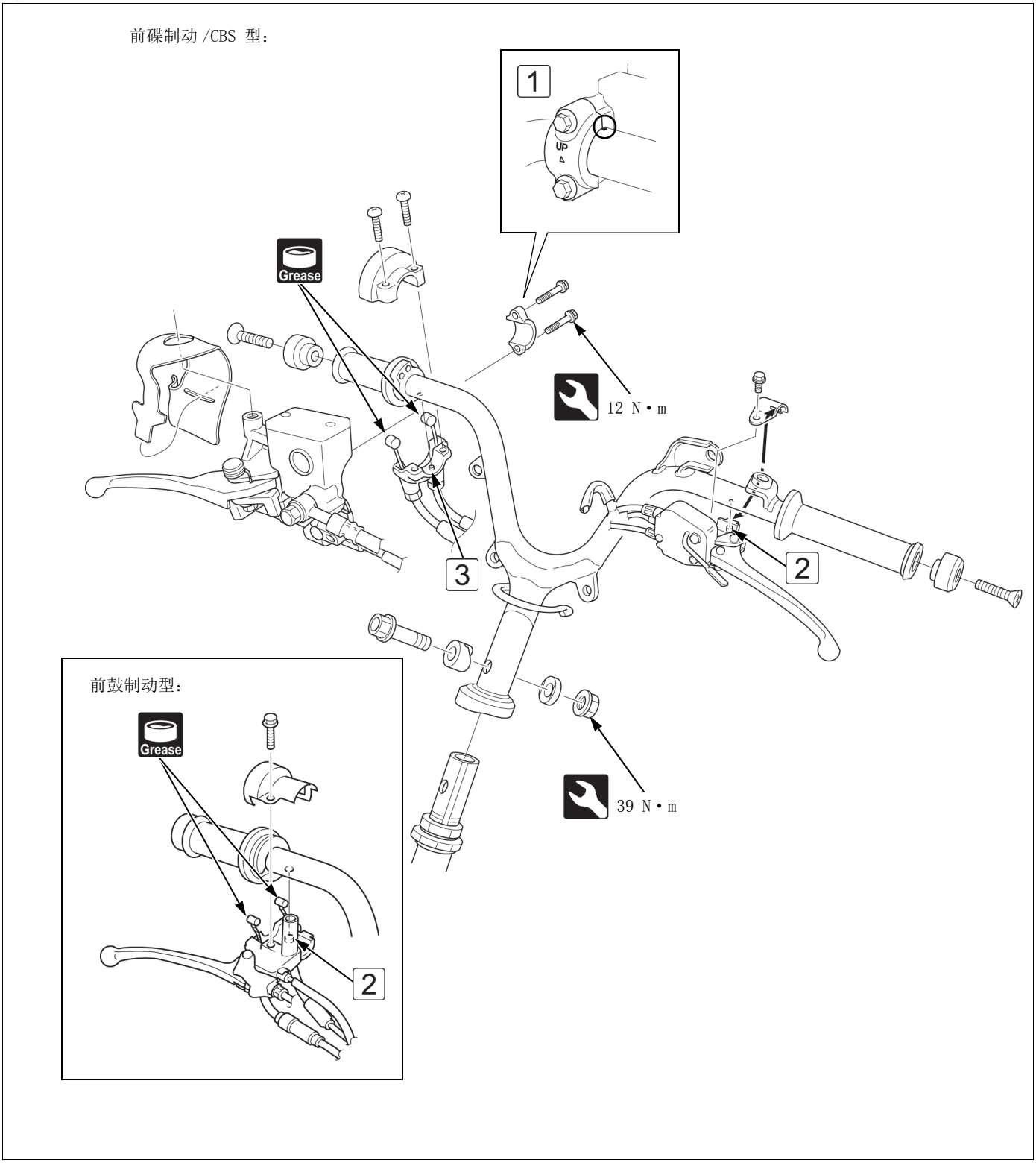

- 后车把盖板 ➔3-3
- 前部上盖板 ➔3-4

- 1 安装制动泵和支架，并确保 “UP” 标记朝上。使制动泵边缘与车把上的打刻标记对齐。
- 2 使车把上的孔与制动手柄支架的定位销对齐，以安装制动手柄支架。
- 3 使车把上的孔与油门支架的定位销对齐，以安装油门支架。

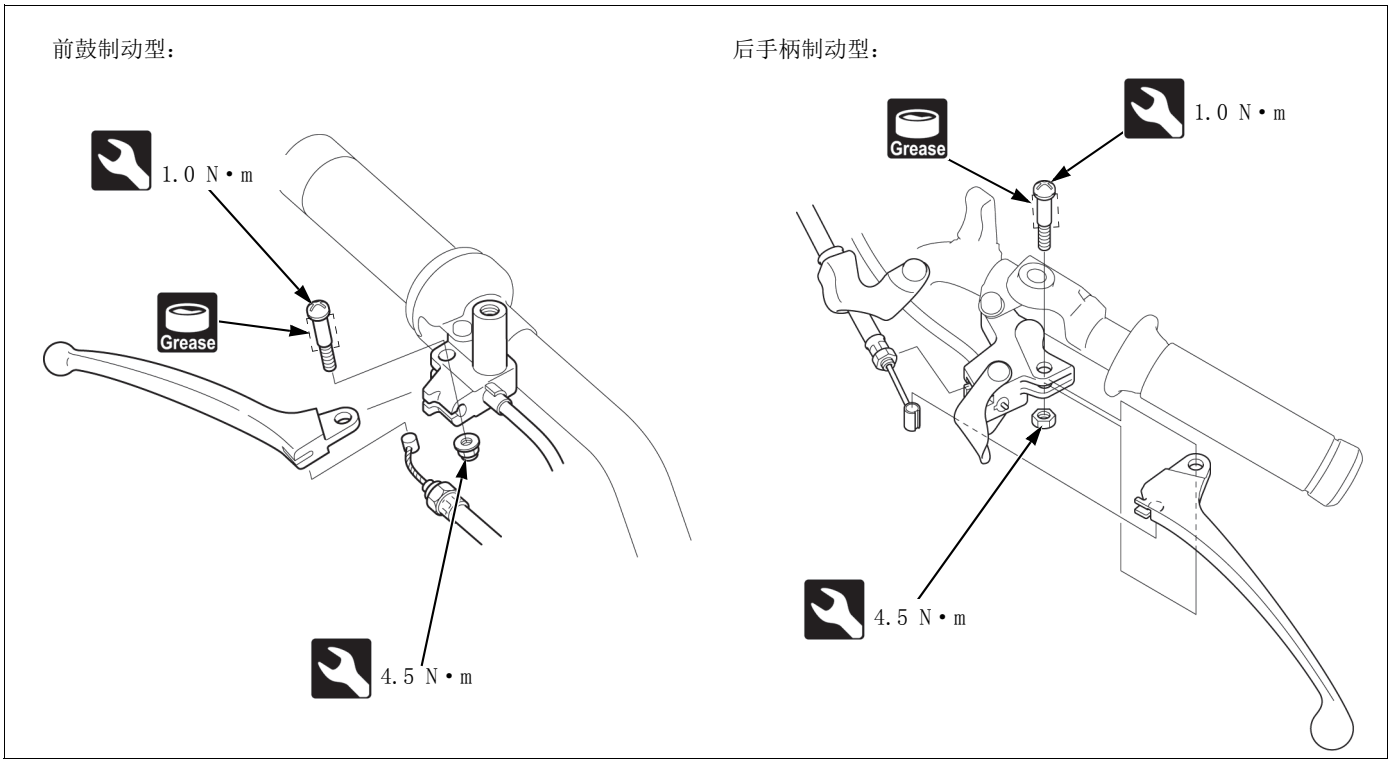

- 前车把盖板 ➔3-3
- 后制动调节

方向柱

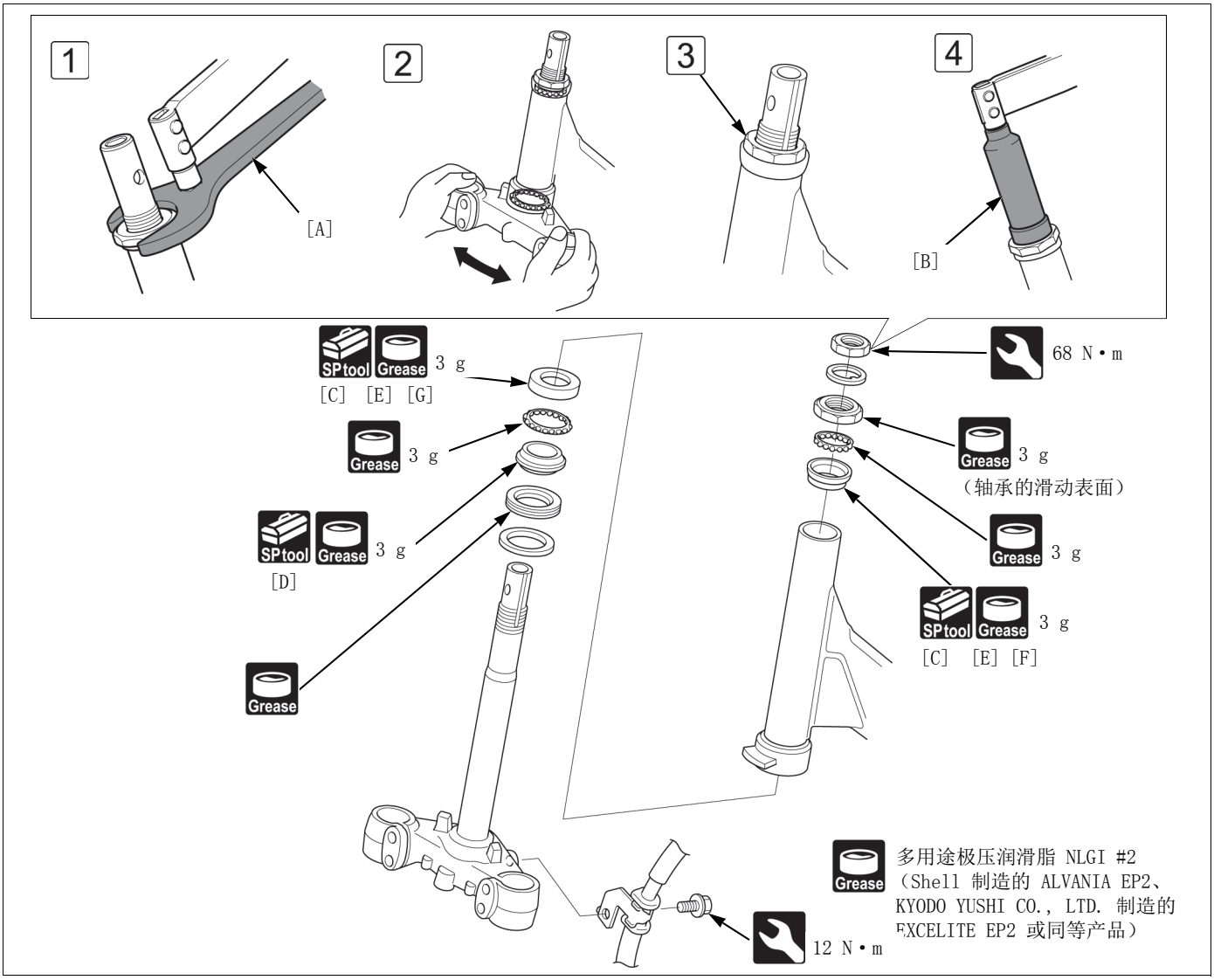

- 车把 ➔3-18
- 前叉 ➔3-16
- 方向柱：
  [A] 调节螺母扳手：07916-1870101，[B] 套筒扳手：07916-KM10000
- 方向柱轴承
  [C] 可调节拆卸器头：07JAC-PH80100，可调节拆卸器轴：07JAC-PH80200，拆卸器滑锤：07741-0010201
- 方向柱轴承：
  [D] 内部装卸器，30 mm：07746-0030300，[E] 装卸器：07749-0010000
  [F] 附件，42 x 47 mm：07746-0010300，[G] 附件，45 x 50 mm：07946-6920100
- 方向柱：
  [A] 调节螺母扳手：07916-1870101，[B] 套筒扳手：07916-KM10000
- 1 安装上部内座圈 / 调节螺母。握紧方向柱，使用专门的工具将方向柱上部内座圈 / 调节螺母拧紧至初始扭矩值。**扭矩：实际：10 N・m/ 指示：8.1 N・m**
- 2 转动方向柱并锁紧数次，以使得轴承贴合。完全拧松上部内座圈 / 调节螺母。
- 3 用手完全拧紧上部内座圈 / 调节螺母，同时握紧方向柱，然后逆时针转动上部内座圈 / 调节螺母大约 45 度，将其拧松。
- 4 安装锁紧垫圈，将方向柱锁紧螺母拧紧至指定扭矩。**扭矩：68 N・m**
- 转向装置的拆解 / 装配和检查

后轮

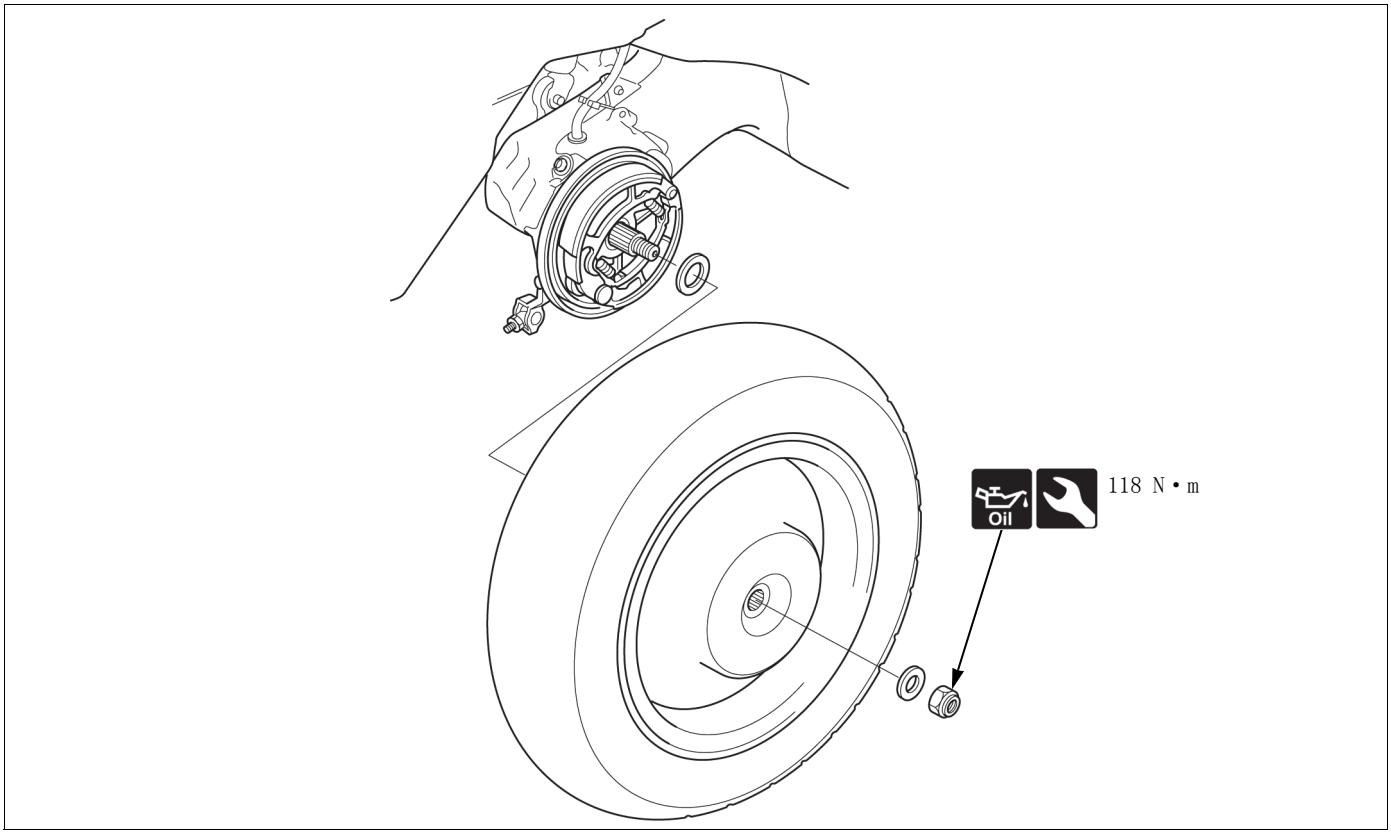

• 排气管 / 消声器 ➔3-12

• 车轮检查

后悬挂

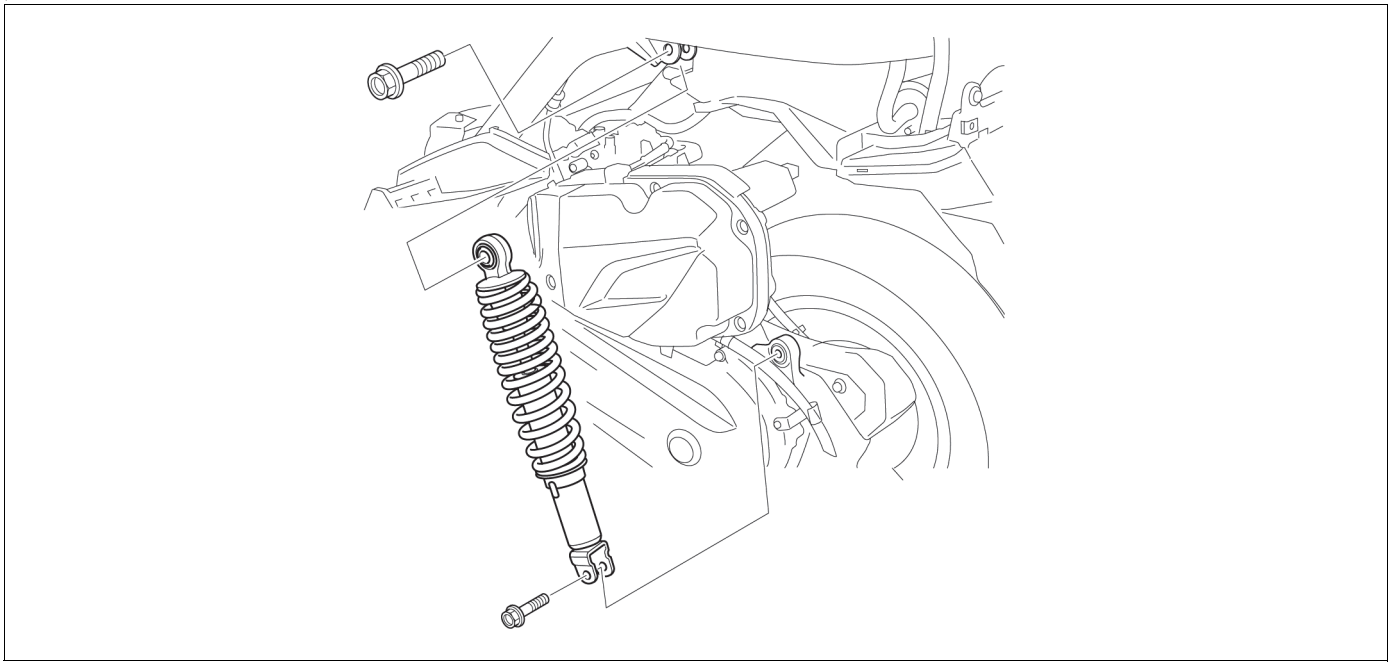

• 车体盖 ➔3-8

CBS

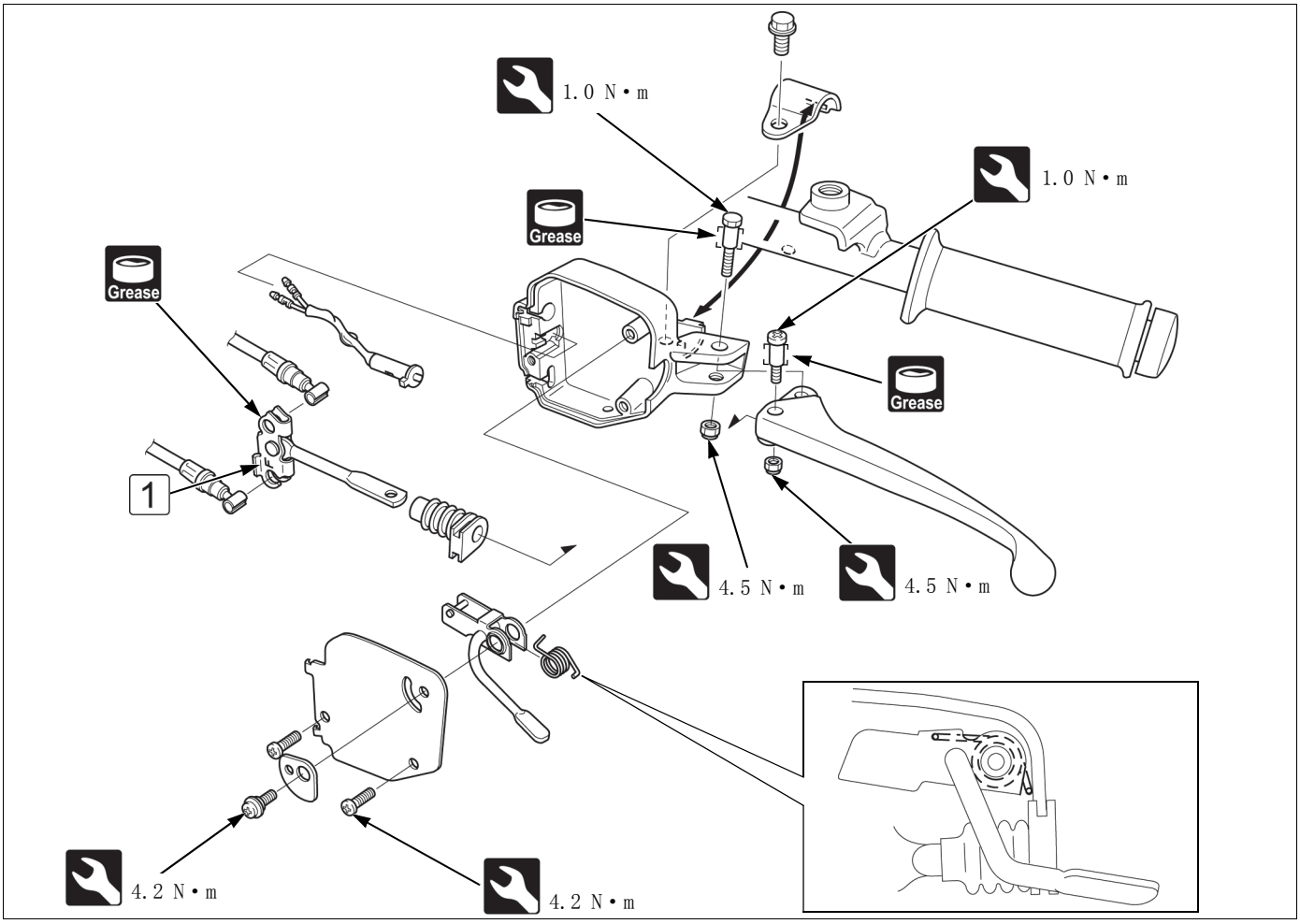

- 前车把盖板 ➔3-3
- 松开连接线缆 ➔3-24

- 1 补偿器的 F 标记朝前
- 调节 CBS。 ➔3-23

CBS 调节

- 检修之前，请检查前后制动器的自由行程。
- 检查以下操作。
  - 操作后制动手柄，并确保后轮没有旋转。
  - 松开后制动手柄。从地面上抬起前轮，并用手旋转。确保前轮可以顺畅旋转。
  - 从地面上抬起前轮，并操作后制动手柄。确保前轮在施加了制动时不会旋转。
- 如果存在异常，请按照以下要求调节 CBS：
- 前车把盖板 ➔3-3

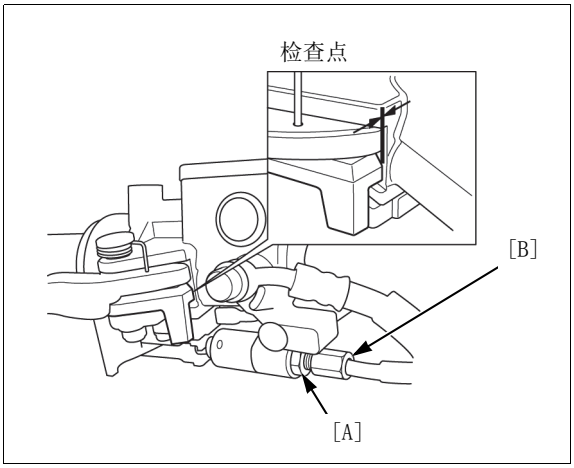

- 用塞规测量推出器边缘表面和制动泵体边缘表面之间的距离。

标准值：0 - 0.1 mm

- 如果距离超过标准值，请拧松锁紧螺母 [A] 并转动调节器 [B]，直至边缘表面之间的距离在标准值范围内。

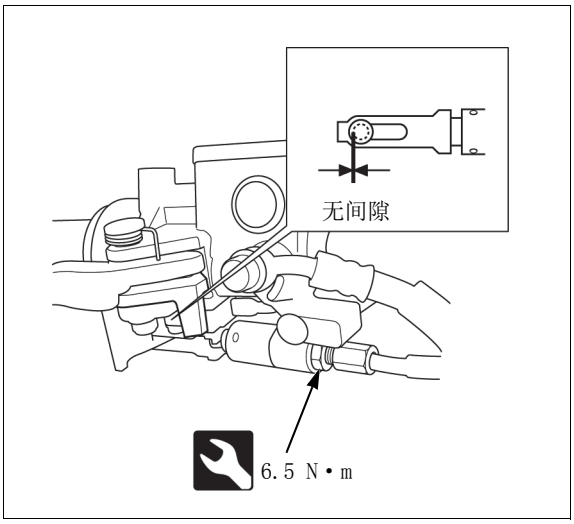

- 检查推出器销钉和推出器接头插槽端部之间是否有间隙。
- 如果存在间隙，请拧松锁紧螺母并转动调节器，直至推出器销钉和推出器接头插槽端部之间没有间隙。
- 调节后，握紧调节器并拧紧锁紧螺母。
- 拧紧锁紧螺母后，检查推出器销钉和推出器接头插槽端部之间是否有间隙。
  操作后制动把手数次，检查边缘之间的距离在施加制动后是否改变。

- 重新检查推出器边缘表面和制动泵体边缘表面之间的距离。

前制动

制动液的更换

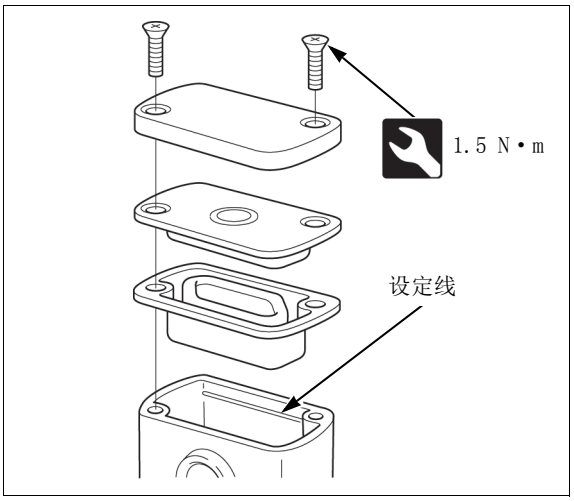

- 将密封容器中的制动液加入储液盒，直至液位到达设定线。
  推荐制动液：DOT 3 或 4

制动泵

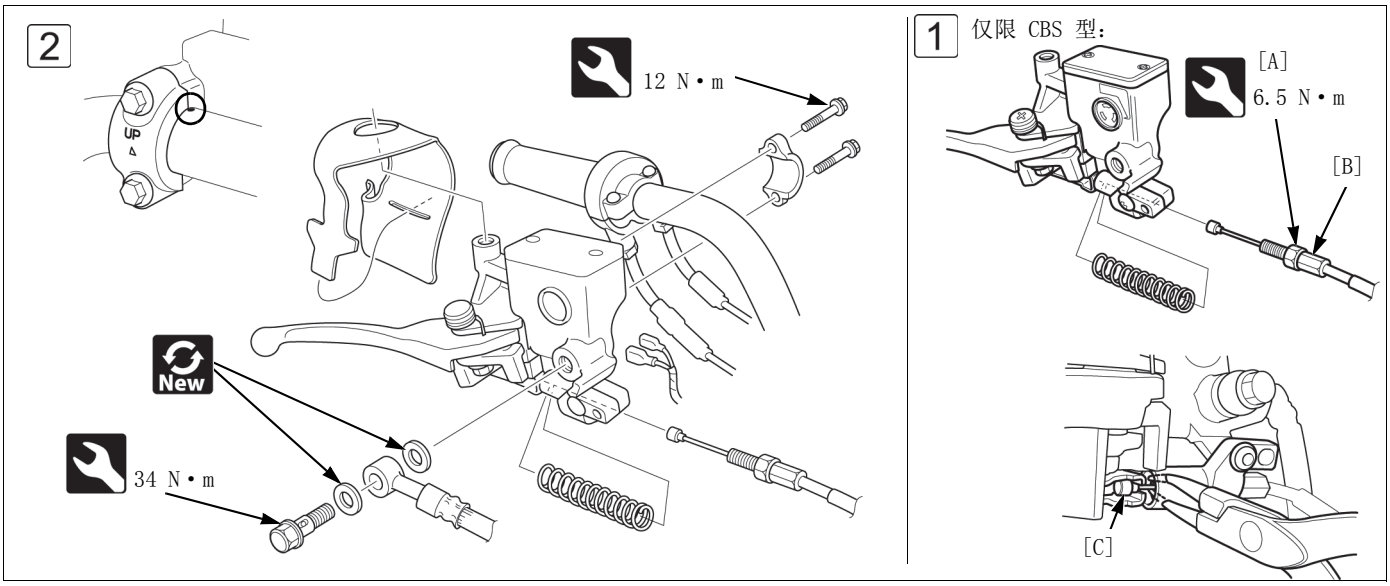

- 后车把盖板 ➔3-3
- [1] 拧松锁紧螺母 [A]，然后转动调节器 [B]，直至连接线缆的行程达到最大值。
  按压回位弹簧，并通过在线缆固定器的孔中插入合适的工具来使其保持状态。
  从推出器接头上断开连接线缆的一端 [C]。

- [2] 安装制动泵和支架，并确保 “UP” 标记朝上。使制动泵边缘与车把上的打刻标记对齐。
- 调节 CBS。 ➔3-23

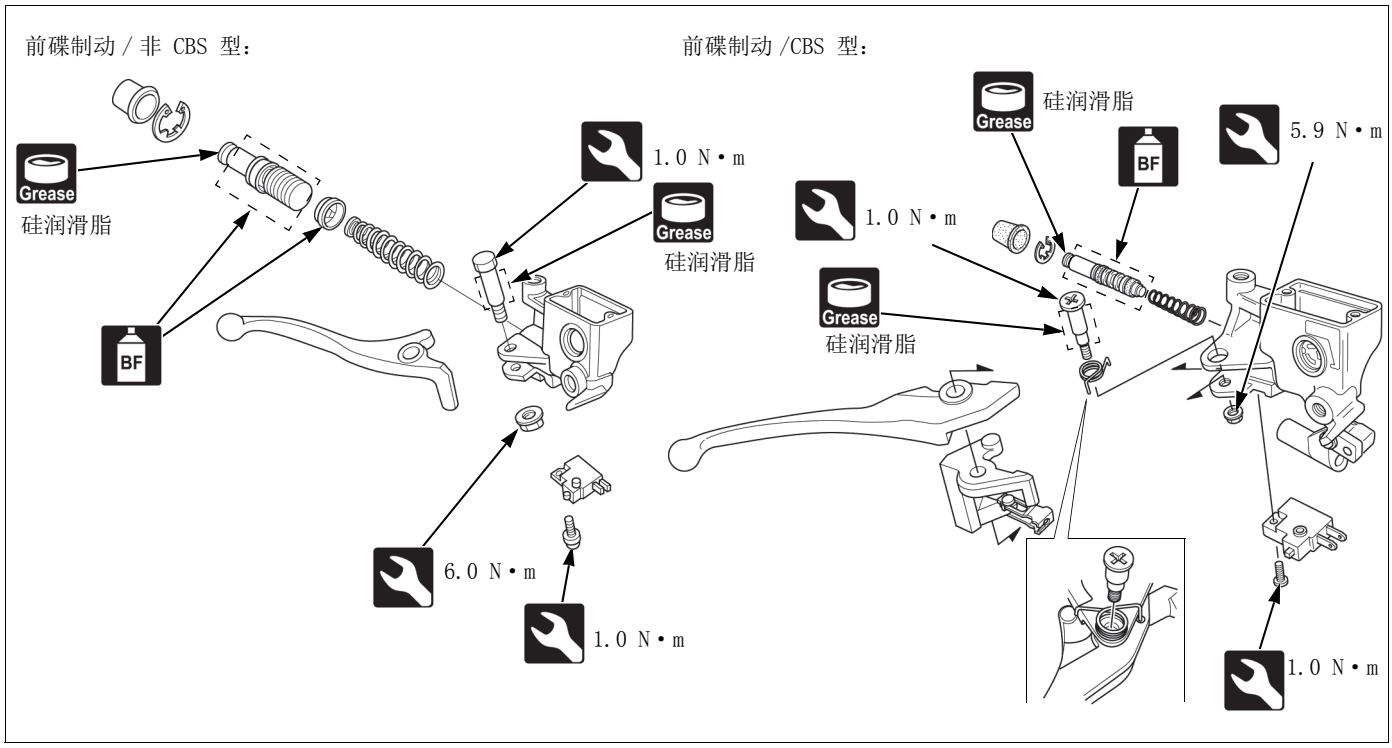

• 使用专用工具拆下卡环。
卡环钳：07914-SA50001

• 制动泵检查

制动钳

制动片的更换

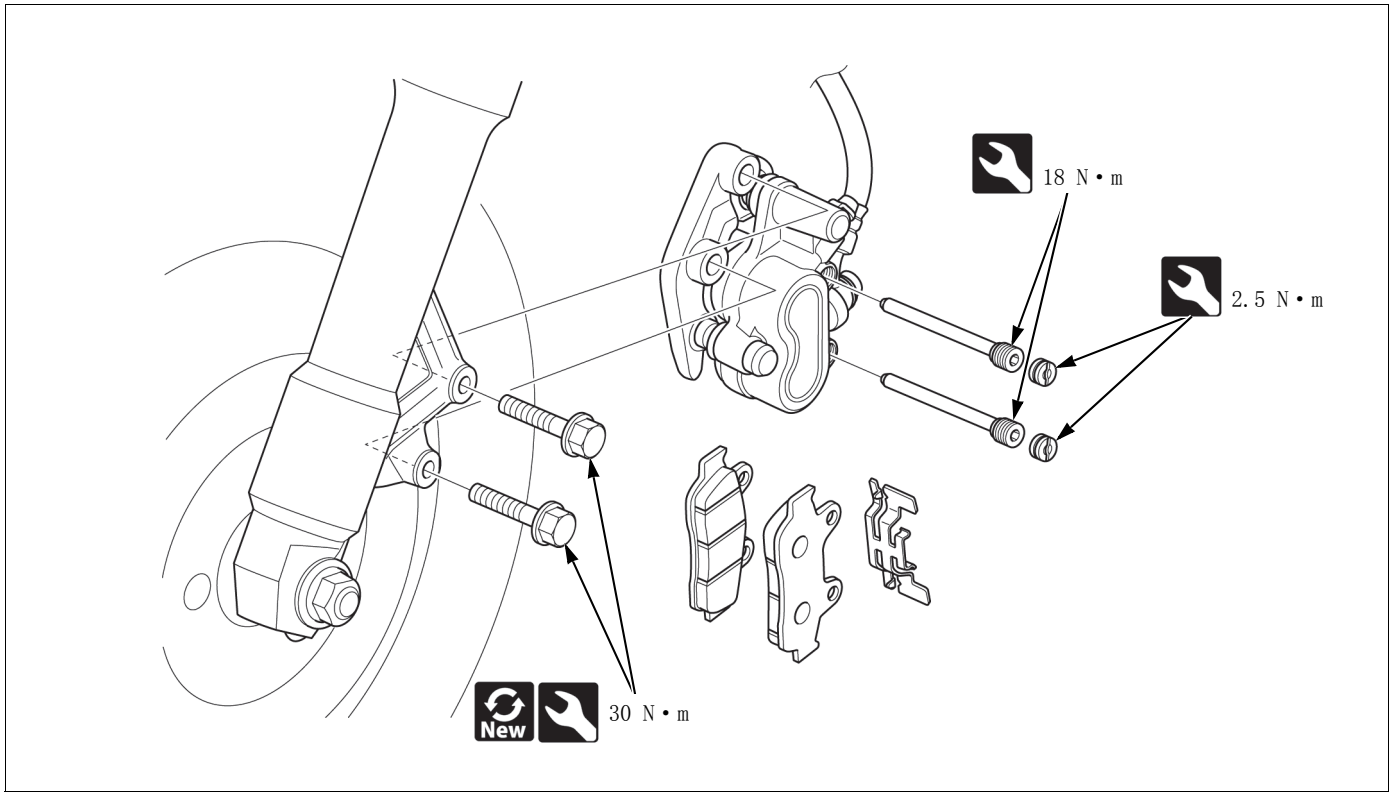

制动钳

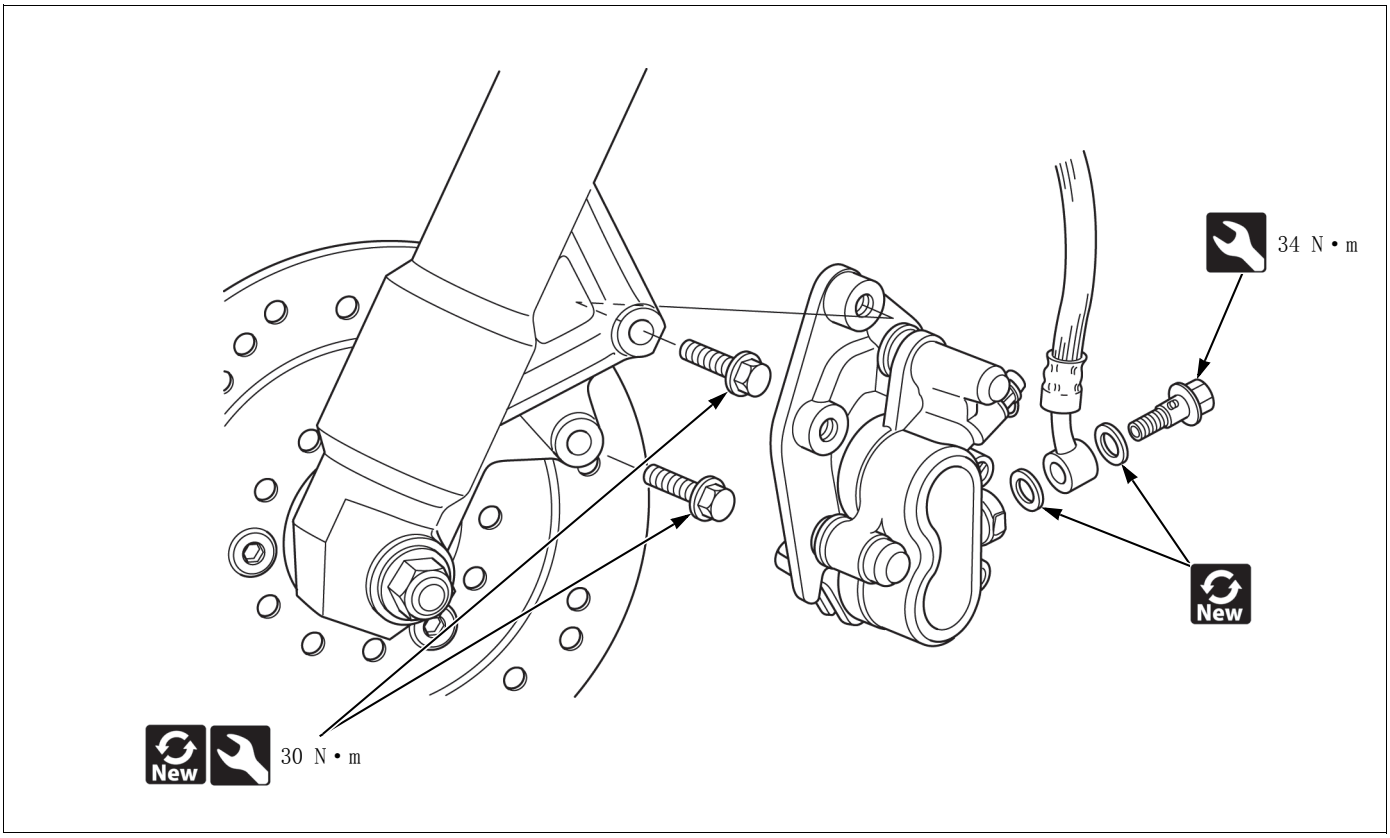

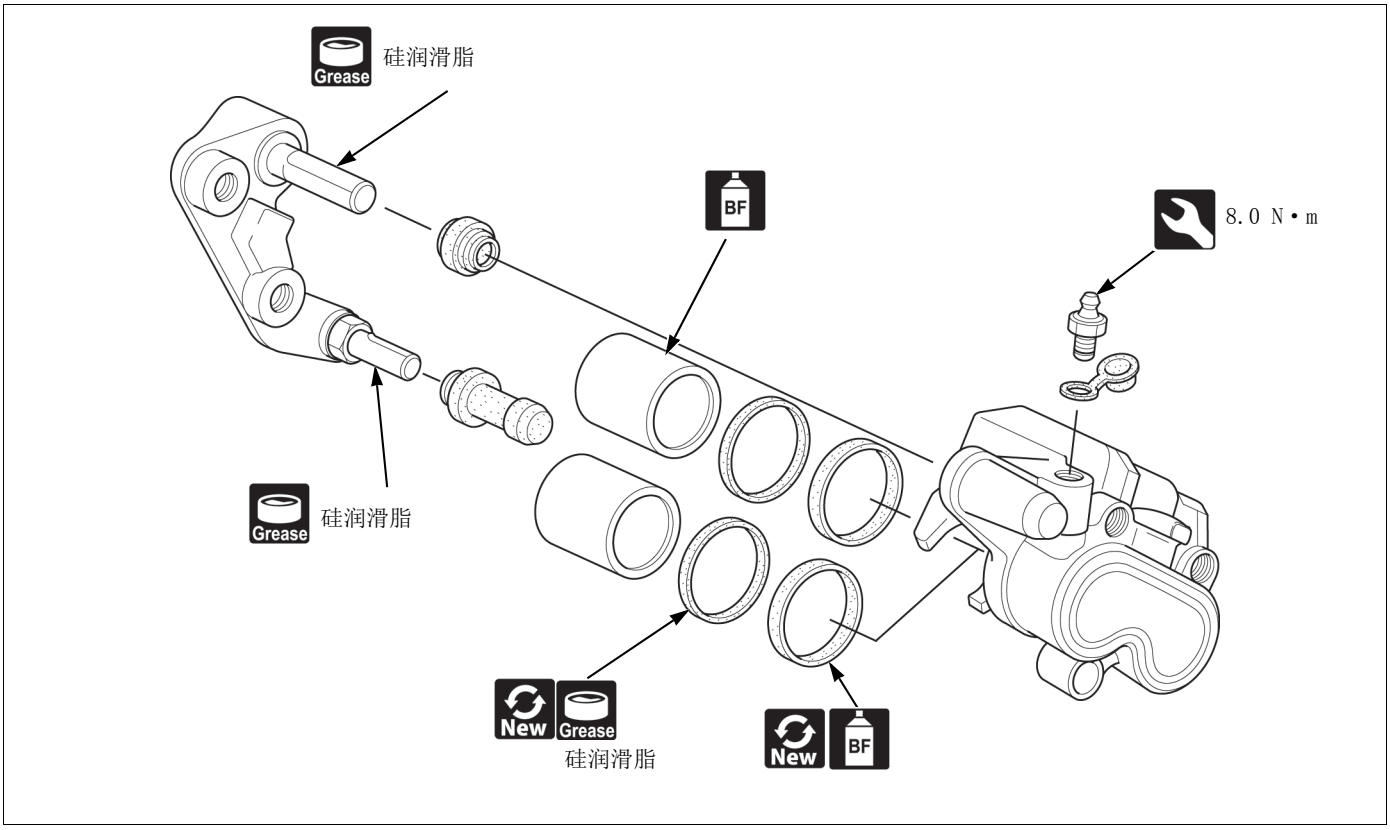

Basic • 制动钳检查

后制动

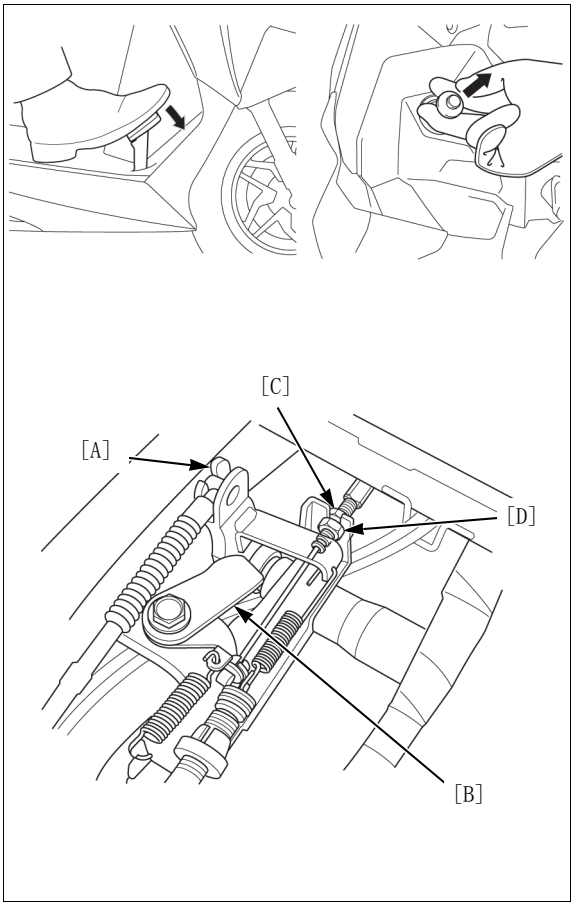

- 在检查和调节后制动踏板的行程后，检查制动锁的工作情况。
- 踩住后制动踏板并最大程度地拉动锁定旋钮，使得制动踏板中臂［A］被锁定板［B］钩住。
- 检查后轮是否被完全锁定。
- 在调节后制动踏板行程后，如果后轮没有被锁定，请按照以下要求调节制动锁拉线。
- 底板 ➔3-9

- 拧松锁紧螺母［C］，按照要求转动调节螺母［D］，然后拧紧调节螺母和锁紧螺母。
- 检查后轮是否被完全锁定。
- 重新检查制动锁的工作情况。

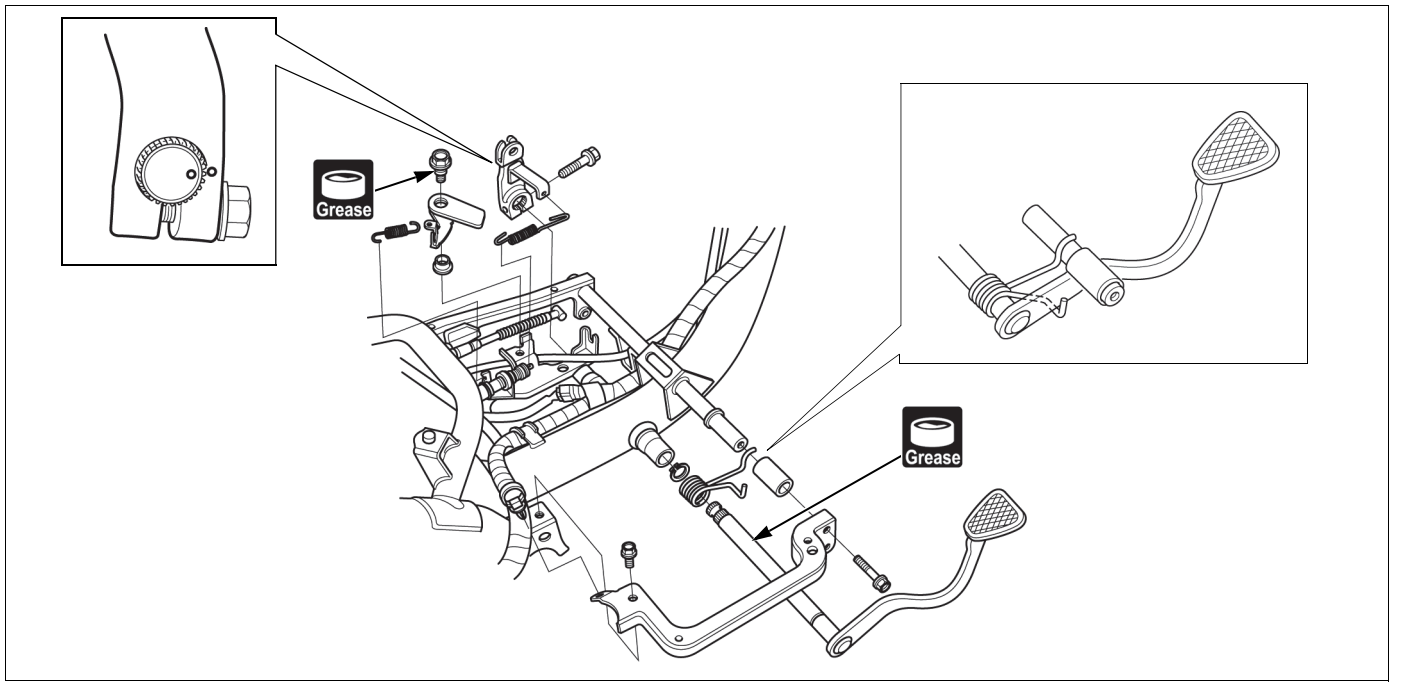

• 底板 ➔3-9

• 安装后，调节制动锁拉线。 ➔3-27

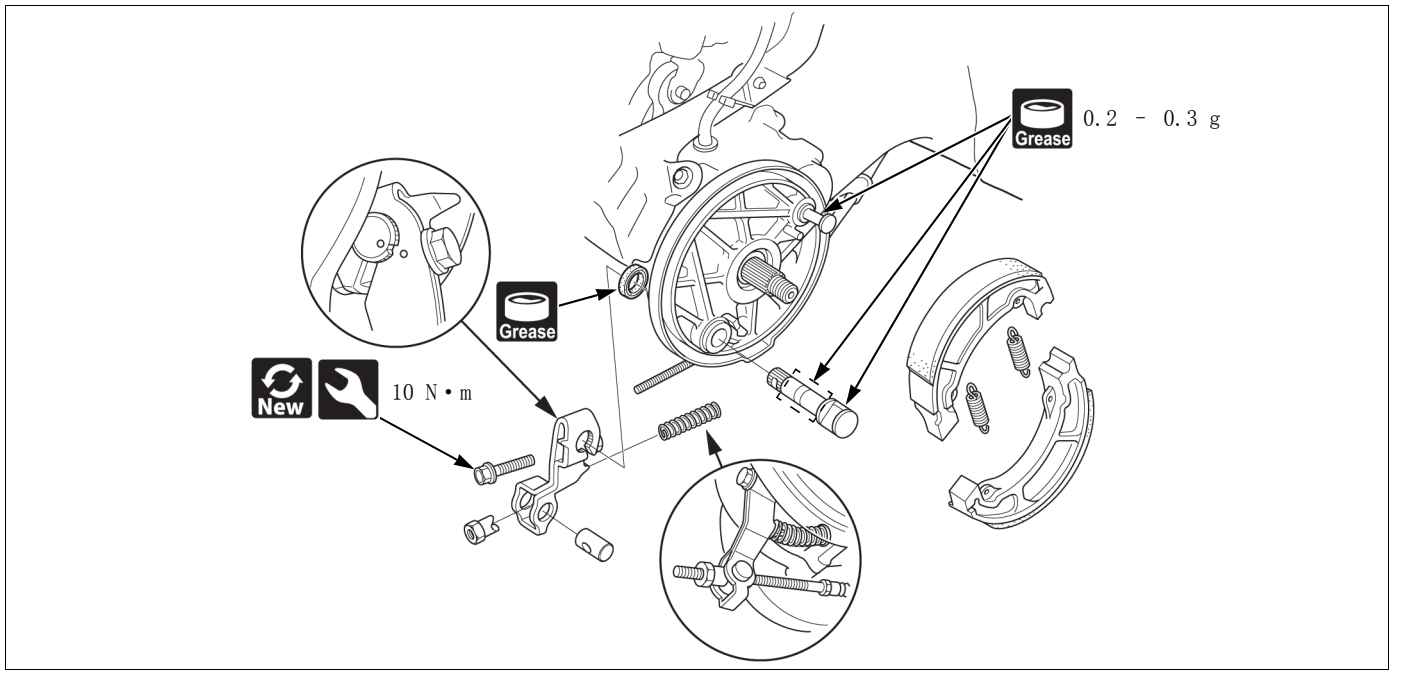

• 后轮 ➔3-21

• 鼓式制动的检查

4. 电气系统

PGM-FI 系统 ····· 4-2

点火系统 ····· 4-14

电起动系统 ····· 4-17

蓄电池／充电系统 ····· 4-20

照明系统 ····· 4-21

速度表 ····· 4-24

电气组件 ····· 4-29

PGM-FI 系统

• 有关以下信息，请参阅 “ 基本维修手册 ”。
  - PGM-FI 的技术特点和各个传感器功能
  - 针对 PGM-FI 系统症状的故障排除

MIL 代码索引

MIL	功能故障	症状 / 失效保护功能	页码
7	EOT 传感器故障 • EOT 传感器接头接触不良或松动 • EOT 传感器或其电路故障	• 低温下难以起动	➔4-5
8	TP 传感器故障 • TP 传感器接头接触不良或松动 • TP 传感器或其电路故障	• 发动机加速性能不佳	➔4-6
9	IAT 传感器故障 • IAT 传感器接头接触不良或松动 • IAT 传感器或其电路故障	• 发动机正常工作	➔4-7
12	喷油器故障 • 喷油器接头接触不良或松动 • 喷油器或其电路故障	• 发动机无法起动 • 喷油器、燃油泵和点火线圈关闭	➔4-8
21	O_2 传感器故障 • O_2 传感器接头接触不良或松动 • O_2 传感器或其电路故障	• 发动机正常工作	➔4-9
33	ECM EEPROM 故障	• 发动机失速、难以起动、怠速不稳 • 不保存自我诊断数据 • 无法通过 SCS 连接器删除自我诊断数据	➔4-9
82	快速怠速电磁阀故障 • 快速怠速电磁阀接头接触不良或松动 • 快速怠速电磁阀或其电路故障	• 发动机正常工作 • 发动机失速、难以起动、怠速不稳	➔4-10
91	点火线圈初级电路故障 • 点火线圈或其电路故障	• 发动机无法起动 • 喷油器和点火线圈关闭	➔4-11

PGM-FI 系统位置

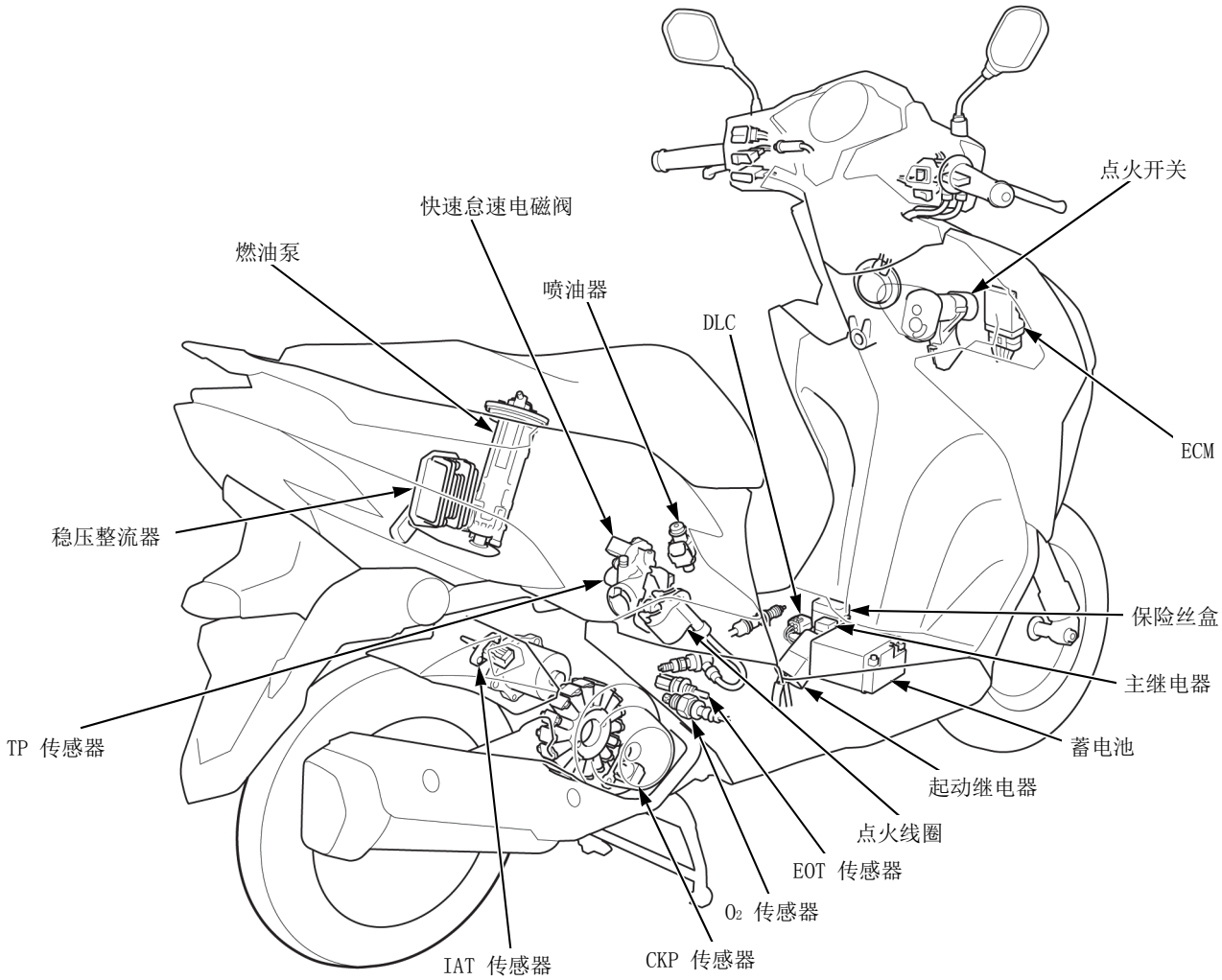
点火开关
快速怠速电磁阀
燃油泵
喷油器
DLC
ECM
稳压整流器
保险丝盒
主继电器
TP 传感器
蓄电池
起动继电器
点火线圈
EOT 传感器
O2 传感器
IAT 传感器
CKP 传感器

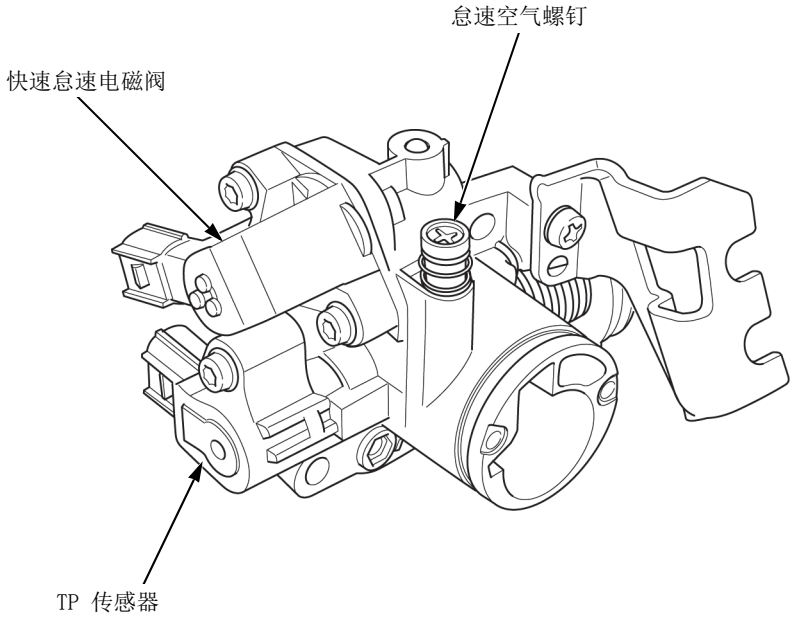
怠速空气螺钉
快速怠速电磁阀
TP 传感器

PGM-FI 系统图

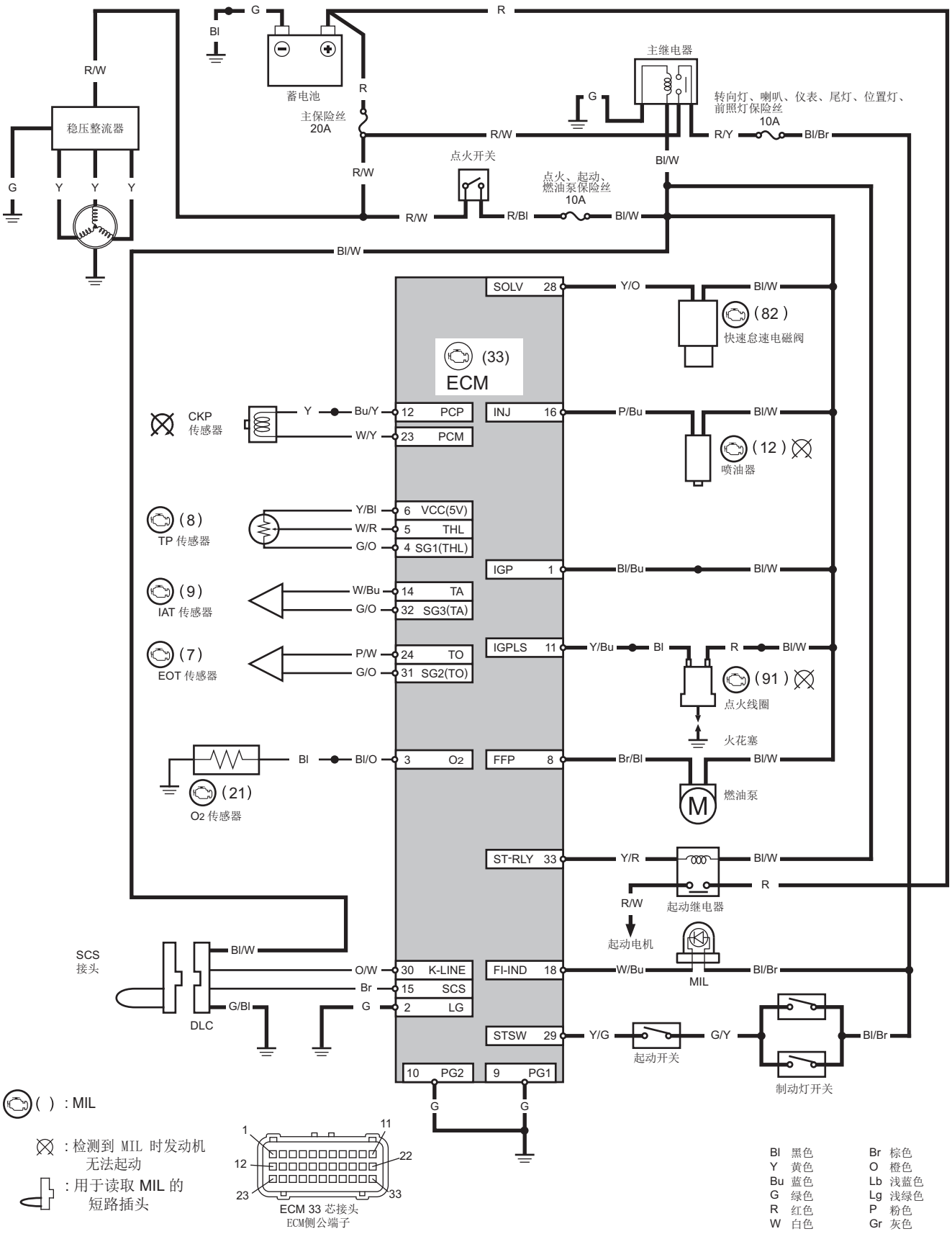
蓄电池
主保险丝 20A
稳压整流器
主继电器
转向灯、喇叭、仪表、尾灯、位置灯、前照灯保险丝 10A
点火开关
点火、起动、燃油泵保险丝 10A
ECM
(33)
SOLV 28
INJ 16
IGP 1
IGPLS 11
FFP 8
ST-RLY 33
FI-IND 18
STSW 29
12 PCP
23 PCM
6 VCC(5V)
5 THL
4 SG1(THL)
14 TA
32 SG3(TA)
24 TO
31 SG2(TO)
3 O2
30 K-LINE
15 SCS
2 LG
10 PG2
9 PG1
(82) 快速怠速电磁阀
(12) 喷油器
(91) 点火线圈
火花塞
燃油泵
起动继电器
起动电机
MIL
起动开关
制动灯开关
CKP 传感器
(8) TP 传感器
(9) IAT 传感器
(7) EOT 传感器
(21) O2 传感器
SCS 接头
DLC
ECM 33 芯接头
ECM侧公端子
( ) : MIL
: 检测到 MIL 时发动机无法起动
: 用于读取 MIL 的短路插头
Bl 黑色
Y 黄色
Bu 蓝色
G 绿色
R 红色
W 白色
Br 棕色
O 橙色
Lb 浅蓝色
Lg 浅绿色
P 粉色
Gr 灰色

MIL 故障排除

MIL 7 次闪烁 （EOT 传感器）

- 左侧盖板 ➔3-5
- 前部上盖板 ➔3-4

EOT 传感器图

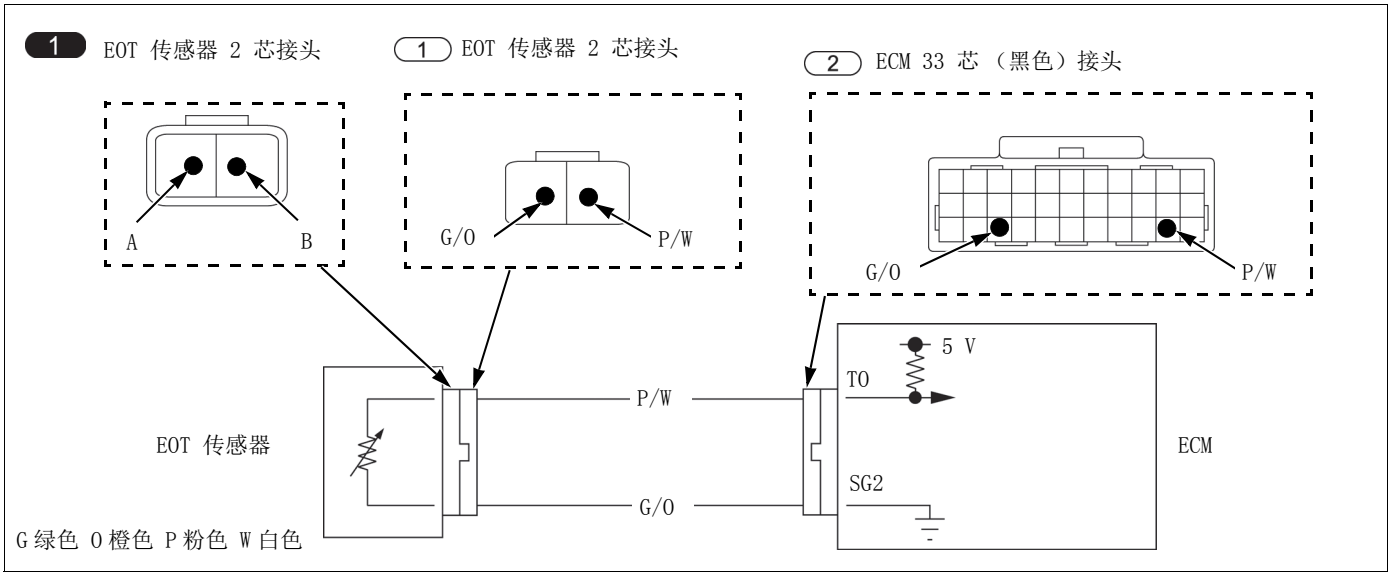

1. EOT 传感器系统检查

- MIL 是否闪烁 7 次？

否 ▶
- 间歇性故障
- 接头接触不良或松动

是 ▼

2. EOT 传感器输入电压检查

- 连接：P/W (+) － G/O (－)
- 电压是否在 4.75 － 5.25 V 之间？

否 ▶
- P/W 电线断路或短路
- G/O 电线断路
- 如果没有断路或短路，请更换新的 ECM ➔4-12，然后重新检查。

是 ▼

3. EOT 传感器电阻检查

- 连接：A － B
- 电阻是否在 2.5 － 2.8 kΩ (20° C) 之间？

否 ▶
- EOT 传感器故障。

是 ▼

- 更换新的 ECM ➔4-12，然后重新检查。

MIL 8 次闪烁 （TP 传感器）

- 行李箱 ➔3-6
- 前部上盖板 ➔3-4

TP 传感器图

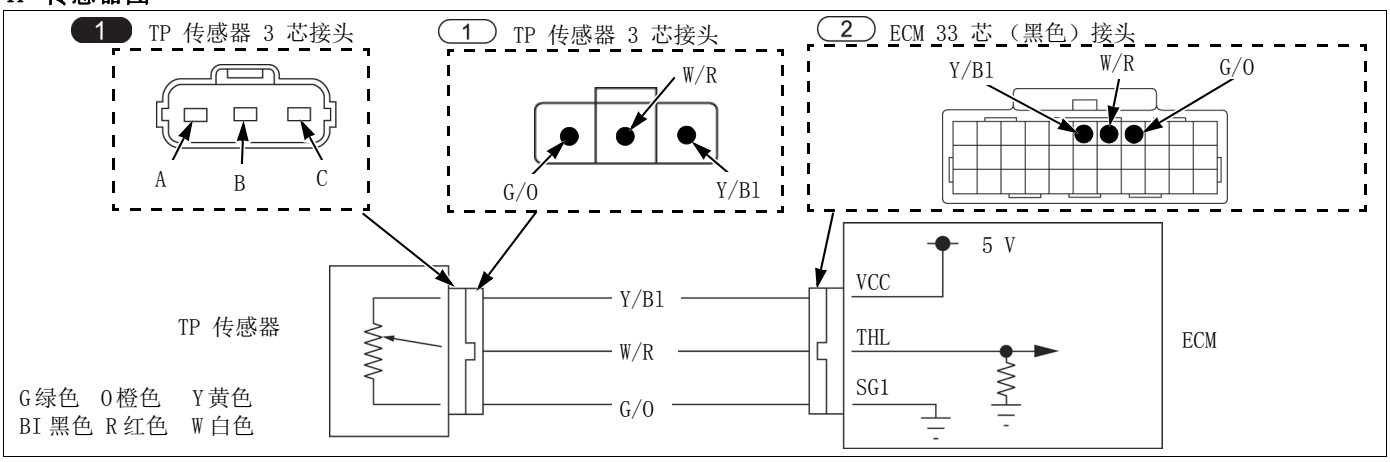

1. TP 传感器系统检查

- MIL 是否闪烁 8 次？

否 ▶

- 间歇性故障
- 接头接触不良或松动

是 ▼

2. TP 传感器电源输入电压检查

- 连接：Y/B1 (+) - G/O (-)
- 电压是否在 4.75 - 5.25 V 之间？

否 ▶

- Y/B1 电线断路或短路
- G/O 电线断路
- 如果没有断路或短路，请更换新的 ECM ➔4-12，然后重新检查。

是 ▼

3. TP 传感器输出线路检查

- 检查 W/R 电线是否断路或短路。
- 是否断路或短路？

是 ▶

- W/R 电线故障

否 ▼

4. TP 传感器电阻检查

- 连接：A - B, B - C
- TP 传感器的电阻是否按照油门的操作发生变化？

否 ▶

- TP 传感器故障 （节气门体）。

是 ▼

- 更换新的 ECM ➔4-12，然后重新检查。

MIL 9 次闪烁 （IAT 传感器）

- 行李箱 ➔3-6
- 前部上盖板 ➔3-4

IAT 传感器图

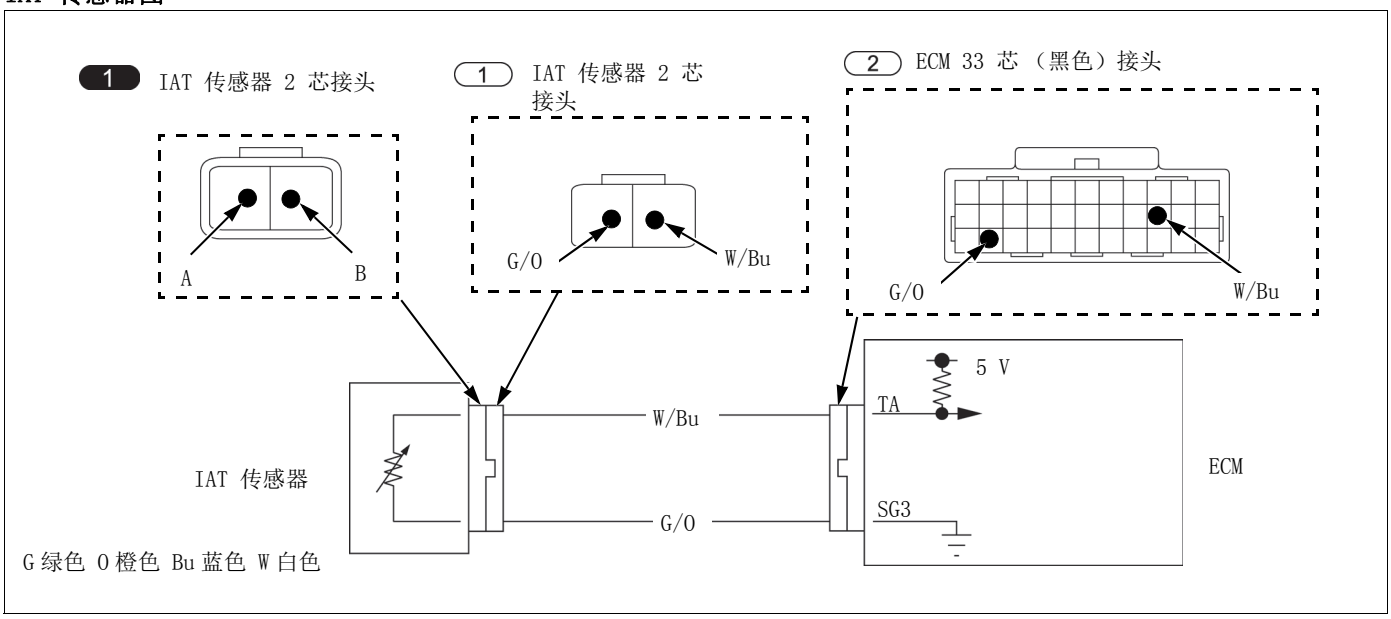

1. IAT 传感器系统检查

- MIL 是否闪烁 9 次？

否 ▶
- 间歇性故障
- 接头接触不良或松动

是 ▼

2. IAT 传感器输入电压检查

- 连接：W/Bu (+) － G/O (－)
- 电压是否在 4.75 － 5.25 V 之间？

否 ▶
- W/Bu 电线断路或短路
- G/O 电线断路
- 如果没有断路或短路，请更换新的 ECM ➔4-12，然后重新检查。

是 ▼

3. IAT 传感器电阻检查

- 连接：A － B
- 电阻是否在 1.0 － 1.3 kΩ (40° C) 之间？

否 ▶
- IAT 传感器故障。

是 ▼

- 更换新的 ECM ➔4-12，然后重新检查。

MIL 12 次闪烁 （喷油器）

- 行李箱 ➔3-6
- 前部上盖板 ➔3-4

喷油器图

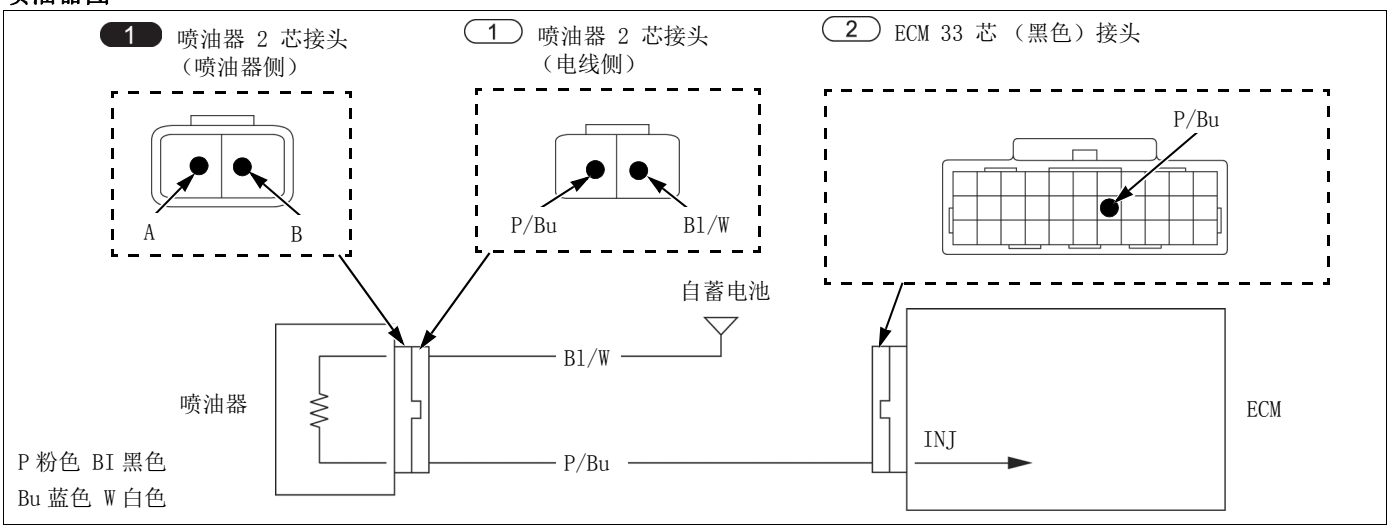

1. 喷油器系统检查

- MIL 是否闪烁 12 次？

否 ▶
- 间歇性故障
- 接头接触不良或松动

是 ▼

2. 喷油器输入电压检查

- 连接：Bl/W (+) － 接地线 (－)
- 是否存在蓄电池电压？

否 ▶
- Bl/W 电线断路

是 ▼

3. 喷油器信号线路检查

- 检查 P/Bu 电线是否断路或短路。
- 是否断路或短路？

是 ▶
- P/Bu 电线故障

否 ▼

4. 喷油器电阻检查

- 连接：A － B
- 电阻是否在 11 － 13 Ω (24° C) 之间？

否 ▶
- 喷油器故障

是 ▼

- 更换新的 ECM ➔4-12，然后重新检查。

MIL 21 次闪烁（O_2 传感器）

- 右侧盖板 ➔3-5
- 前部上盖板 ➔3-4

O_2 传感器图

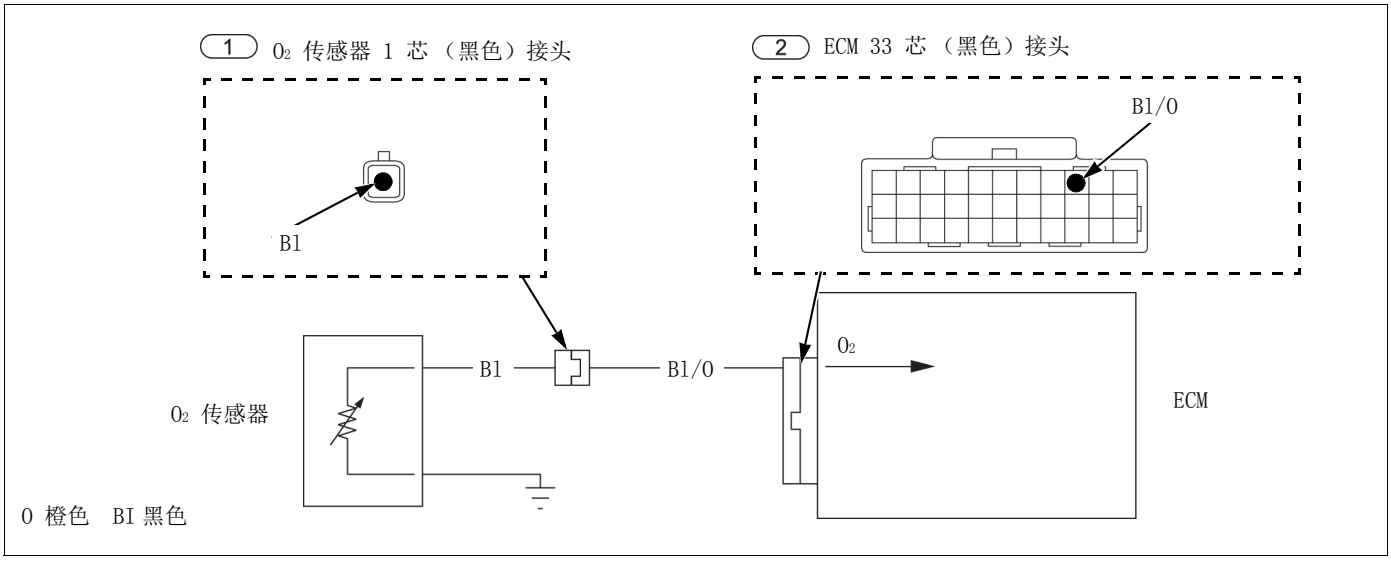

1. O_2 传感器系统检查

- 试驾摩托车，然后检查 MIL。
- MIL 是否闪烁 21 次？

否 ▶
- 间歇性故障
- 接头接触不良或松动

是 ▼

2. O_2 传感器电路检查

- 检查 B1/O 电线是否断路或短路。
- 是否断路或短路？

是 ▶
- B1/O 电线故障

否 ▼

3. O_2 传感器检查

- 更换新的 O_2 传感器 ➔4-13
- 清除 DTC。
- 试驾摩托车，然后检查 MIL。
- 如果 MIL 闪烁 21 次，请更换新的 ECM ➔4-12，然后重新检查。

MIL 33 次闪烁（EEPROM）

1. EEPROM 系统检查

- MIL 是否闪烁 33 次？

否 ▶
- 间歇性故障
- 接头接触不良或松动

是 ▼

- 更换新的 ECM ➔4-12，然后重新检查。

MIL 闪烁 82 次（快速怠速电磁阀）

- 行李箱 ➔3-6
- 前部上盖板 ➔3-4

快速怠速电磁阀图

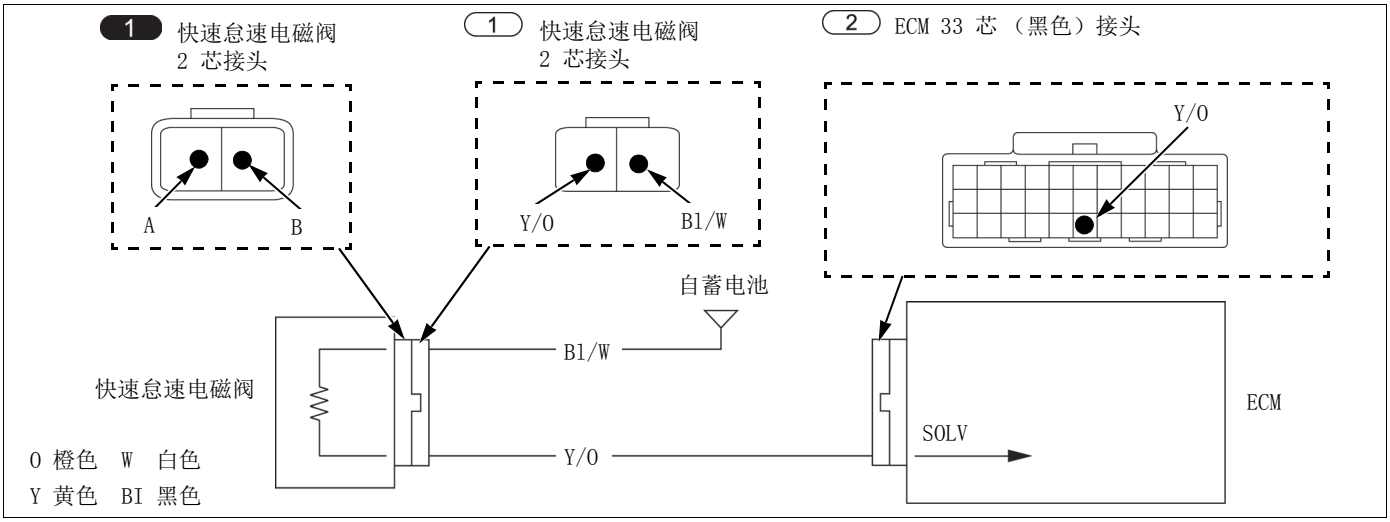

1. 快速怠速电磁阀系统检查

- MIL 是否闪烁 82 次？

否 ▶
- 间歇性故障
- 接头接触不良或松动

是 ▼

2. 快速怠速电磁阀输入电压检查

- 连接：Bl/W (+) - 接地线（-）
- 是否存在蓄电池电压？

否 ▶
- Bl/W 电线断路

是 ▼

3. 快速怠速电磁阀信号线检查

- 检查 Y/O 电线是否断路或短路。
- 是否断路或短路？

是 ▶
- Y/O 电线故障

否 ▼

4. 快速怠速电磁阀电阻检查

- 连接：A - B
- 电阻是否在 24 - 27 Ω (24° C) 之间？

否 ▶
- 快速怠速电磁阀故障

是 ▼

- 更换新的 ECM ➔4-12，然后重新检查。

MIL 闪烁 91 次（点火线圈初级电路）

- 右侧盖板 ➔3-5
- 前部上盖板 ➔3-4

点火线圈初级电路图

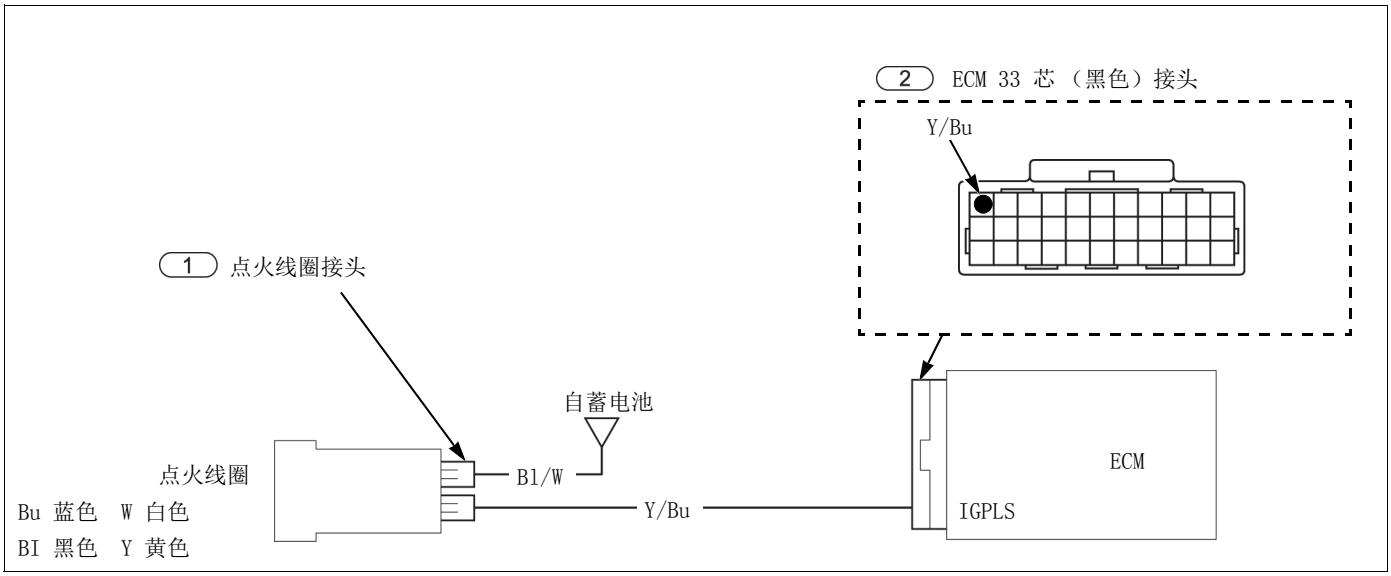

1. 点火线圈初级电路系统检查

- MIL 是否闪烁 91 次？

否 ▶
- 间歇性故障
- 接头接触不良或松动

是 ▼

2. 点火线圈初级电路输入电压检查

- 连接：Bl/W (+) – 接地线（-）
- 是否存在蓄电池电压？

否 ▶
- Bl/W 电线故障

是 ▼

3. 点火线圈初级电路信号线检查

- 检查 Y/Bu 电线是否断路或短路。
- 是否断路或短路？

是 ▶
- Y/Bu 电线故障

否 ▼

4. 点火线圈的检查

- 更换新的点火线圈。
- 清除 DTC。
- 试驾车辆，然后检查 MIL。
- 如果 MIL 闪烁 91 次，请更换新的 ECM ➔4-12，然后重新检查。

ECM

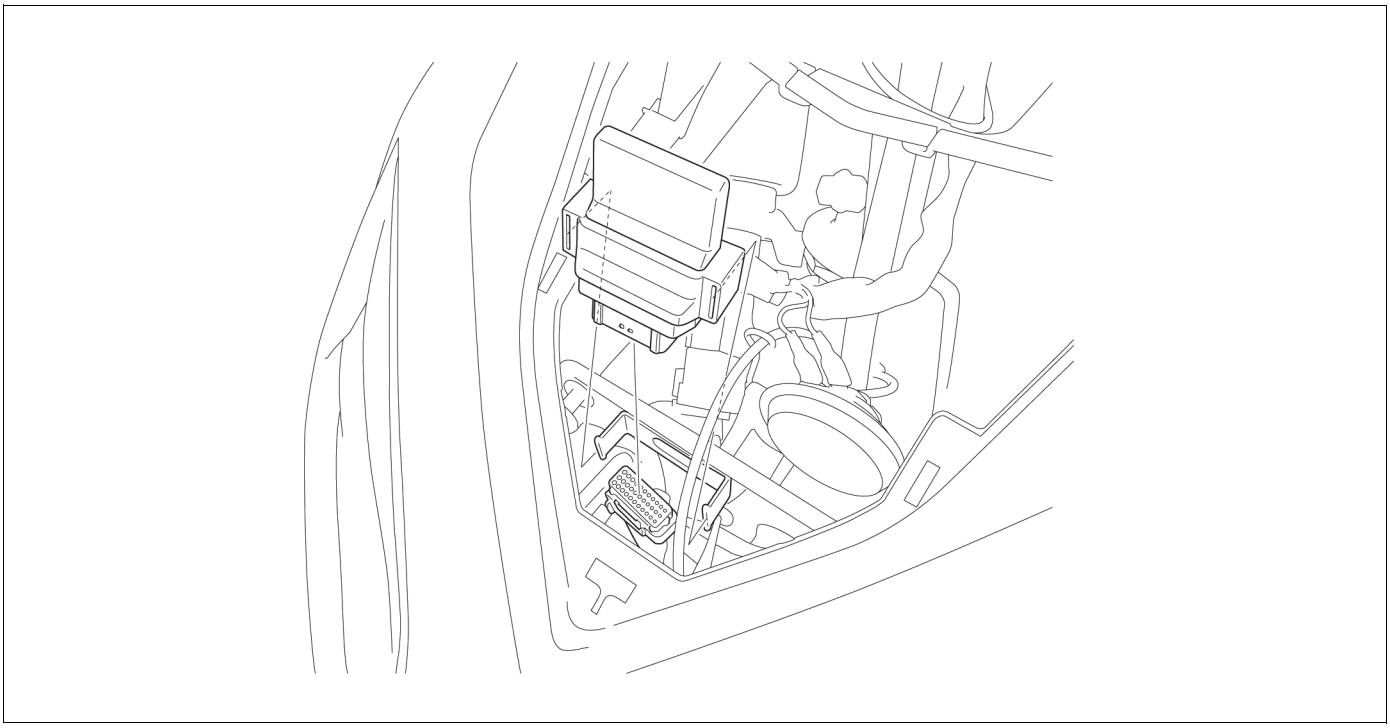

• 前部上盖板 ➔3-4

• ECM 电源电路和接地电路检查

EOT 传感器

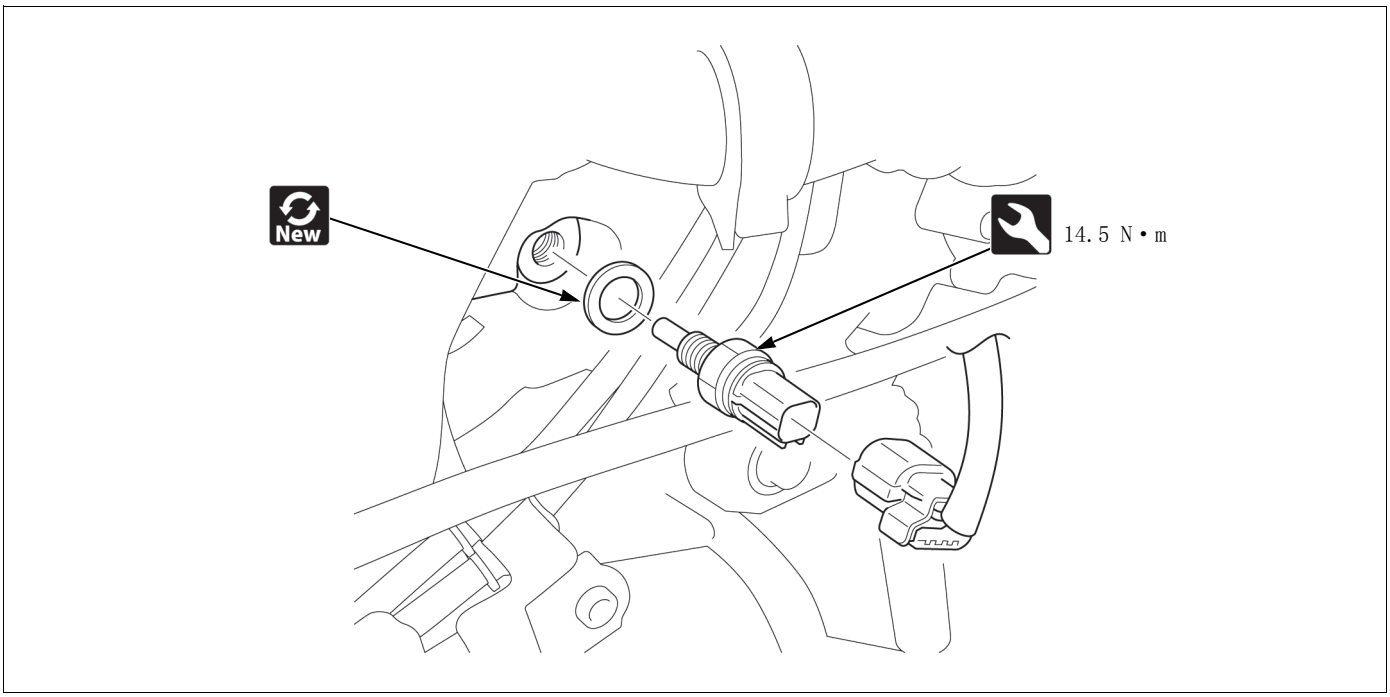

• 左侧盖板 ➔3-5

• EOT 传感器检查

IAT 传感器

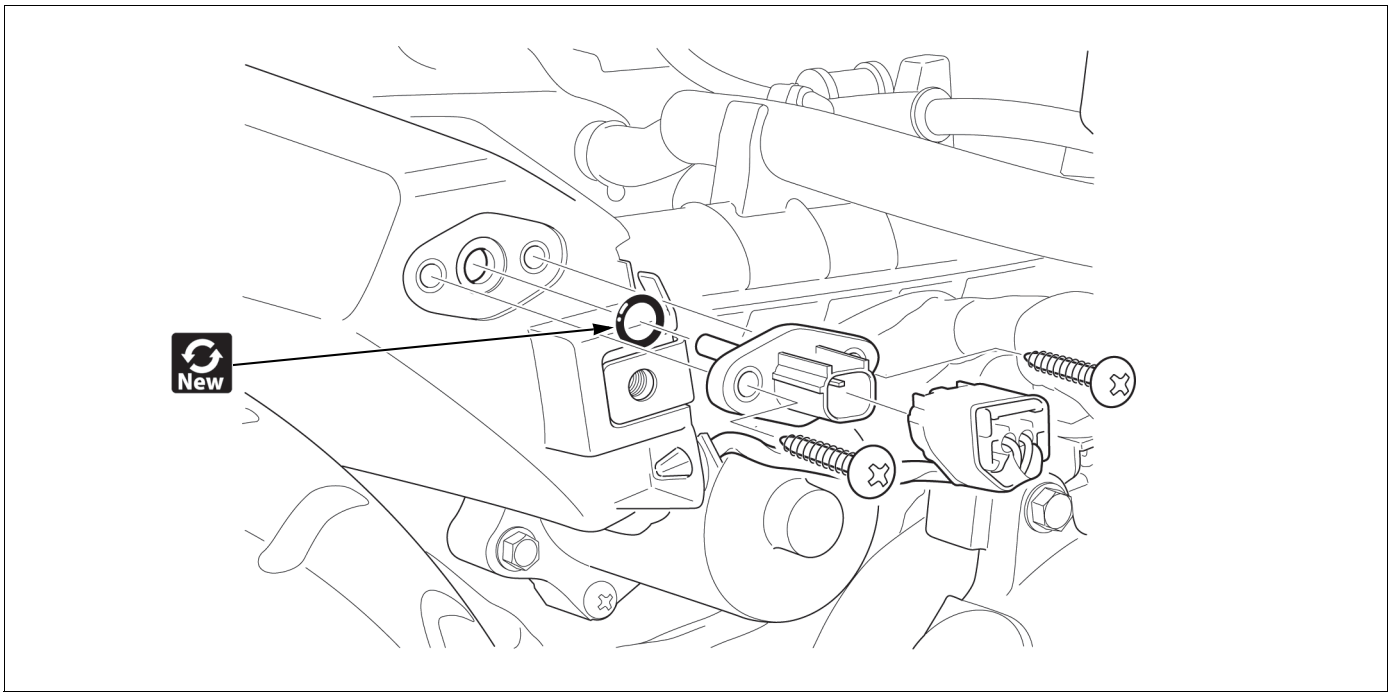

- 后部内挡泥板 ➔3-7

- 安装 IAT 传感器，使接头凸片面朝上。

O_2 传感器

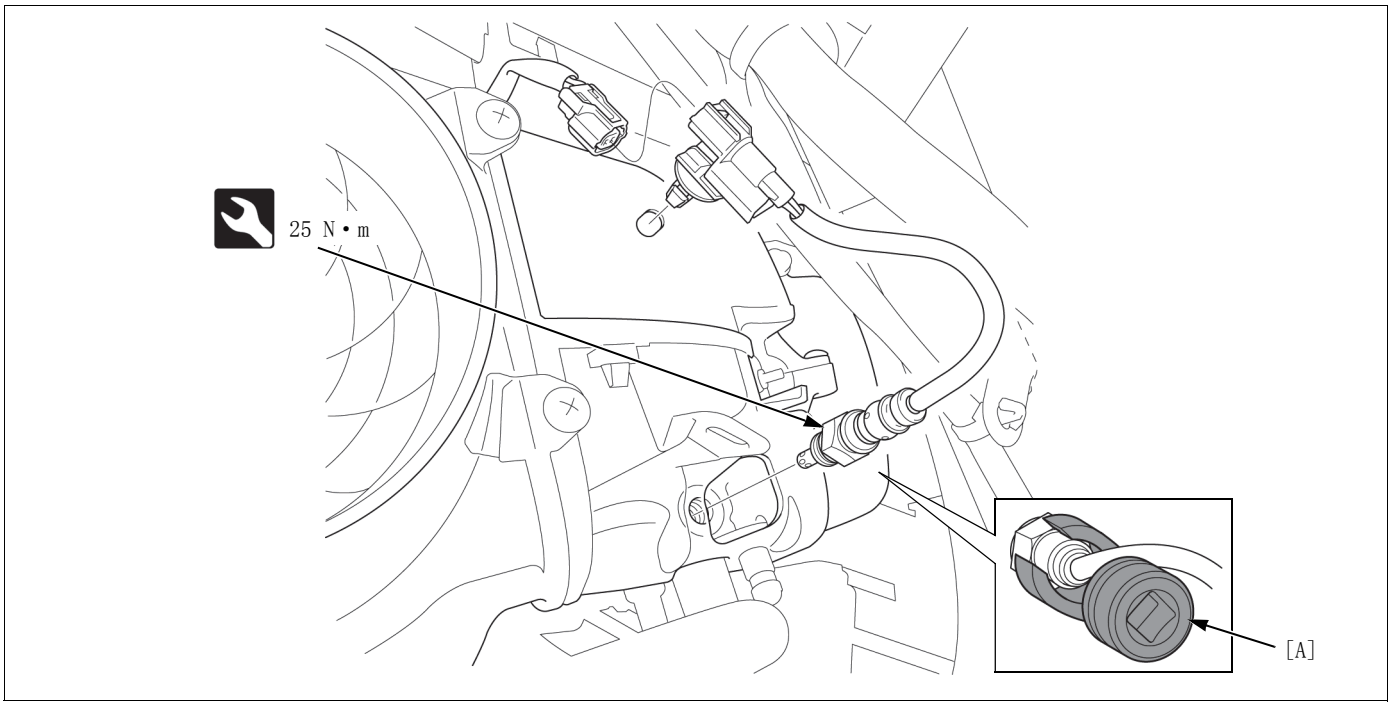

- 右侧盖板 ➔3-5
- 使用专用工具拆下 O_2 传感器。
  锻压螺母套筒 [A]：FRXM17 （Snap on）或同等产品

点火系统

点火系统位置

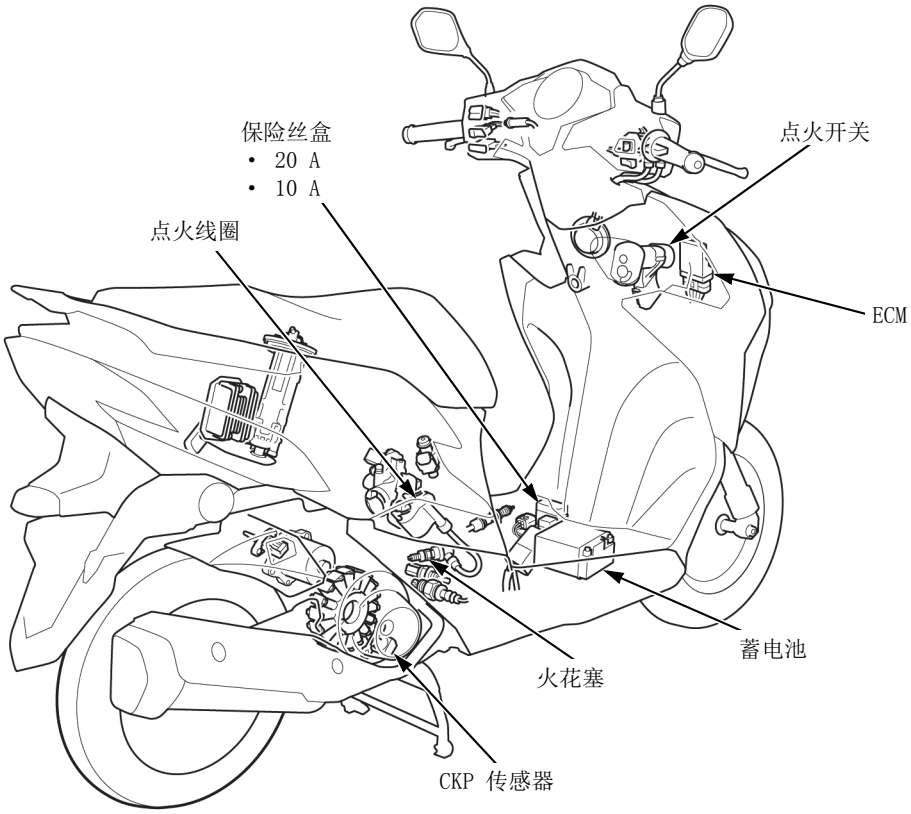

点火系统图

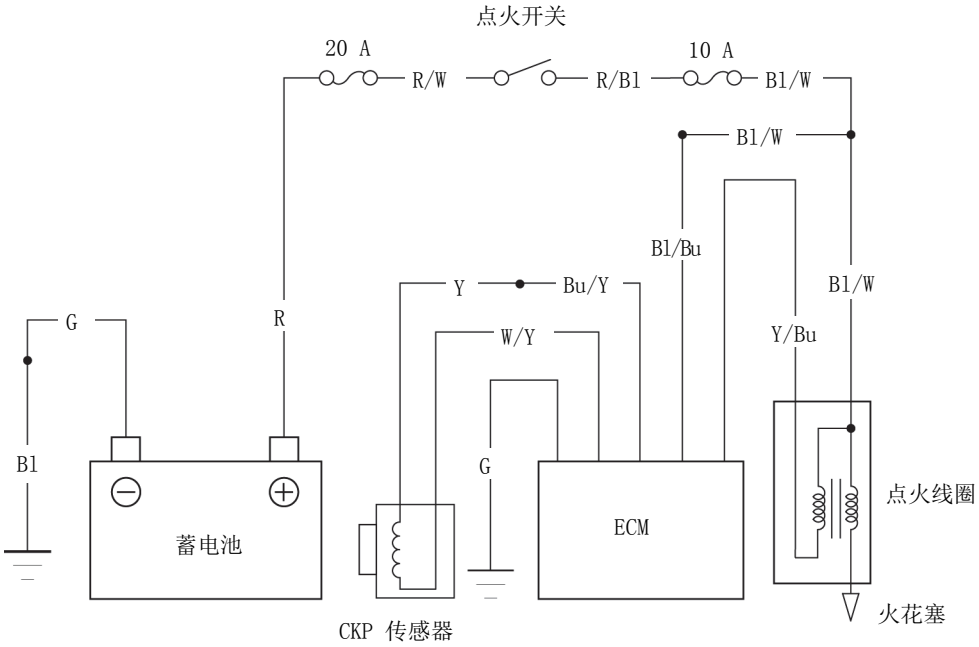

G 绿色　R 红色　BI 黑色　Bu 蓝色　W 白色　Y 黄色

火花塞的更换

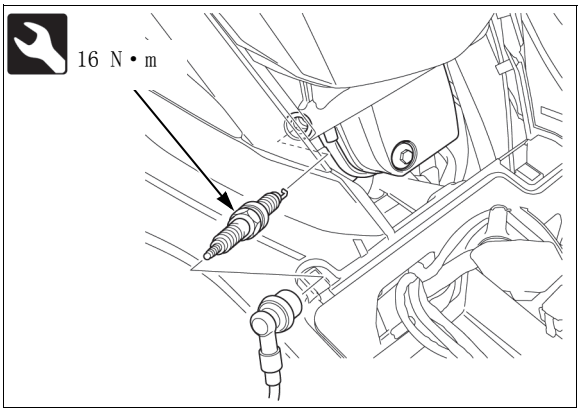

- 检修盖 ➔3-4

检查

点火线圈初级峰值电压

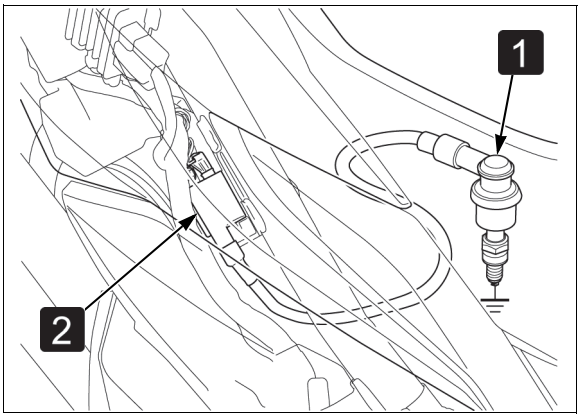

- 有关点火线圈初级峰值电压检查的详细信息，请参阅 “基本维修手册 ”。
- 车体盖 ➔3-8
- 从火花塞上断开火花塞帽。
- 1 将已知状态良好的火花塞连接至火花塞帽，并按照火花塞测试中的操作使火花塞与接地端子连接。
- 2 在点火线圈初级电线连接的情况下，将峰值电压转换器连接至点火线圈
  初级端子和接地线。
  连接：Y/Bu (+) – 接地线 (–)
- 此时检查初级电压。
  标准电压：蓄电池电压
- 完全握紧制动手柄。
  用起动器起动发动机，并测量
  点火线圈初级峰值电压。
  峰值电压：最小 100 V

CKP 传感器峰值电压

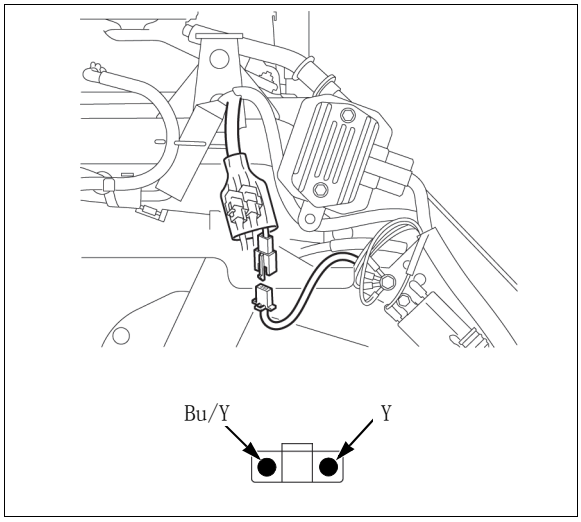

- 车体盖 ➔3-8
- 断开 CKP 传感器 3 芯 （黑色）接头。

- 将峰值电压转换器连接至以下端子。
  连接：Bu/Y (+) - Y (-)

- 用起动器起动发动机，并测量 CKP 传感器峰值电压。
  峰值电压：最小 0.7 V
  - 如果值异常，请更换正常的 ECM 并重新检查。
  - 如果值正常，请检查 CKP 传感器 3 芯（黑色）接头和 ECM 33 芯 （黑色）接头之间是否断路或松动。

点火正时

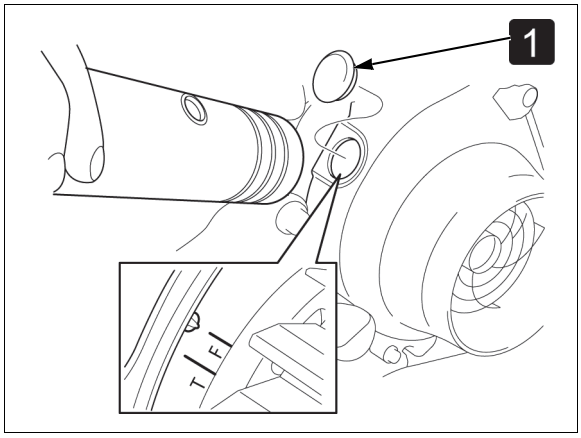

- 1 正时孔盖
- 将发动机预热至正常工作温度。

- 将正时灯连接至火花塞电线。
- 起动发动机，并保持发动机怠速运转。
  怠速速度：1,700 ± 100 转 / 分

- 如果飞轮上的“F”标记与右曲轴箱上的指示标记对准，那么表示点火正时正确。

电起动系统

电起动系统位置

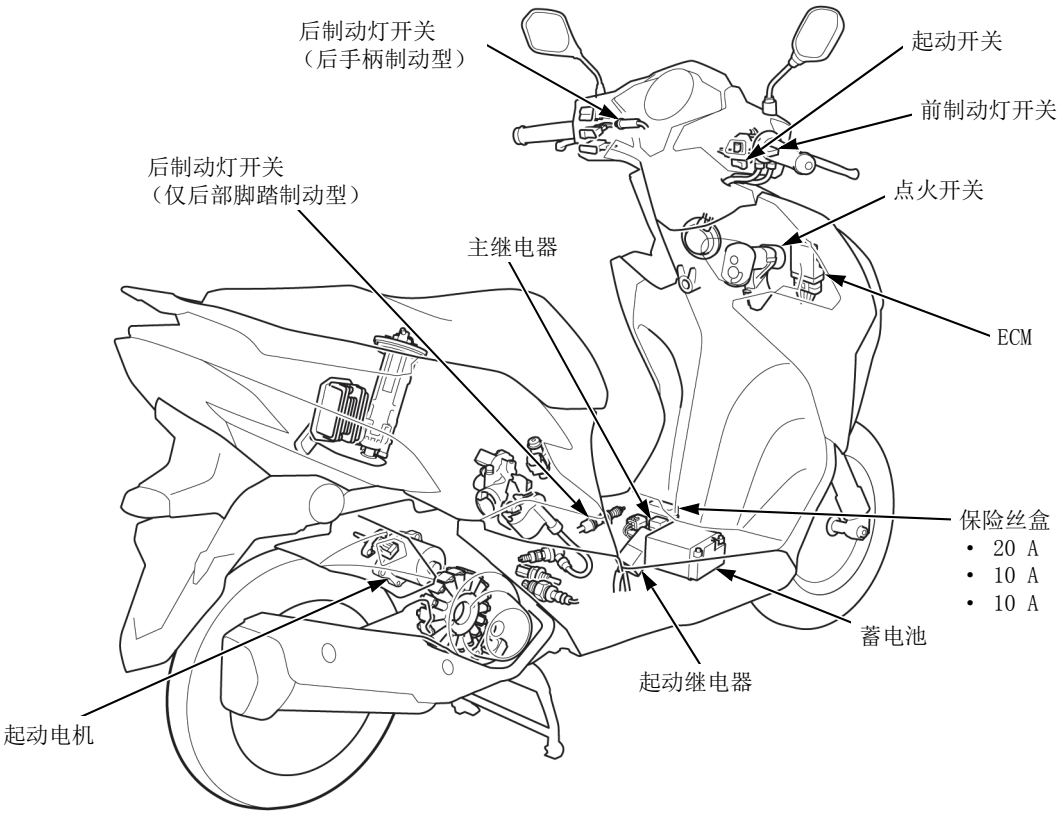

电起动系统图

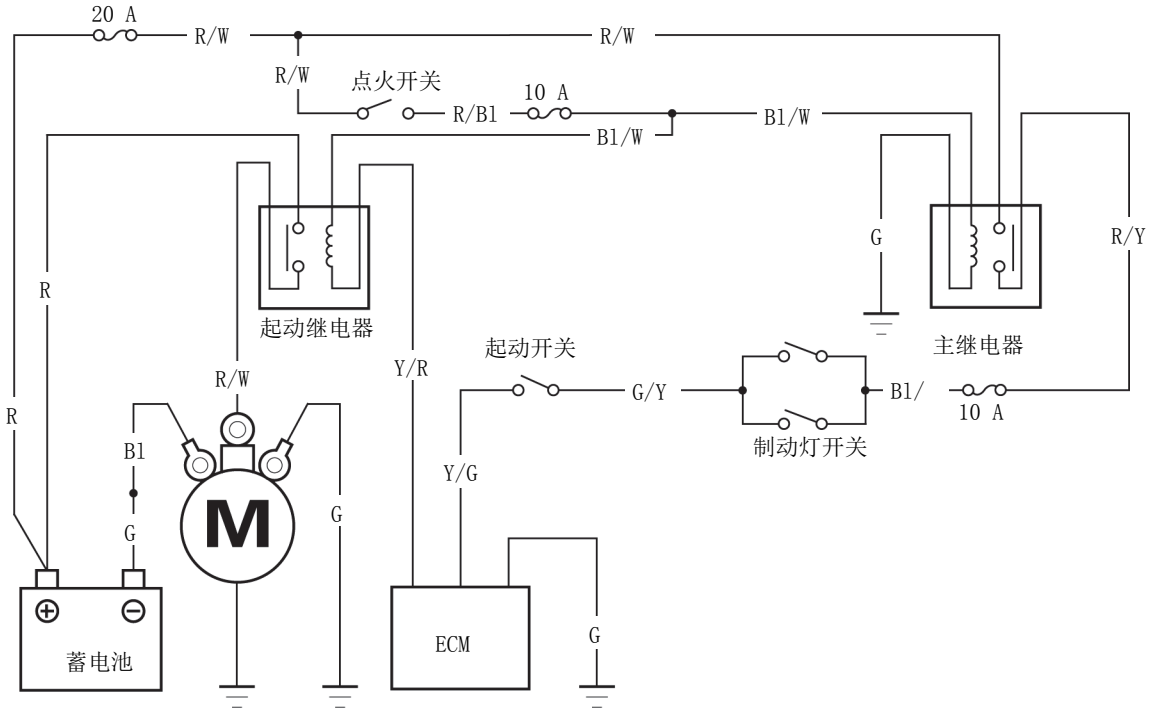

G 绿色　R 红色　BI 黑色　W 白色　Y 黄色

电起动系统故障排除

起动电机不转动

- 检修盖 ➔3-4
- 前部上盖板 ➔3-4

- 相关端子 / 接头松动或接触不良
- 蓄电池状况
- 保险丝熔断

接头示意图

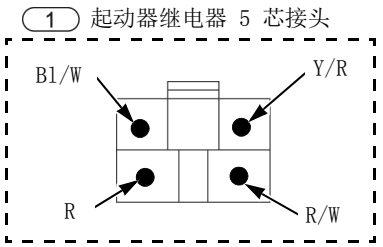

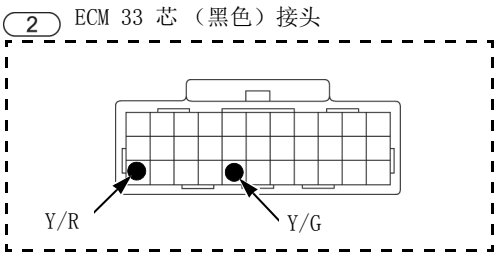

G 绿色　R 红色　BI 黑色　W 白色　Y 黄色

1. 起动开关 / 制动灯开关电路检查

- 连接：Y/G (+) – 接地线 (–)
- 完全握紧制动手柄。
- 按下起动按钮。
- 是否存在蓄电池电压？

否 ▶
- 检查以下操作。
  - 制动灯开关
  - 起动开关
  - 起动开关 / 制动灯开关相关电路

是 ▼

2. 起动继电器线圈输入电路检查

- 连接：Bl/W (+) – 接地线 (–)
- 是否存在蓄电池电压？

否 ▶
- 检查以下操作。
  - 点火开关
  - 起动继电器线圈输入相关电路

是 ▼

3. 起动继电器线圈输出电路检查

- 检查 Y/R 电线是否断路。
- 是否断路？

否 ▶
- Y/R 电线故障

是 ▼

4. 起动继电器检查

- 更换新的起动继电器，然后重新检查。
- 起动电机是否转动？

是 ▶
- 原装起动继电器故障

否 ▼

5. 起动电机检查

• 检查起动电机电缆是否短路或断路。 • 如果没有电路故障，请更换新的起动电机，然后重新检查。 • 起动电机是否转动？	是 ▶	• 原装起动电机故障

否 ▼

• 更换新的 ECM，然后重新检查。

起动电机

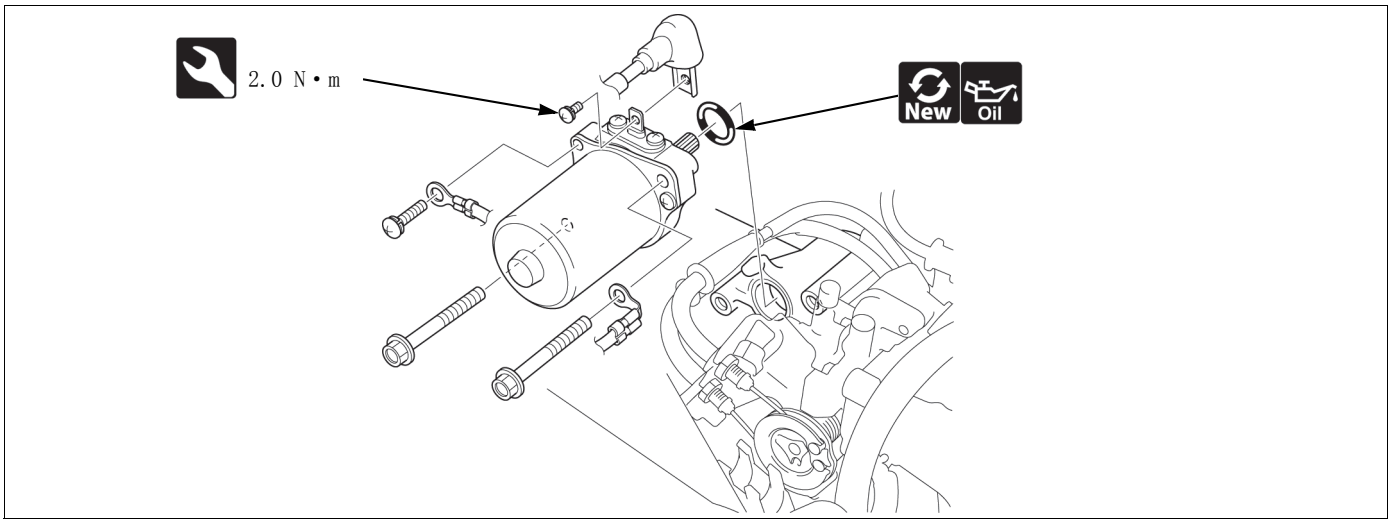

• 行李箱 ➔3-6
• 空滤器 ➔2-7

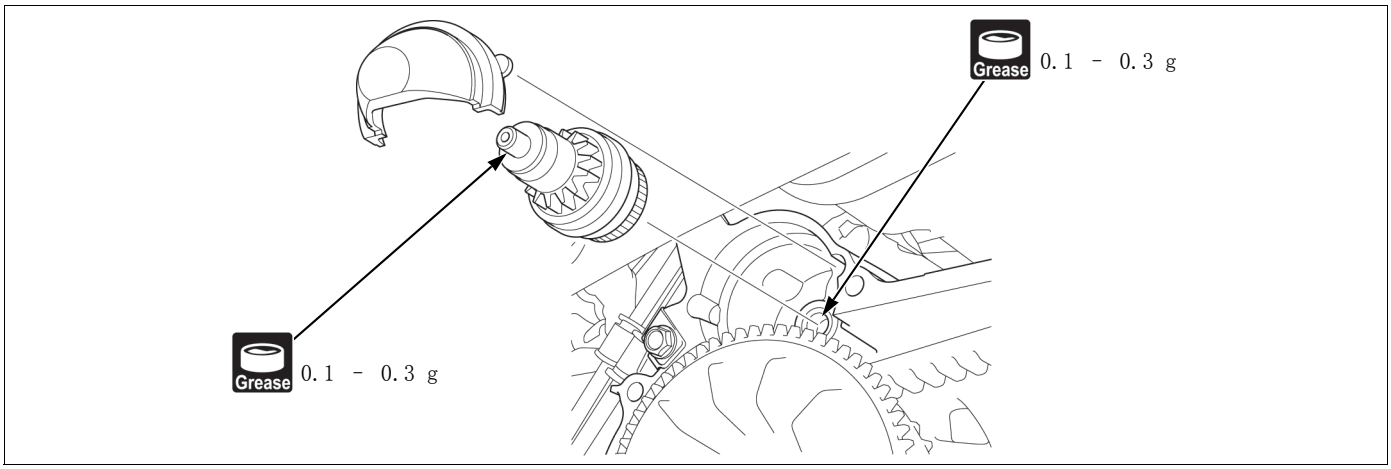

• 左曲轴箱盖 ➔2-24

蓄电池 / 充电系统

蓄电池 / 充电系统位置

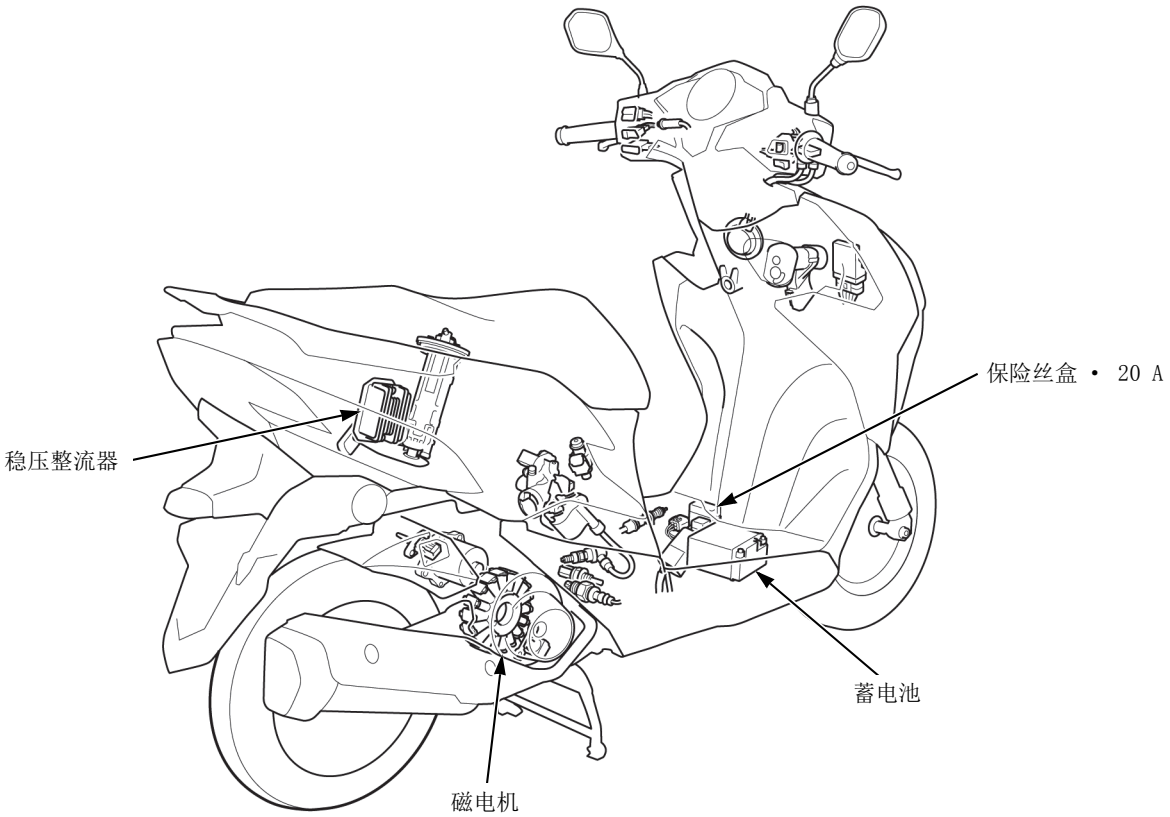

蓄电池 / 充电系统图

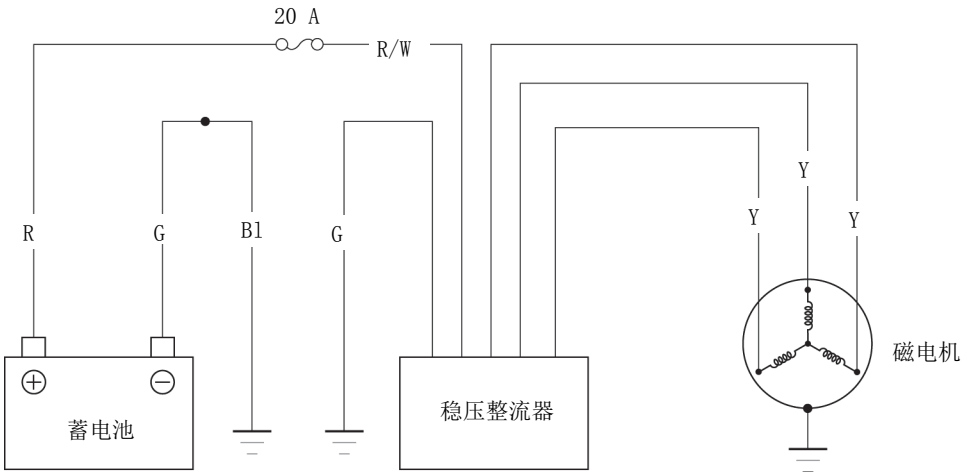

G 绿色　R 红色　BI 黑色　W 白色　Y 黄色

• 蓄电池 / 充电系统信息、故障排除和检查。

蓄电池

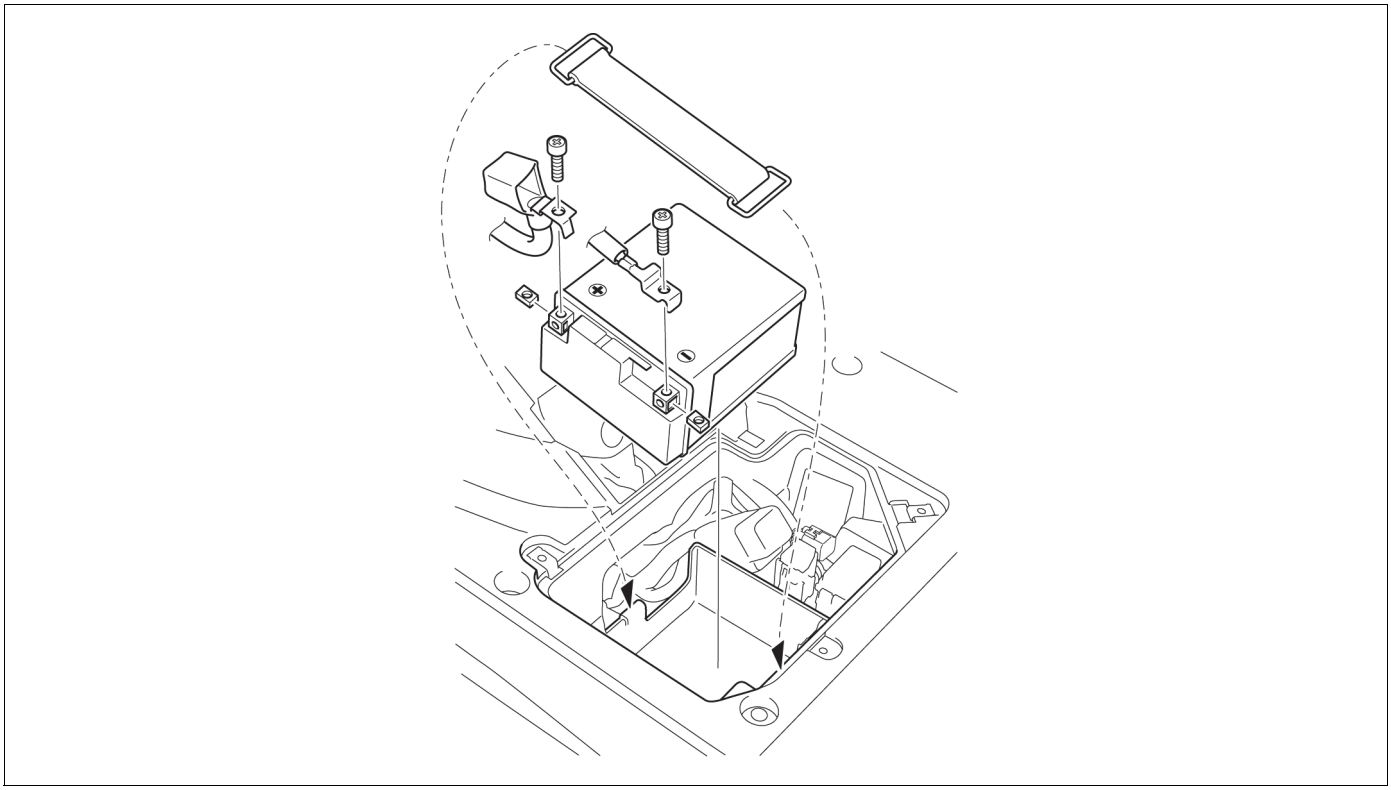

• 检修盖 ➔3-4

照明系统

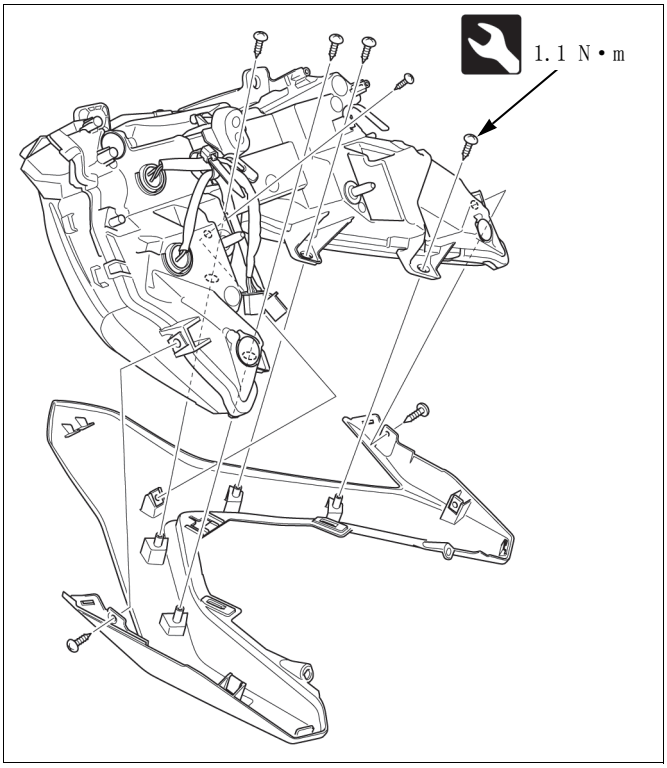

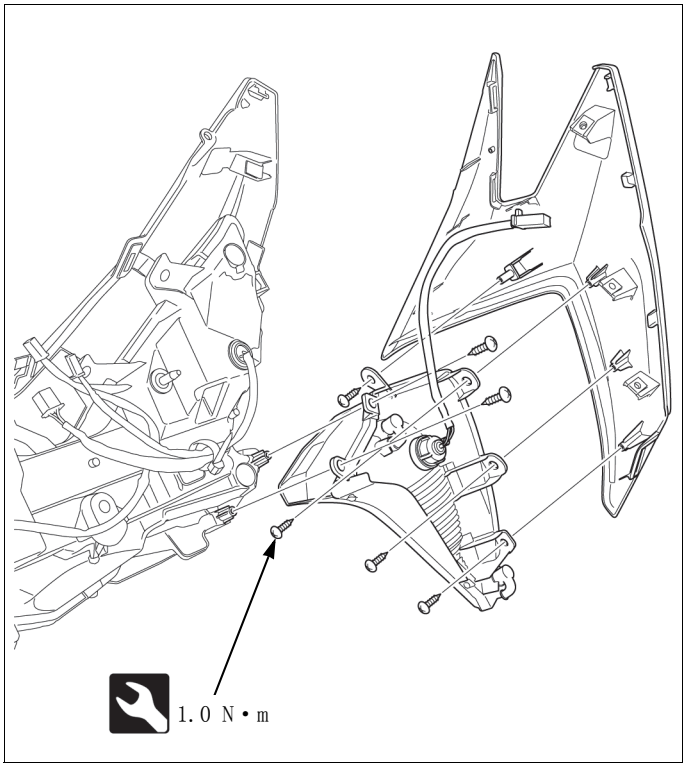

• 前盖 ➔3-4

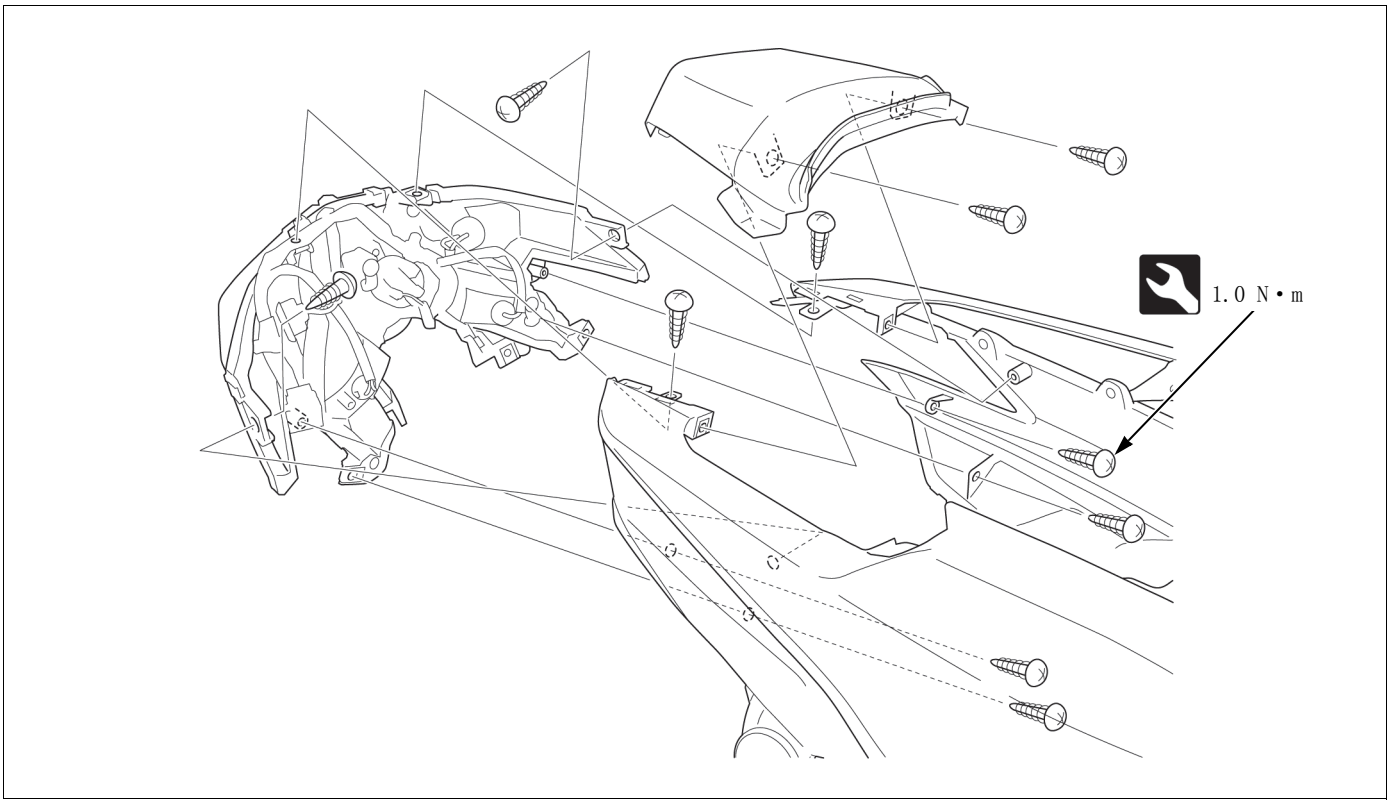

• 车体盖 ➔3-8

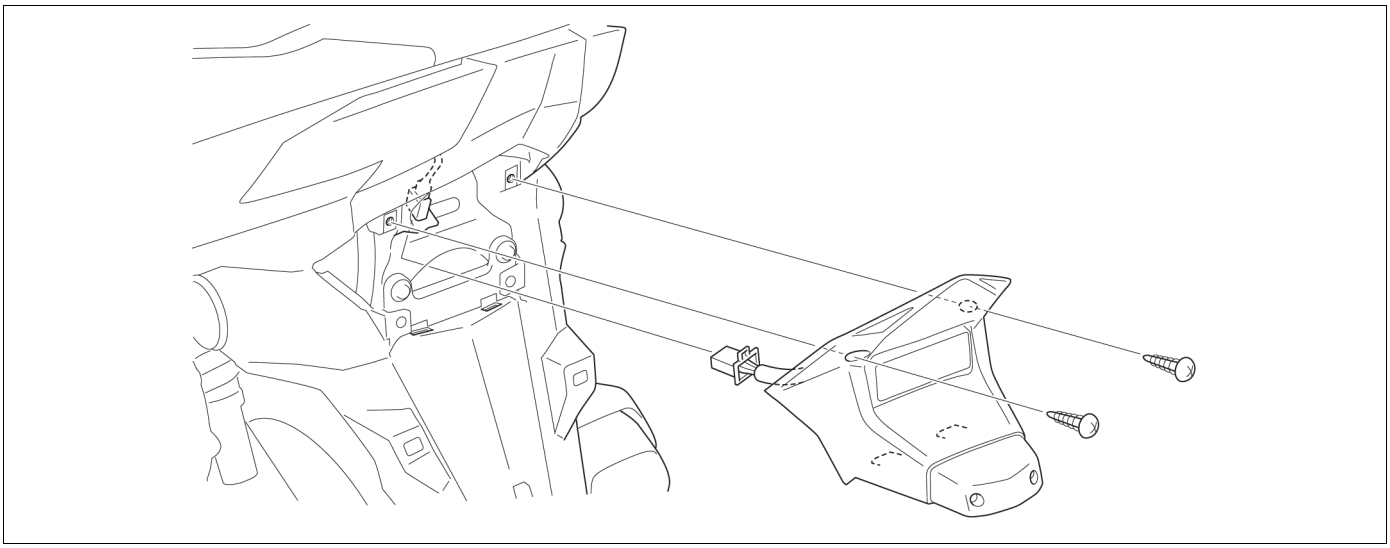

灯泡更换

前

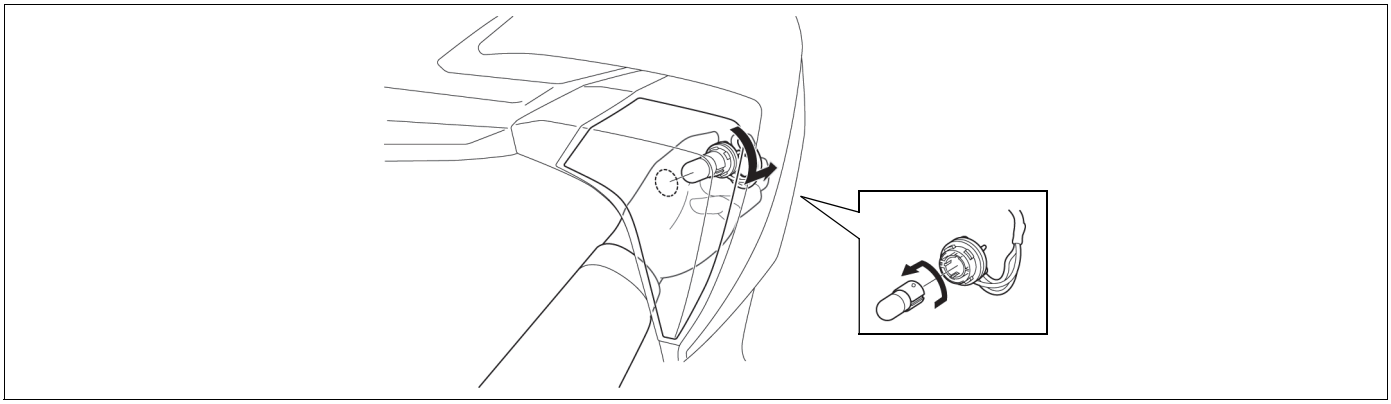

后

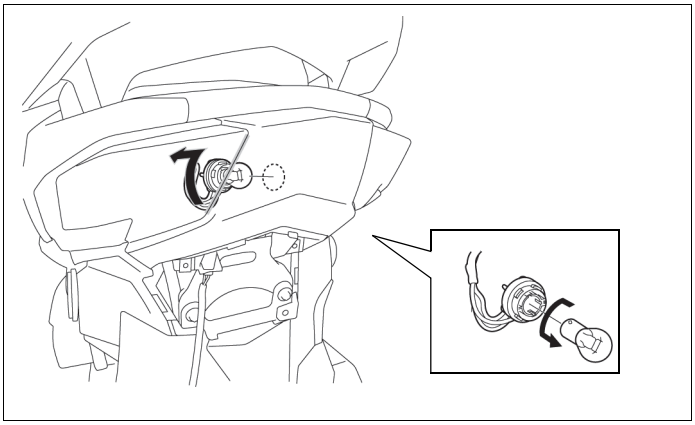

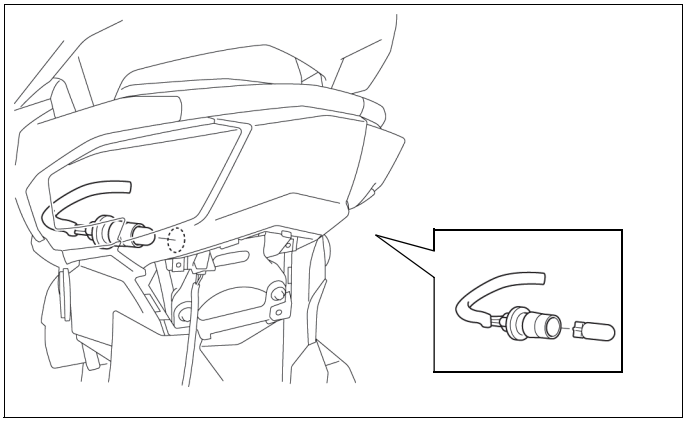

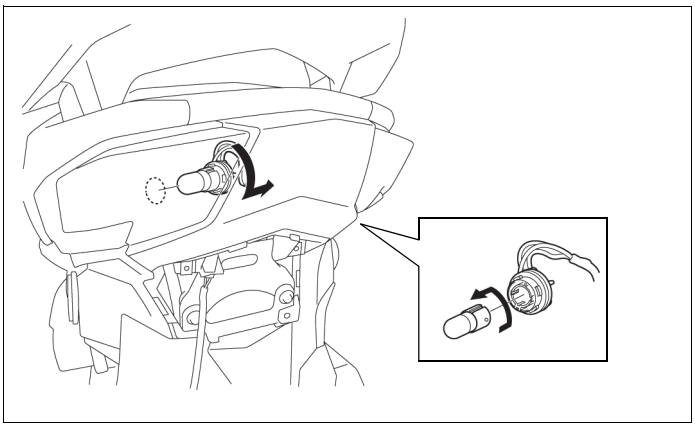

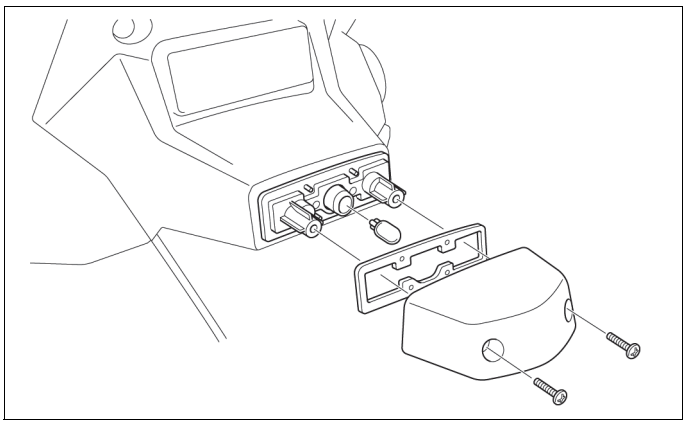

• 牌照灯单元 ➔4-21

前照灯调光

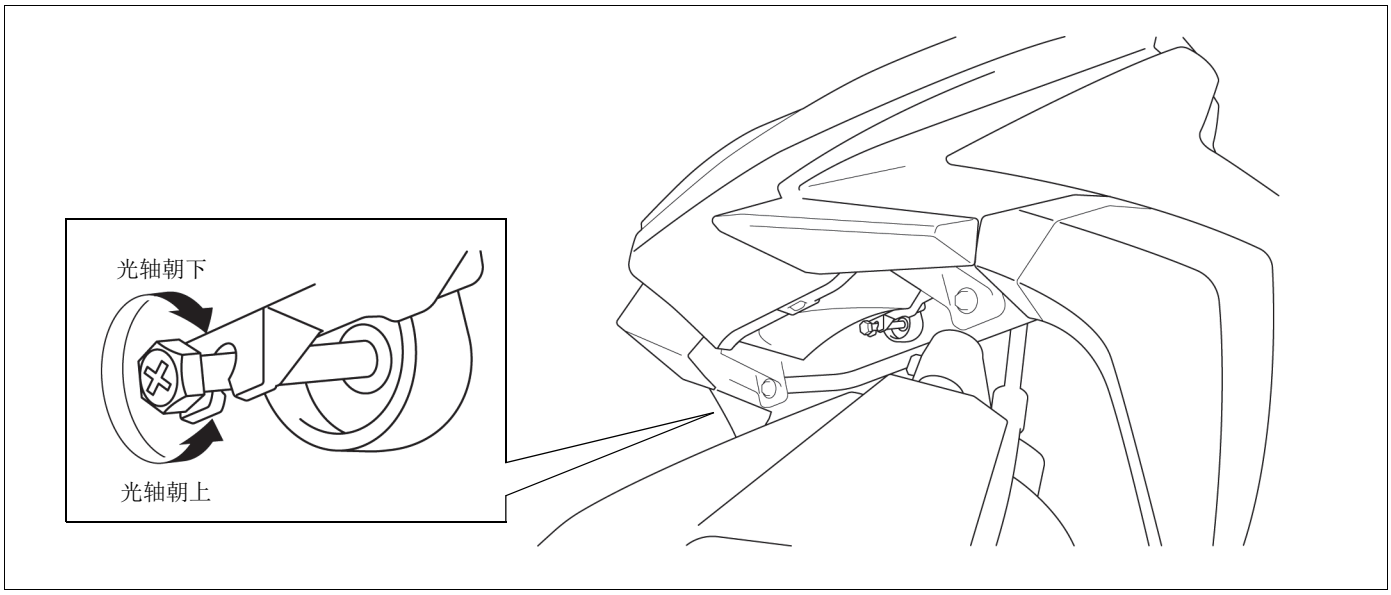

速度表

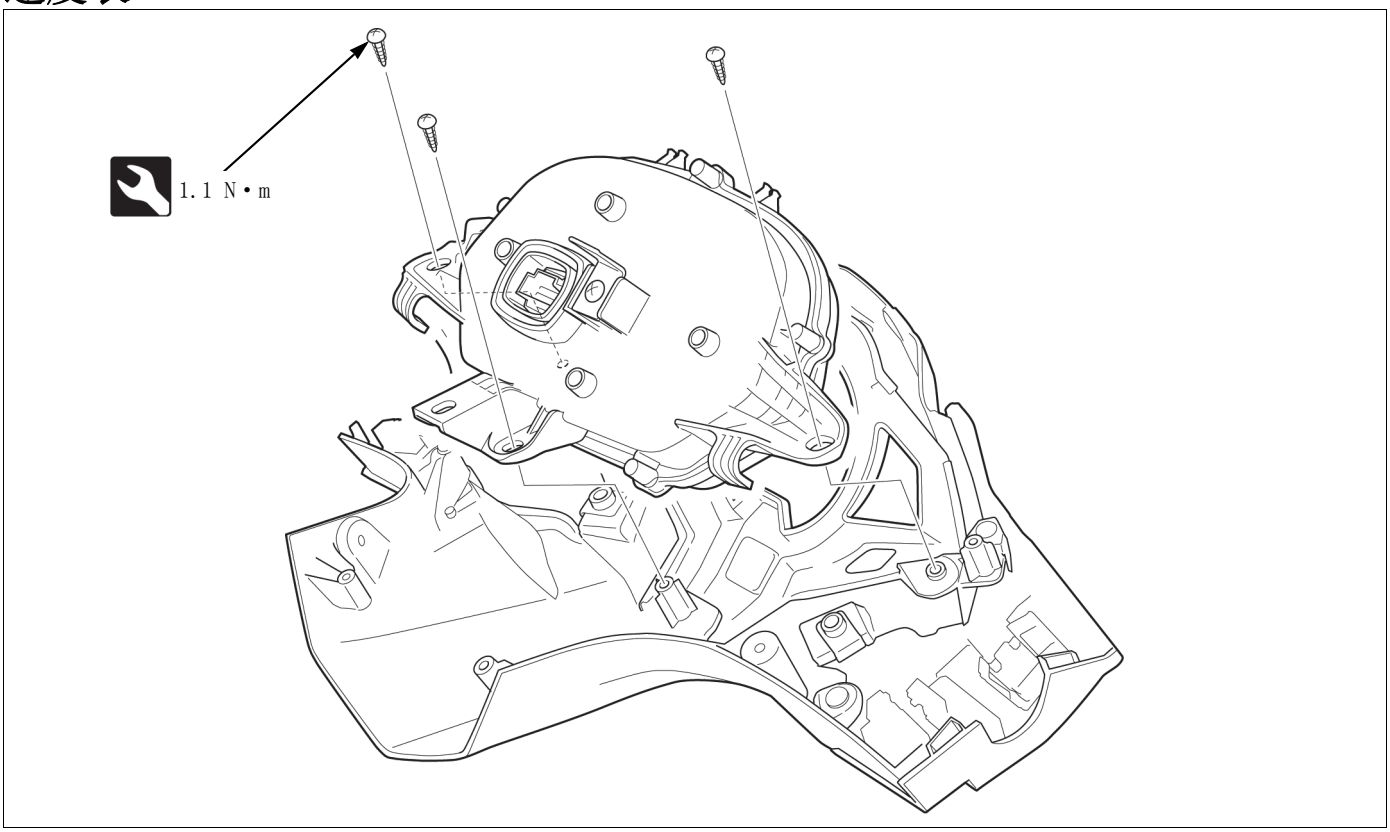

后车把盖板 ➔3-3

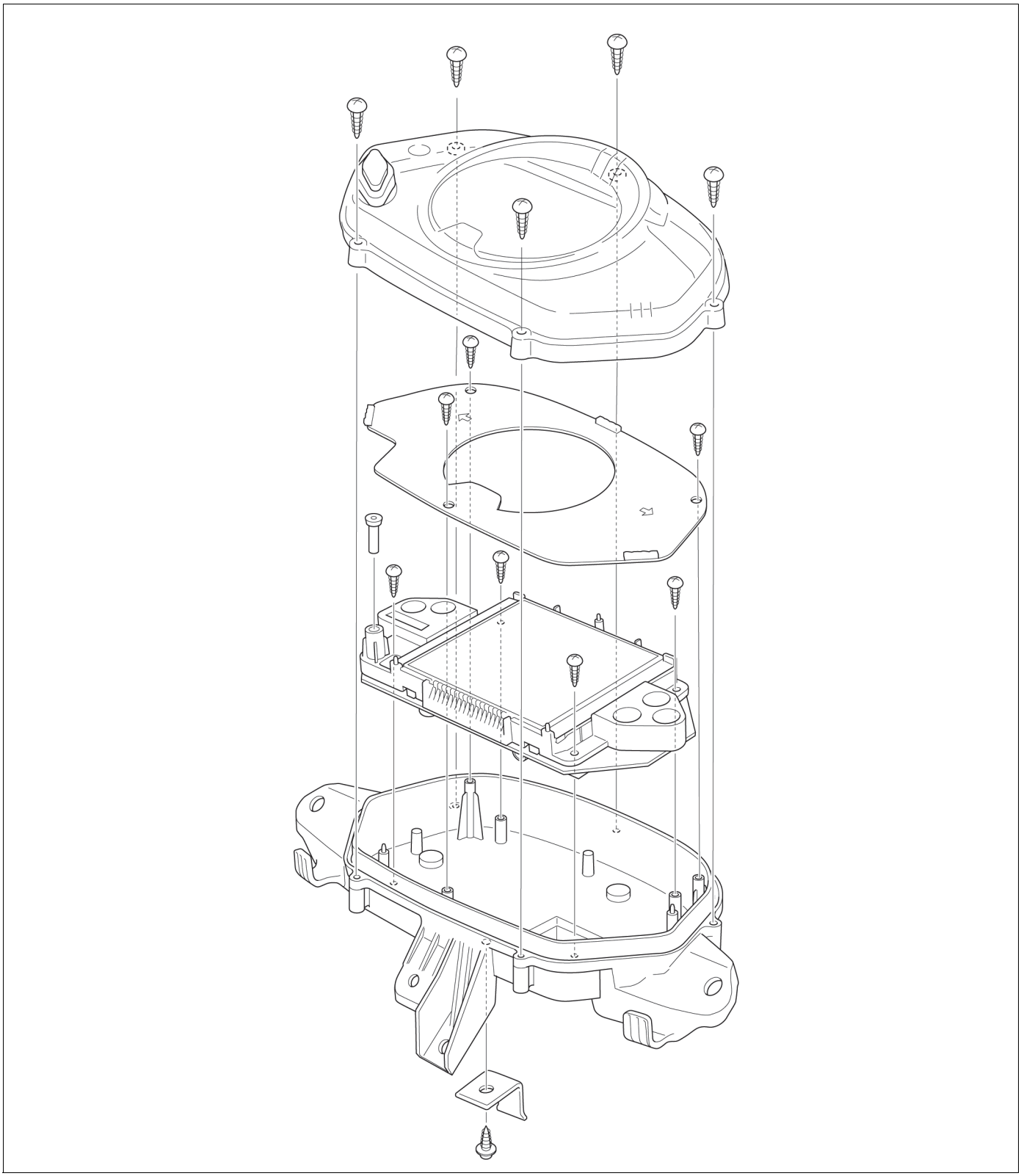

速度表 ➔4-24

时钟调节

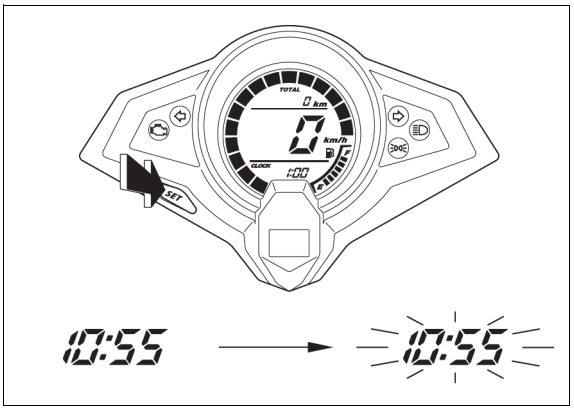

- 将点火开关转至 （运转）位置。
- 在显示里程表的同时，按住 SET 按钮，直至时钟数位开始闪烁。

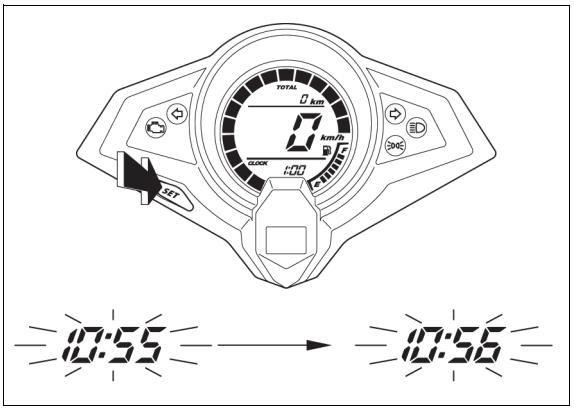

- 按下 SET 按钮，直至显示所需的时间。
- 每按下 SET 按钮一次，时间会前进一分钟。

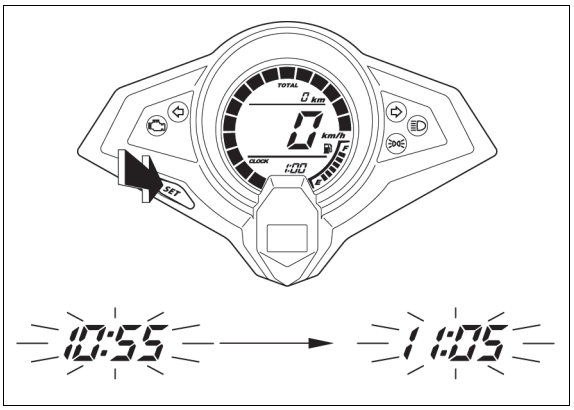

- 按住 SET 按钮时，时间会以十分钟为增量前进。

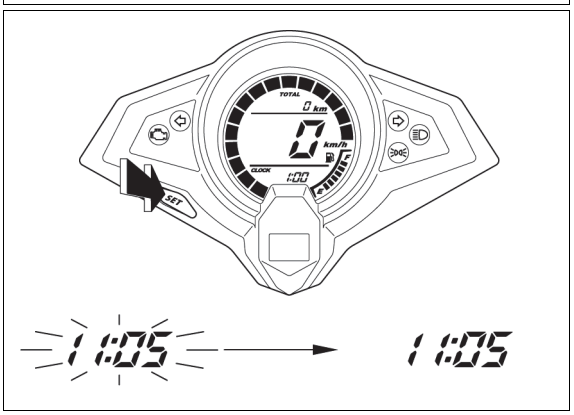

- 等待数秒，然后按 SET 按钮。时钟设置完成。
- 将点火开关转至 （OFF）位置时也可设置时间。
- 如果在调节期间未按 SET 开关大约 30 秒，则显示会自动停止闪烁，调节将被设定。

VS 传感器

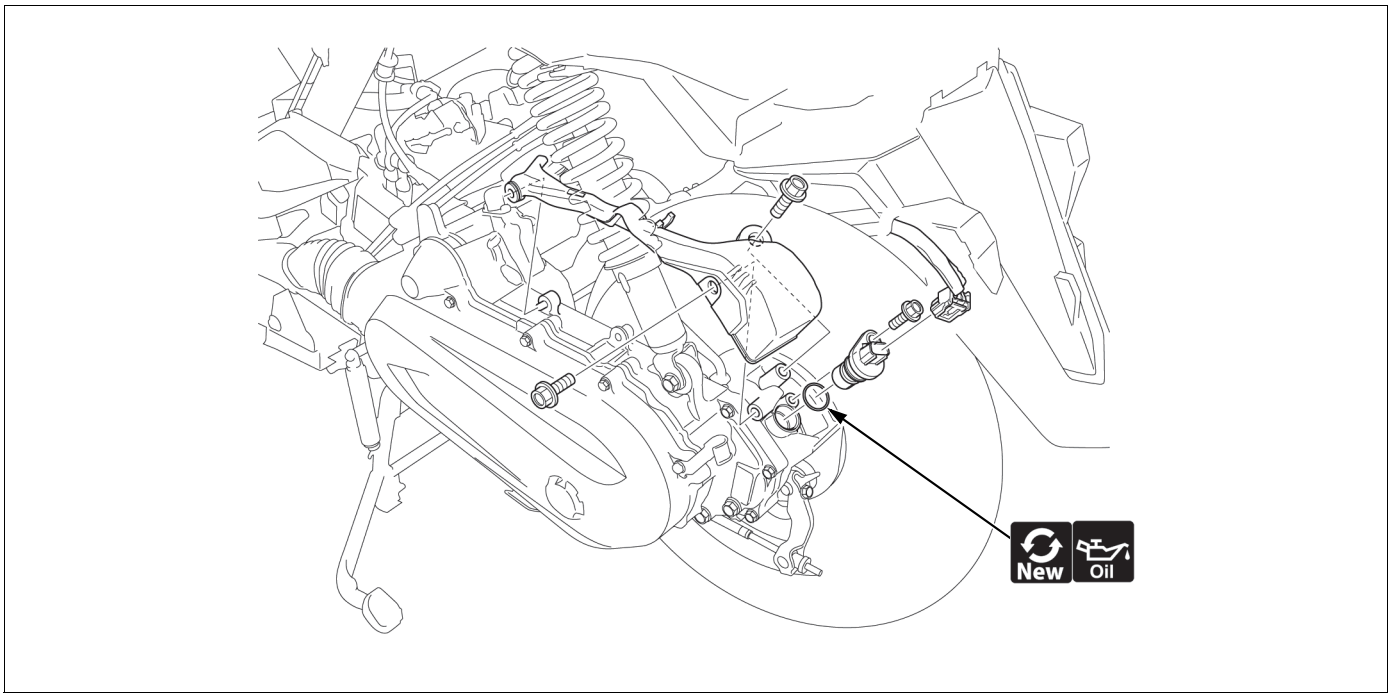

- 空滤器 ➔2-7

燃油油位传感器

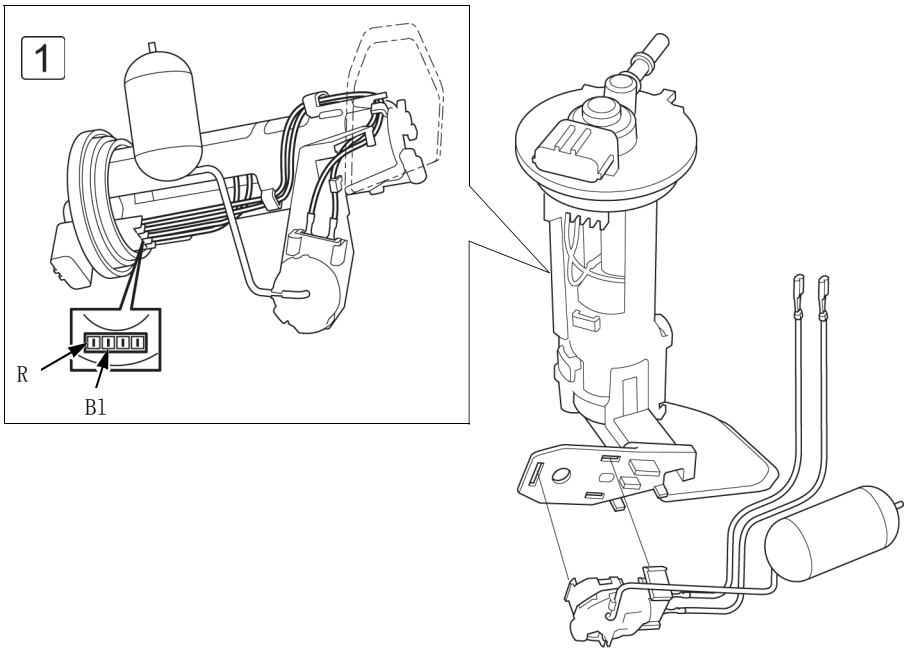

R 红色　BI 黑色

- 燃油泵单元 ➔2-4

- 1 沿导向装置正确布置燃油油位传感器电线。

燃油计故障排除

燃油计指针不移动

- 燃油泵单元 ➔2-4
- 相关端子 / 接头松动或接触不良

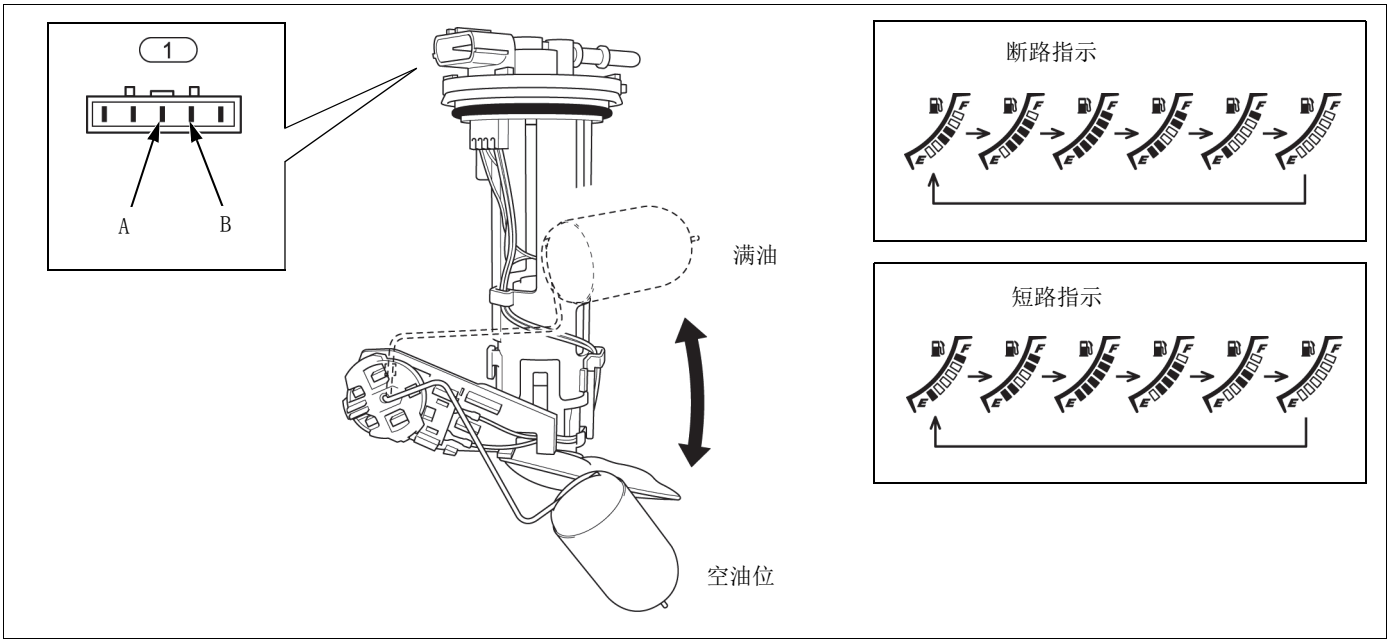

1. 燃油油位传感器电路的检查

• 检查 Y/W 和 G 或 G/Bl 电线。 • 是否断路或短路？	是 ▶	• Y/W、G 或 G/Bl 电线故障

否 ▼

2. 燃油油位传感器检查

1 ⇨ Ω • 连接：A － B • 标准值：满油位 6 －10 Ω，空油位 90－100 Ω。 • 是否存在标准电阻？	否 ▶	• 更换新的燃油油位传感器 ➔4-27，然后重新检查。

是 ▼

更换新的速度表 ➔4-24，然后重新检查。

电气组件

点火开关

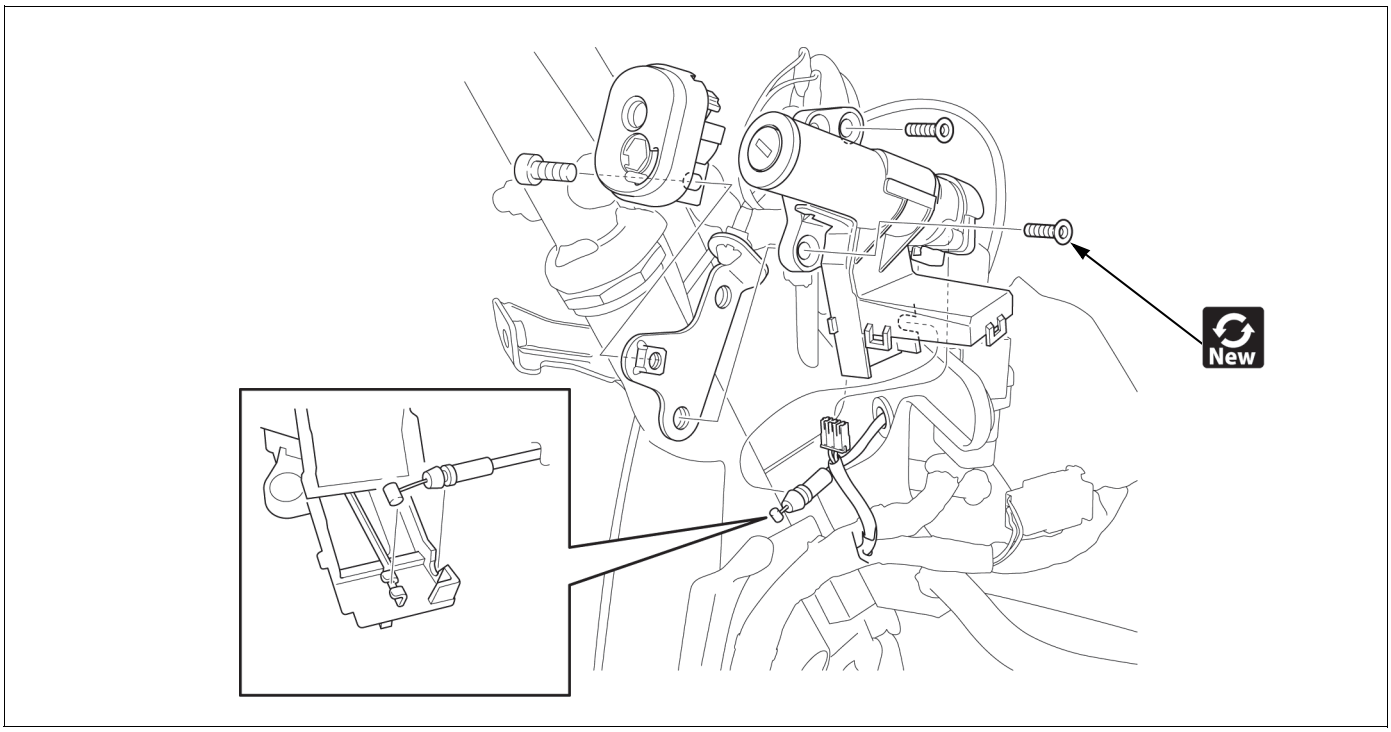

• 前部内盖板 ➔3-10

喇叭

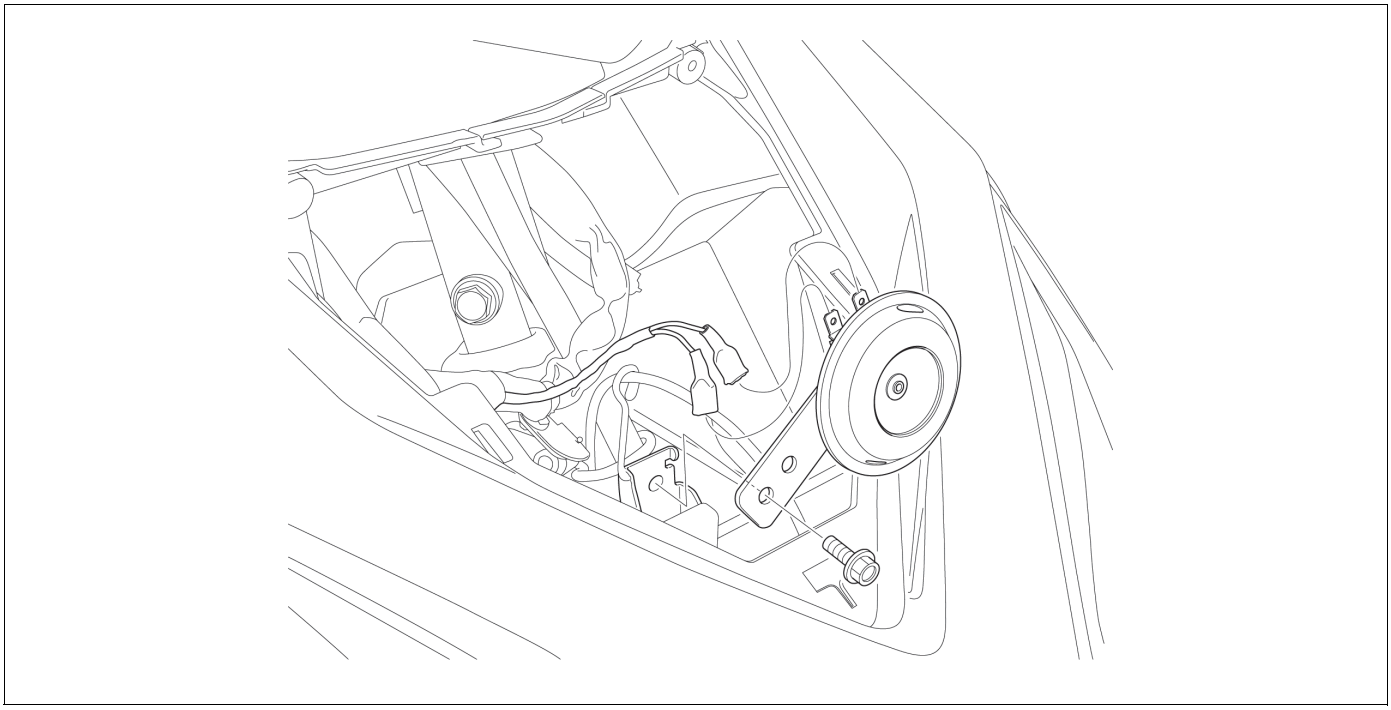

• 前部上盖板 ➔3-4

备忘录

索引

A

安全注意事项……1-2

B

保养周期表……1-42

C

CBS……3-22
CBS 调节……3-23
侧支架……3-11
磁电机 / 起动器……2-31
车把……3-18
车型标识……1-5
车身部件……3-2
传动机油的更换……2-28
传动系统……2-24

D

灯泡更换……4-23
点火系统……4-14
电起动系统……4-17
电气组件……4-29

E

ECM 初始化步骤……2-11
EVAP 系统……2-13

F

发动机机油液位检查……2-14
发动机机油滤网……2-15
发动机单元……2-34
方向柱……3-20

G

更换发动机机油……2-15

H

海拔设置……2-12
后轮……3-21
后悬挂……3-21
后制动……3-27
火花塞的更换……4-15

J

技术参数……1-6
技术特点……1-39
节气门体……2-8

K

空滤器……2-7

L

拉线和线束布线……1-16

M

末级传动箱……2-28

N

扭矩值……1-11

P

PGM-FI 系统……4-2
排气管 / 消声器……3-12
喷油器……2-13

Q

气缸 / 活塞……2-23
气门间隙……2-17
气缸头……2-17
前叉……3-16
前轮……3-13
前制动……3-24
曲轴箱 / 曲轴……2-32

R

燃油泵单元……2-4
燃油管路……2-2
燃油箱……2-6
燃油油位传感器……4-27
如何使用本手册……1-3
润滑系统……2-14

S

速度表……4-24

T

TP 传感器重置步骤……2-10

X

蓄电池 / 充电系统……4-20

Z

制动液的更换……3-24
中心支架……3-11
专用工具列表……1-15

SDH125T-31、(B1)/(B2)/(B3)/(B4)/(B5)SDH125T -31

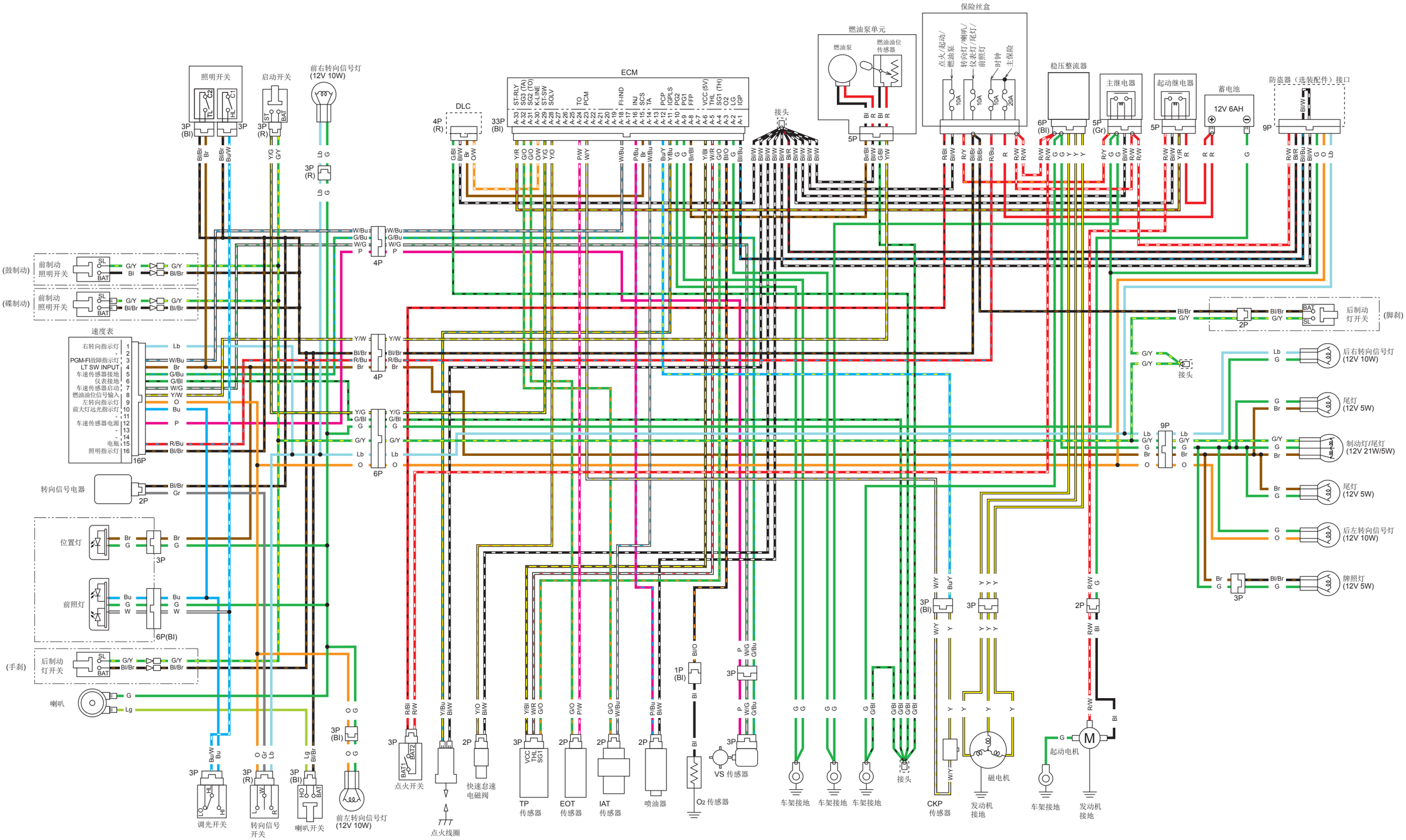

照明开关

	HL	C1	TL	C2
关				
(N)			○	○
TL			○	○
(N)	○	○	○	○
HL	○	○	○	○
颜色	蓝/白	黑/棕	棕色	黑/棕

点火开关

	BAT1	BAT2
开	○	○
关		
颜色	红/白	红/黑

转向信号开关

	R	W	L
⇨	○	○	
(N)			
⇦		○	○
颜色	浅蓝色	灰色	橙色

调光开关

	Hi	Lo	HL
≡D	○		○
(N)	○	○	○
≡D		○	○
颜色	蓝色		蓝/白

喇叭开关

	BAT	HO
松开		
按下	○	○
颜色	黑/棕	浅绿色

启动开关

	BAT	ST
松开		
按下	○	○
颜色	绿/黄	黄/绿

Bl 黑色		Br 棕色	
Y 黄色		O 橙色	
Bu 蓝色		Lb 浅蓝色	
G 绿色		Lg 浅绿色	
R 红色		P 粉色	
W 白色		Gr 灰色	

双色线（例如，黄/红）

63K80AC1SH
2017 年 3 月 中国印刷

新大洲本田摩托有限公司
Sundiro Honda Motorcycle Co.,Ltd.
www.honda-sundiro.com